(19) OFICINA ESPAÑOLA DE PATENTES Y MARCAS

ESPAÑA

(11) N.° de publicación: **ES 2 073 992**

(21) Número de solicitud: 9300879

(51) Int. Cl.^{6}: G01N 33/00

(12) SOLICITUD DE PATENTE R

(22) Fecha de presentación: **27.04.93**

(43) Fecha de publicación de la solicitud: **16.08.95**

(43) Fecha de publicación del folleto de la solicitud: **16.08.95**

(88) Fecha de publicación diferida del informe del estado de la técnica: **01.02.97**

(71) Solicitante/s: **Universidad de Cádiz**
Ancha, 16
11001 Cádiz, ES

(72) Inventor/es:
García Gómez de Barreda, Daniel y
Muñoz Leyva, Juan Antonio

(74) Agente: **Capitán García, Nuria**

(54) Título: **Cámara de ensayos para sistemas estáticos de detección de gases tóxicos.**

(57) Resumen:
Cámara de ensayos para sistemas estáticos de detección de gases tóxicos.
Está constituida a partir de un recipiente (1), preferentemente de vidrio, cilíndrico, con una de sus bases situada sobre el centro del eje de un agitador (2) y con la otra base abierta y asistida por una tapa (3) de cierre hermético, a cuya cara interna es solidaria una placa soporte (5) sobre la que se instalan dos circuitos osciladores (6) provistos de sendos sensores piezoeléctricos (7) relacionados con una fuente de alimentación y con un frecuencímetro ajenos a la cámara a través de conectores herméticos de entrada y salida (8-8') establecidos en la citada tapa (3), en la que se sitúa también un transductor (9) conectado a la citada fuente de alimentación y un multímetro digital.
El recipiente (1) cuenta además con una boquilla (10) de conexión a una bomba de vacio, y con otra boquilla (11) que permite su conexión opcional a una bala de nitrógeno o a una de aire seco, estando estas boquillas provistas de respectivas válvulas (12), e incorporando finalmente dicho recipiente (1) otras dos boquillas (13 y 15), la primera para acoplamiento estanco de un termómetro (14) y la segunda para inyección de las muestras a analizar o ensayar, estando esta última boquilla (15) provista de un septum o tapón de goma (15) que es pinchado por una jeringa en la maniobra de inyección de las muestras.

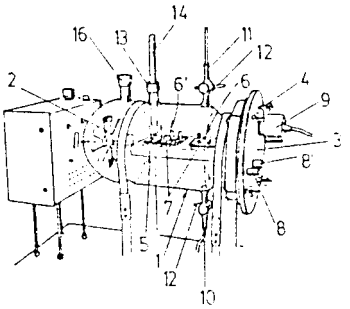

ES 2 073 992 R

OFICINA ESPAÑOLA
DE PATENTES Y MARCAS

ESPAÑA

(11) ES 2 073 992

(21) N.° solicitud: 9300879

(22) Fecha de presentación de la solicitud: **27.04.93**

(32) Fecha de prioridad:

INFORME SOBRE EL ESTADO DE LA TECNICA

(51) **Int. Cl.**[6]**:** B01J 19/20, 19/26, G01N 27/416

DOCUMENTOS RELEVANTES

Categoría	Documentos citados	Reivindicaciones afectadas
A	US-3841835-A (KENICHI KISHIMOTO et al.) 15.10.84 * Columna 1, líneas 39-47 *	1,3
A	ES-8204852-A (SHELL INTERNATIONALE RESEARCH MAATSCHAPIJ B.V.) 01.05.82 * Reivindicaciones 1,4,9 *	1,4
A	EP-409398-A (DIGITAL EQUIPMENT CORPORATION) 23.01.91 * Columna 4, líneas 16-52 *	1
A	ES-8706473-A (SOCIÉTÉ DES PRODUITS NESTLÉ, S.A.) 16.09.87 * Páginas 9,10 *	1
A	BASE DE DATOS PAJ en EPOQUE. Japanese Patent Information Organisation (Tokio, JP) JP-58200606-A (MATSURA SIYUUJI) 22.11.83 * Resumen; figura *	2
A	BASE DE DATOS PAJ en EPOQUE. Japanese Patent Information Organisation (Tokio, JP) JP-59063370-A (MATSUSHITA SEIKO KK) 14.04.84 * Resumen; figura *	2

Categoría de los documentos citados

X: de particular relevancia
Y: de particular relevancia combinado con otro/s de la misma categoría
A: refleja el estado de la técnica
O: referido a divulgación no escrita
P: publicado entre la fecha de prioridad y la de presentación de la solicitud
E: documento anterior, pero publicado después de la fecha de presentación de la solicitud

El presente informe ha sido realizado

[×] para todas las reivindicaciones
[ ] para las reivindicaciones n°:

Fecha de realización del informe	Examinador	Página
20.12.96	S. Fernández Díez-Picazo	1/1