A63F

MEMORIA DESCRIPTIVA

de una Patente de Invención a nombre de: AURORA PRODUCTS CORP., una corporación del Estado de Nueva York, de nacionalidad estadounidense, domiciliada en 44 Cherry - Valley Road, West Hempstead, New York - 11552, (USA); por: "JUEGO DE SUERTE Y DE DESTREZA".

430937

--------oooOOOooo--------

Int. Cl.[4] A63F 3/06

Este invento se refiere de modo general a un juego combinado de suerte y destreza y, más particularmente, a un juego que es una forma modificada del popular juego conocido como bingo.

A lo largo de los años, se han hecho populares diversas formas del juego de bingo, y son jugadas tanto por niños como por adultos. En una forma popular del juego de bingo, cada jugador es provisto con una o más tarjetas de bingo y señalizadores de tarjeta de bingo, teniendo cada una de las tarjetas diversas combinaciones de letras y números dispuestas en columnas (por ejemplo B-6). De una manera aleatoria,

se seleccionan diversas combinaciones de letras y números y todos los jugadores que tienen estas combinaciones particulares en sus tarjetas colocan un señalizador de tarjeta de bingo sobre el cuadrado apropiado. El desarrollo del juego continúa hasta que uno de los jugadores llena cualquier fila de cinco cuadrados, horizontalmente, verticalmente o diagonalmente, sobre su o sus tarjetas de bingo, en cuyo momento él o ellos se declara o declaran ganadores del juego.

Si bien el precedente juego tiene un sustancial valor de diversión y es interesante e intrigante tanto para niños como para adultos, se podría generar una mayor excitación adicional introduciendo más controles de los jugadores que determinarían el desarrollo del juego. Dado que se añade una nueva dimensión o variable a la destreza o al control de los jugadores, se pueden crear variantes y modificaciones adicionales de dichos juegos que habrán acrecentado el valor de diversión y el interés sustancial de los consumidores.

El presente invento se dirige a una forma modificada del juego de bingo. Más particularmente, en lugar de seleccionarse al azar cada una de las combinaciones de letras y números, tal como se efectúa en el juego convencional de bingo, el aparato del presente invento es utilizado para seleccionar las combinaciones particulares de letras y números, permitiendo el aparato de juego a los jugadores utilizar su destreza para producir el desenlace de la selección. En el desarrollo del juego, unas bolas indicadoras son propulsadas por un mecanismo propulsor de bolas sobre un campo de juego rotatorio que tiene

dos grupos de bolsas receptoras de bolas, cada una de las cuales tiene índices de letras o números que corresponden a ellas. Más particularmente, cada jugador utiliza su destreza y control del tiempo al hacer funcionar el mecanismo propulsor de bolas con el fin de disparar hacia una combinación particular de letras y números que aparece sobre su o sobre sus tarjetas de bingo, disparando primero una pequeña bola dentro de un grupo de bolsas, con el fin de seleccionar la letra deseada y disparando luego una bola grande dentro del otro grupo de bolsas para seleccionar el número deseado. Correspondientemente, la combinación de letras y números seleccionada por el jugador es indicada por la posición de las bolas dentro de los dos grupos de bolsas. Correspondientemente, en lugar de que las combinaciones de letras y números sean seleccionadas completamente al azar, tal como se efectúa en el juego convencional de bingo, cada jugador tiene la oportunidad de utilizar su destreza para propulsar las bolas indicadoras pequeñas y grandes y disparar hacia las deseadas combinaciones de letras y números para llenar los cuadrados situados sobre su tarjeta de bingo. De esta manera, se ha añadido una nueva dimensión de destreza al desarrollo del juego convencional de bingo y se aumenta el valor de diversión del mismo, prestando mayor interés y excitación a este juego bien conocido.

Correspondientemente, un objeto global del presente invento es crear un juego combinado de suerte y destreza que sea similar al juego convencional de bingo, pero que tenga una dimensión nueva e interesante de destreza y control en su de-

sarrollo. En su forma comercial, el juego es portátil, es de construcción relativamente simple, es fabricado con facilidad mediante técnicas de producción a gran escala con un costo relativamente bajo, e incluye un cierto número de componentes simples y relativamente indestructibles.

También es un objeto del presente invento crear un tablero de juego que tenga un campo de juego circular que incluye dos miembros propulsados en rotación, que pueden ser propulsados para girar en la misma dirección o en direcciones opuestas, poseyendo cada miembro bolsas receptoras de bolas y correspondientes índices.

De acuerdo con una forma de realización ilustrativa que muestra objetos y características del presente invento se crea un juego combinado de suerte y destreza que incluye un campo de juego circular, un pasillo de juego longitudinal que se extiende a partir de aquel y un mecanismo propulsor de bolas montado en el extremo del pasillo para propulsar bolas indicadoras pequeñas y grandes a lo largo del pasillo y sobre el campo de juego circular. El campo de juego incluye un miembro exterior y un disco interior que puede ser propulsado en rotación en la misma dirección o en direcciones opuestas. El miembro exterior está provisto con una pluralidad de tabiques portadores de índices que forman bolsas receptoras de bolas que están distanciadas para recoger la bola indicadora grande que es propulsada sobre el campo de juego, pero están distanciadas para permitir que las pequeñas bolas indicadoras pasen a través de los tabiques y sobre el disco interior. El disco in

terior está provisto con una pluralidad de bolsas receptoras de bolas y portadoras de índices, adaptadas para recibir a - la bola indicadora pequeña que pasa a través de los tabiques.

Igual que en el juego convencional de bingo, el objeto del presente juego combinado de suerte y destreza es que un jugador llene cualquier fila de cinco cuadrados, horizontalmente, verticalmente o diagonalmente, sobre su o sus tarjetas de bingo. Sin embargo, en el juego del presente invento, un jugador puede mejorar su destreza de disparo para mejorar las oportunidades de obtener combinaciones deseadas de letras y números, mientras que en el juego convencional de bingo, el jugador no tiene control sobre la determinación o la selección de las combinaciones de letras y números, que son seleccionadas al azar. Correspondientemente, se ha añadido una nueva dimensión de destreza y control al juego de bingo convencional, lo cual acrecienta de este modo el valor de diversión del mismo. Desde luego, el presente aparato de juego puede ser utilizado para jugar cualquier otro juego en que se deba efectuar una selección doble. Además, los índices de este juego pueden ser cambiados de manera que el aparato pueda ser utilizado para jugar una amplia variedad de juegos incluyendo, por ejemplo, pero sin ninguna limitación, versiones de juegos de naipes o cartas, de juegos de palabras y similares.

La descripción antedicha, así como otros objetos, características y ventajas del presente invento se comprenderán más completamente haciendo referencia a la siguiente descripción detallada de la forma de realización actualmente pre

1974

ferida, pero a pesar de ello ilustrativa solamente, de acuerdo con el presente invento, cuando se toma en unión con los dibujos anejos, en los cuales:

La Figura 1 es una vista en planta de una forma representativa del presente invento, mostrándose en ella accesorios de juego y bolas de juego con fines ilustrativos;

La Figura 2 es una vista de detalle fragmentaria a escala aumentada del cuadro de confrontación patrón;

La Figura 3 es una vista en planta desde la parte inferior que muestra con detalle la disposición de "Susana Loca" para hacer pivotar el tablero de juego;

La Figura 4 es una vista en planta desde la parte superior a escala aumentada, con partes suprimidas, con el fin de ilustrar diversos detalles del campo de juego rotatorio y de la propulsión del mismo;

La Figura 5 es una vista en sección, tomada sustancialmente a lo largo de la línea 5-5 en la figura 4 y mirando en la dirección de las flechas, que muestra detalles adicionales del tablero de juego y del mecanismo propulsor de bolas;

La Figura 6 es una vista en sección, tomada sustancialmente a lo largo de la línea 6-6 en la figura 1 y mirando en la dirección de las flechas, que muestra detalles adicionales de los compartimentos de almacenamiento y del mecanismo de propulsión de bolas; y

La Figura 7 es una vista en sección fragmentaria a escala aumentada, tomada sustancialmente a lo largo de la lí-

nea 7-7 en la figura 4 y mirando en la dirección de las flechas, que muestra detalles de la disposición de conmutación para suministrar energía al sistema de propulsión del campo de juego rotatorio.

Refiriéndose ahora específicamente a los dibujos y en particular a la figura 1, se muestra un juego ilustrativo, que lleva a realización características del presente invento, designado de modo general por el número de referencia 10, que incluye un tablero de juego 12 que a su vez incluye un campo de juego circular 14, un pasillo de juego longitudinal 16 que se extiende desde él y un mecanismo propulsor de bolas 18, - montado sobre un extremo del pasillo 16 para propulsar bolas indicadoras 20 de diversos tamaños a lo largo del pasillo 16 y sobre el campo de juego 14. En esta forma ilustrativa del - invento, que está diseñada particularmente para el juego de - bingo, los accesorios adicionales incluyen un número apropiado de tarjetas de bingo 22, señalizadores de tarjetas de bingo 24 convencionales, un suministro de fichas de juego 26, y un grupo de chavetas de confrontación 28, cuya finalidad se explicará seguidamente.

Los detalles constructivos del tablero de juego 12 se ven mejor en las figuras 4, 5 y 6. El tablero de juego 12, que puede ser una pieza moldeada de plástico monolítica, incluye un miembro de bastidor circular 30 que está configurado con una depresión 32 a modo de escalón y un árbol de montaje 32a en el centro de la misma y un miembro de bastidor longitudinal 34 que se extiende desde un lado 30a del miembro de

bastidor circular 30. El miembro de bastidor longitudinal 34 está construido para incluir dos miembros laterales 36, 38 - que definen el pasillo de juego 16, que se extiende longitudinalmente entre ellos. Además, tal como se muestra en la figura 4, unos miembros laterales 36, 38 están provistos con respectivos compartimentos de almacenamiento 36a, 38a y respectivas cubiertas o tapas 36b, 38b desmontables. En esta forma de realización particular, el compartimento de almacenamiento 36a puede ser utilizado para almacenar señalizadores de - tarjetas de bingo 24 y fichas de juego 26 y el compartimento de almacenamiento 38a puede ser utilizado para alojar pilas o baterías energéticas 40a, 40b, para una finalidad que se ha de explicar más tarde.

Tal como puede verse con la mayor claridad en la figura 4, los miembros laterales 36, 38 están provistos también con respectivos orificios de montaje 42, 44 para montar el mecanismo propulsor de bolas 18. Tal como se muestra en la figura 6, el mecanismo propulsor de bolas 18 tiene la forma de un arco de configuración triangular que tiene un soporte de suspensión 46 y alas de montaje 48, 50, para ser introducidas dentro de respectivos orificios de montaje 42, 44. Suspendida del soporte 46 se encuentra una disposición de bola trabada - que es ajustable con respecto a su distancia por encima del - pasillo de juego 16. Más particularmente, la disposición de - bola trabada incluye un miembro ranurado 52 que tiene formado en él un orificio 52a, de manera que una cadena 54 y una bola golpeadora 56 fijada a ella pueden ser ajustadas a diferentes

alturas y suspendidas del soporte de suspensión 46 a una distancia apropiada por encima del pasillo de juego 16. El pasillo de juego 16 está provisto también con un lugar de lanzamiento apropiado para bolas indicadoras 20, tal como una depresión 16a, que está adaptado para recibir bolas indicadoras 20 de diferentes tamaños, tales como una bola de diámetro pequeño 20a o una bola de diámetro grande 20b. Correspondientemente, tal como se explicará, la bola golpeadora 56 puede ser ajustada para quedar colineal con cualquiera de las bolas indicadoras 20a, 20b, de manera que, después de haber chocado con la bola golpeadora 56, éstas serán propulsadas a lo largo del pasillo de juego 16 y sobre el campo de juego 14.

Volviendo ahora a los detalles constructivos del campo de juego circular 14, estas características se muestran del mejor de los modos en las figuras 4 y 5. El campo de juego circular 14 incluye un miembro exterior 60 propulsado en rotación, que está montado para girar dentro de la depresión 32 a modo de escalón, y un miembro interior o disco 62, que está montado para girar dentro del miembro exterior 60. Más particularmente, el miembro exterior 60 está construido para tener una configuración a modo de escalón que se acopla dentro de la depresión 32 a modo de escalón y está provista en su centro con un tubo de montaje 60a que está adaptado para ser montado coaxialmente sobre el árbol de montaje 32a de manera que el miembro exterior 60 pueda girar con respecto al bastidor circular 30. Moviéndose hacia fuera desde el tubo de montaje 60a, el miembro exterior 60 está provisto también con una su-

perficie 60b de aplicación a rueda, para una finalidad que se ha de explicar más tarde. Además, sobre la circunferencia exterior o reborde 60c del miembro exterior 60 se disponen una pluralidad de tabiques verticales 60d que están distanciados apropiadamente para recoger bolas indicadoras grandes 20b, pero están suficientemente distanciados para permitir que pasen a su través bolas indicadoras pequeñas 20a. Mas allá de los tabiques 60d, la superficie superior del reborde exterior 60c está provista con una pluralidad de índices 60e que corresponden a cada uno de los espacios entre tabiques 60d. En esta forma ilustrativa del invento, que está diseñada particularmente para el juego de bingo, los índices 60e incluyen números apropiados que corresponden a los números existentes sobre las tarjetas de bingo 22.

El campo de juego circular 14 incluye también el miembro interior o disco 62 que está montado para girar dentro del miembro exterior 60. En su centro, el miembro interior 62 está provisto con una depresión 62a que tiene un orificio de montaje formado en la parte inferior de la misma de manera que el miembro interior 62 puede ser montado de manera capaz de girar sobre el árbol de montaje 32a, extendiéndose el extremo superior 32b del mismo a través del orificio de montaje. Moviéndose hacia fuera desde el centro del miembro interior 62, se dispone una superficie 62c de aplicación a rueda, que está en alineación con la superficie 60b de aplicación a rueda, formada sobre el miembro exterior 60. Además, el miembro interior 62 está provisto con una pluralidad de bolsas 62d receptoras

de bolas, que están separadas por tabiques 62e. En dirección hacia fuera de las bolsas 62d, la superficie superior del miembro interior 62 está provista con índices 62f que corresponden a cada una de las bolsas 62d. En esta forma ilustrativa del invento, que está diseñada particularmente para el juego de bingo, están dispuestas cinco bolsas receptoras de bolas 62d, y los índices 62f incluyen sendas letras de la palabra B-I-N-G-O asignadas a cada una de las bolsas 62d.

En el desarrollo del juego, el miembro exterior 60 es hecho girar en una dirección, mientras que el miembro interior 62 es hecho girar en una dirección opuesta. La disposición de propulsión única en su género, que logra esto, se muestra con la mayor claridad en las figuras 4 y 5. Más particularmente, el miembro exterior 60 es propulsado directamente por un conjunto de rueda 70 propulsada por motor y la rotación comunicada al reborde exterior 60 se emplea para hacer girar al disco interior 62 en una dirección opuesta por medio de un mecanismo transmisor de movimiento 90 que transmite el movimiento de rotación del miembro exterior 60 en una dirección para hacer girar el miembro interior 62 en una dirección opuesta. El conjunto de rueda propulsada por motor 70 incluye un motor 72 cuyo árbol primario o de salida 72a se aplica y hace girar a una correa de propulsión 74 que comunica movimiento de rotación a una polea 76. Montada para girar sobre la polea 76 se encuentra una rueda propulsora 78 que se aplica a un reborde vertical 60f que se extiende circunferencialmente formado sobre el miembro exterior 60. Todo el conjunto de rueda propul-

sada por motor 70 está montado sobre una plataforma 80 que a su vez está montada de manera capaz de pivotar con respecto a la depresión 32 en 80a y para asegurar que la rueda propulsora 78 permanezca aplicada al reborde vertical 60f, de manera que se comunica a éste un movimiento de rotación, la plataforma 80 montada pivotablemente es empujada a aplicación - con el reborde vertical 60f mediante medios apropiados, tales como un resorte 82. Desde luego, se entenderá que las baterías 40a, 40b están conectadas apropiadamente mediante unos alambres conductores 40c al motor 72 para comunicar energía al mismo. Tal como se muestra en la figura 4, en esta forma ilustrativa del invento, el miembro exterior 60 es propulsado en rotación en una dirección contraria a la de las agujas de un reloj mediante la rueda propulsora 78.

Cuando el miembro exterior 60 gira en una dirección contraria a la de las agujas de un reloj, la superficie 60b de aplicación a rueda formada sobre ella comunica este movimiento de rotación a medios transmisores de movimiento 90.Más particularmente, los medios transmisores de movimiento 90 están provistos con un orificio de montaje central y tres ranuras de cerradura 90a, que se extienden radialmente, las cuales están adaptadas para ser montadas sobre y aplicarse a llaves de montaje 32c formadas sobre el extremo superior del árbol de montaje 32a. Los medios transmisores de movimiento 90 están provistos asimismo con tres puntas o árboles 90b que se - extienden radialmente y que están adaptados para tener ruedas 90c montadas de manera capaz de girar sobre sus extremos. Co-

7 1974

rrespondientemente, como un resultado de la aplicación de ranuras de cerradura 90a a llaves de montaje 32c los árboles 90b, que se extienden radialmente no giran y permanecen estacionarios con el árbol de montaje 32a. No obstante, cuando gira el miembro exterior 60, la superficie de aplicación a rueda 60b formada sobre ella comunica movimiento de rotación a ruedas 90c, que a su vez se aplican a la superficie de aplicación a rueda 62c formada sobre el miembro interior 62, y transmiten el movimiento de rotación de ruedas 90c al miembro interior 62 mediante aplicación por fricción. Con el fin de asegurar que las ruedas 90c se apliquen por fricción a superficies de aplicación a ruedas 60b, 62c, para transmitir movimiento de rotación desde el miembro exterior 60 al miembro interior 62, el extremo superior del árbol de montaje 32a está provisto con un tornillo de bloqueo 62d que mantiene a las ruedas 90c y a las superficies de aplicación a rueda 60b, 62c aplicadas por fricción una a otra. Correspondientemente, deberá resultar evidente que cuando el miembro exterior 60 es propulsado en una dirección contraria a la de las agujas de un reloj, las ruedas 90c serán hechas girar en una dirección opuesta, y este movimiento será transmitido al miembro interior 62 de manera que éste gira en la dirección de las agujas de un reloj, opuesta a la del miembro exterior 60. Desde luego, también será posible hacer que el miembro exterior 60 y el miembro interior 62 giren en la misma dirección, simplemente haciendo que una disposición de doble rueda sustituya a cada una de las ruedas 90c.

En el desarrollo usual del juego, el tablero de juego 12 será colocado normalmente sobre una superficie plana,tal como un tablero de mesa T o similar, sentándose una pluralidad de jugadores alrededor del tablero de juego 12. Con el fin de que un jugador tome su turno, es necesario que el pasillo de juego longitudinal 16 y el mecanismo propulsor de bolas 18 montado sobre ella estén situados frente a cada uno de los jugadores. Con el fin de lograr esto de una manera simple y conveniente, el tablero de juego 12 está provisto con una disposición de "Susana Loca" en que el miembro de bastidor circular 30 pivota cuando el miembro de bastidor longitudinal 34 es hecho girar de un jugador a otro alrededor de un círculo. Más particularmente, tal como se muestra con la máxima claridad en la figura 3, el miembro de bastidor circular 30 está provisto con un miembro de aplicación a superficie 100 que tiene un árbol de soporte 100a que está montado pivotablemente con respecto al miembro de bastidor circular 30. Además de ello, sobre elmiembro de bastidor longitudinal 34, junto al lado inferior de compartimentos 36a, 38a, están montadas de manera capaz de girar respectivamente ruedas de aplicación a superficies 102, 104. De esta manera, después de que un jugador ha tenido su turno, no es necesario que el jugador cambie de posición o que el tablero de juego 12 sea levantado y movido. En lugar de ello, el jugador empuja meramente al miembro de bastidor longitudinal 34 hacia el siguiente jugador, de manera que las ruedas 102, 104 giran con respecto al tablero de mesa T. Esto hará que el tablero de juego 12 gire de modo que se

encuentre en alineación con el siguiente jugador. No obstante, el miembro de bastidor circular 30 y el campo de juego 14 permanecen situados en el centro de todos los jugadores, cuando estos pivotan con respecto al miembro de aplicación a superficie 100 que no gira con relación al tablero de mesa T.

Con el fin de suministrar energía desde baterias 40a, 40b al motor 72, se dispone una disposición de conmutación 110 única en su género para empujar a un miembro de contacto de resorte 108 a y fuera de aplicación con la batería 40a. Tal como se muestra en las figuras 4 y 7, el compartimento para batería 38a está provisto con una pared extrema 38c que tiene un canal 38d y una muesca 38e formada en él. Las baterias 40a, 40b están adaptadas para ser colocadas en el compartimento para batería 38a, de manera que la batería 40a está en aplicación con la pared extrema 38c y de manera que la batería 40b es siempre empujada a aplicación con el miembro de contacto de resorte 106. No obstante, el miembro de contacto de resorte 108 está montado para moverse dentro del canal 38d de manera que puede ser empujado en y fuera de aplicación con la batería 40a poniendo en funcionamiento la disposición conmutadora 110 que incluye un miembro de aplicación de dedo 112 que sobresale a través de un orificio 34a formado en la superficie superior del miembro de bastidor longitudinal 34. El miembro de aplicación de dedo 112 está formado enterizamente con un árbol 112, que está montado de forma capaz de pivotar con respecto al miembro de bastidor 34 de manera que el miembro de aplicación de dedo 112 puede ser hecho pivotar desde la posición de línea llena a la posi-

ción de línea de puntos mostrada en la figura 7. El miembro de aplicación de dedo 112 está provisto también con una prolongación 114 que se aplica al miembro de contacto de resorte 108 que está construido y montado de manera tal que siempre permanecerá en contacto con la prolongación 114. Correspondientemente, cuando el conmutador 110 es pivotado a su línea de puntos sobre la posición "ABIERTA", la prolongación 114 empujará al miembro de contacto de resorte 108 a aplicación con la batería 40a. Cuando se desea desconectar la energía, la disposición de conmutación 110 es hecha pivotar a su posición de línea llena o "CERRADA", y el miembro de contacto de resorte 108 permanecerá en contacto con la prolongación 114 cuando ésta se mueve alejándose de la batería 40a de manera que el miembro de contacto de resorte 108 es movido fuera de aplicación con la batería 40a. Además de ello, la disposición de conmutación 110 es mantenida en su posición "ABIERTA" o "CERRADA" mediante una disposición de levas que incluye un miembro de leva 112b formado sobre la parte inferior del miembro de aplicación de dedo 112 y un miembro de levas 116a que está montado sobre un brazo 116 en contacto con elmiembro de levas 112b. Correspondientemente, el conmutador 110 es mantenido en su posición CERRADA por aplicación del miembro de levas 112b a un lado del miembro de levas 116a y es mantenido en su posición ABIERTA por funcionamiento a la posición de línea de puntos sobre el otro lado del miembro de levas 116a.

Con el fin de proporcionar una clara compresión del aparato del presente invento, se proporcionará ahora una breve

descripción del desarrollo del juego. En una utilización típica, el aparato descrito puede ser ajustado para jugar una variante del popular juego del bingo en que el aparato del presente invento es utilizado por los jugadores para efectuar las selecciones alfabéticas y numéricas. Con el fin de preparar al juego para jugar el bingo, unas tarjetas de bingo 22, unos - señalizadores de tarjeta de bingo 24, unas fichas de juego 26 y unas chavetas de confrontación 28 son distribuidas entre los jugadores, siendo colocadas a un lado fichas de juego 26 que han quedado encima para incluirlas como "pote de ganador" para la primera ronda de juego. Además, el mecanismo propulsor de bolas 18 está montado en orificios de montaje, 42, 44 y la altura de la bola golpeadora 56 es ajustada con respecto al pasillo de juego 16 tal como arriba se explica. El tablero de juego 12 es colocado en el centro de los jugadores y es hecho girar sobre ruedas 102, 104 de manera que el pasillo de juego 16 y el mecanismo propulsor de bolas 18 están enfrentados al primer jugador. El conmutador mecánico 110 es hecho funcionar a su línea de puntos o posición ABIERTA, de manera que el - miembro de contacto de resorte 108 es puesto en aplicación con la batería 40a para completar el circuito que excita el motor 62 y hace que gire la rueda de propulsión 78 y que comunique movimiento de rotación al miembro exterior 60. Tal como arriba se explica, cuando gira el miembro exterior 60, los medios transmisores de movimiento 90 incluyendo ruedas 90c transfieren su movimiento de rotación al miembro interior 62 de manera que éste gira en una dirección opuesta.

Estando el aparato preparado para el juego, cada jugador intenta disparar cualquier combinación de letras y números que aparezca sobre su tarjeta de bingo 22, disparando primero la bola indicadora pequeña 20a para la letra deseada y disparando luego la bola indicadora grande 20b para el número deseado. Más particularmente, el primer jugador coloca la bola indicadora pequeña 20a sobre el lugar o asiento de lanzamiento 16a, y la cadena 54 y la bola golpeadora 56 son ajustadas de manera que la bola golpeadora 56 esté colineal con la bola 20a para obtener un impacto apropiado. Luego la bola golpeadora 56 es movida radialmente hacia fuera del tablero de juego 12 al tiempo que se mantiene atirantada la cadena 54 con el fin de asegurar un grado de predecibilidad al poner en contacto con la bola indicadora pequeña 20a. Luego la bola golpeadora 56 es dejada libre o impulsada hacia delante tal como se indica por la flecha de dirección A (figura 5). Si bien el popular juego de bingo es un juego enteramente de suerte, no teniendo los jugadores ningún control sobre las selecciones alfabéticas y numéricas, el aparato del presente invento permite que el jugador utilice su destreza para propulsar la bola indicadora 20 a una letra o un número que se dice. Más particularmente, antes de que sea liberada la bola golpeadora 56, el jugador puede vigilar la rotación del miembro interior 62 de manera que cuando la bolsa 62d deseada y las correspondientes letras de índice 62f están entrando en alineación con el pasillo de juego 16, el jugador pueda liberar entonces la bola golpeadora 56 para que choque con la bola indicadora pequeña 20a y la propulse a lo largo

del pasillo de juego 16 y sobre el campo de juego 14. Correspondientemente, el jugador puede utilizar su control del tiempo y su destreza para apuntar a la bolsa 62d y a la letra 62f que se deseen. No obstante, queda el elemento de la suerte en el desarrollo del juego ya que la bola indicadora pequeña 20a ha de pasar sobre el miembro exterior 60 que está girando en la dirección opuesta a la bolsa 62d deseada y, además, el elemento de la suerte es aumentado también ya que la bola indicadora pequeña 20a ha de pasar a través de tabiques 60d y sobre el miembro interior giratorio 62 antes de pasar a descansar dentro de una de las bolsas 62d.

Correspondientemente, resultará también evidente que un jugador tiene la oportunidad de mejorar su destreza para el juego con el aparato del presente invento. Más particularmente, cuando mejora la destreza del jugador, éste puede determinar mejor el tiempo que necesitará la bola indicadora pequeña 20a para pasar sobre el reborde exterior giratorio 60c, a través de tabiques 60d y dentro de la bolsa 62d deseada, que está girando en sentido opuesto. De esta manera, el juego del presente invento permite que el jugador utilice y mejore su destreza y su control del tiempo para disparar hacia bolsas 62d deseadas y hacia letras alfabéticas correspondientes, según se muestran por índices 62f, mientras que en el juego de bingo convencional, las letras y los números son seleccionados completamente al azar y el jugador no tiene ninguna oportunidad de controlar el desarrollo del juego ni de mejorar su destreza.

1974

Una vez que la bola indicadora pequeña 20a pasa a descansar dentro de una de las bolsas 62d y después de que ha sido seleccionada la correspondiente letra 62f, el jugador debe utilizar entonces el mecanismo propulsor de bolas 18 para impulsar la bola indicadora grande 20b a lo largo del pasillo de juego 16 y sobre el campo de juego 14. De la misma manera que con la bola indicadora pequeña 20a, la bola indicadora grande 20b es colocada sobre el asiento o lugar de lanzamiento 16a y es impulsada por el mecanismo propulsor de bolas 18. De nuevo, el jugador puede emplear su destreza y control del tiempo para disparar hacia un tabique 60d deseado y hacia un número 60e correspondiente sobre el miembro exterior rotatorio 60. No obstante, cuando el miembro exterior 60 está girando, queda el elemento de la suerte en el desarrollo del juego ya que la bola indicadora grande 20b será hecha girar con el reborde exterior 60c antes de que pase a descansar entre un par de tabiques 60d.

Las posiciones de las bolas indicadoras pequeñas y grandes 20 determinan la combinación seleccionada de letras y números (por ejemplo: B - 6) y entonces el jugador reclama esta combinación. Todos los jugadores que tienen esta combinación particular sobre sus tarjetas de bingo 22 deberán colocar un señalizador de tarjeta de bingo 24 sobre el cuadrado apropiado. El jugador que dispara la combinación introduce una chaveta de confrontación 28 dentro del orificio marcado para esta combinación en el cuadro de confrontación patrón 36b, tal como se muestra en la figura 2. El siguiente jugador

11 OCT 1974

utiliza luego el mismo método y continúa el juego alrededor de la mesa hasta que uno de los jugadores llena una fila cualquiera de cinco cuadrados, horizontalmente, verticalmente o diagonalmente, sobre su tarjeta de bingo. Cuando se ha hecho esto, el jugador es declarado ganador de la ronda de juego, recogiendo todas las fichas de juego existentes en el "pote". Cuando un jugador reclama ser el ganador, su tarjeta de bingo ganadora debe ser comprobada emparejando los cuadrados que él reivindica haber llenado con respecto al cuadro de confrontación patrón 36b. Las chavetas de confrontación patrones 28 no deberán ser retiradas hasta que se haya verificado y comprobado la tarjeta de bingo ganadora. Termina el juego cuando, después de varias rondas, un jugador retiene todas las fichas.

Naturalmente, el aparato del presente invento puede ser utilizado para jugar uno cualquiera de una amplia variedad de juegos de tablero, por ejemplo cualquier juego en el que deban efectuarse dos selecciones por parte de un jugador para determinar el desarrollo del juego, siendo utilizado el aparato aquí descrito en calidad de selector. Por ejemplo,el aparato del presente invento puede ser utilizado para jugar juegos de naipes o cartas en los que una bola es utilizada para determinar la carta apropiada y la otra bola es utilizada para determinar el número o la letra de la carta.

Tal como resultará evidente con facilidad para los técnicos en la materia, el invento puede ser utilizado en otras formas o juegos específicos sin apartarse de su espíri

tu o de sus características esenciales. Por ejemplo, el mecanismo propulsor de bolas actualmente ilustrado podría ser cambiado de manera que se utilizase cualquier tipo de disposición para propulsar las bolas de juego sobre el campo de juego. Por lo tanto, las presentes formas de realización han de ser consideradas como ilustrativas y no restrictivas, siendo establecido el alcance del invento por las reivindicaciones en lugar de por la descripción que antecede, y se pretende que estén abarcados por él todos los cambios que caigan dentro del significado y del margen de equivalencias de dichas reivindicaciones.

N O T A

Se reivindica como nuevo y de propia invención.

1.- Juego de suerte y de destreza, que comprende un campo de juego circular y bolas indicadoras primeras y segundas, caracterizado por el hecho de que unos medios propulsores dirigen a dichas bolas indicadoras primeras y segundas sobre dicho campo de juego, incluyendo dicho campo de juego un primer miembro rotatorio que tiene primeros medios receptores de bolas adaptados para recibir a dicha primera bola indicadora, un segundo miembro rotatorio situado entre dicho primer miembro rotatorio y dichos medios propulsores, estando adaptado dicho segundo miembro rotatorio para recibir a dicha segunda bola indicadora, impidiendo dichos segundos medios receptores de bolas el paso de dicha segunda bola indicadora

17 1974

y permitiendo el paso de dicha primera bola indicadora dentro de dichos primeros medios receptores de bolas, y los medios propulsan a dichos primeros y segundos miembros rotatorios.

2.- Juego de acuerdo con las reivindicación 1, caracterizado por el hecho de que dicho primer miembro rotatorio incluye además primeros medios de índice sobre dichos primeros medios receptores de bolas y dicho segundo miembro rotatorio incluye además segundos medios de índice sobre dichos segundos medios receptores de bolas.

3.- Juego de acuerdo con las reivindicaciones anteriores, caracterizado por el hecho de que dichos medios propulsores incluyen primeros medios propulsores para propulsar directamente en rotación a dicho segundo miembro rotatorio, y medios transmisores de movimiento para transmitir la rotación de dicho segundo miembro rotatorio a dicho primer miembro rotatorio para hacer que dicho primer miembro rotatorio gire en una dirección opuesta a la de dicho segundo miembro rotatorio.

4.- Juego de acuerdo con las reivindicaciones anteriores, caracterizado por el hecho de que dicho segundo miembro rotatorio incluye un reborde vertical que se extiende circunferencialmente, y dichos primeros medios de propulsión incluyen una rueda propulsada por motor para aplicarse a dicho reborde vertical con el fin de comunicar movimiento de rotación a dicho segundo miembro rotatorio.

5.- Juego de acuerdo con las reivindicaciones anteriores, caracterizado por el hecho de que dichos medios -

transmisores de movimiento incluyen una pluralidad de ruedas rotatorias transmisoras de movimiento para aplicarse por fricción a dichos primeros y segundos miembros rotatorios.

6.- Juego de acuerdo con las reivindicaciones anteriores, caracterizado por el hecho de que dicho primer miembro rotatorio incluye una superficie para aplicarse por fricción a dichas ruedas transmisoras de movimiento para hacerlas girar en una dirección, y dicho segundo miembro rotatorio incluyen una superficie para aplicarse por fricción a dichas ruedas transmisoras de movimiento para hacer que dicho segundo miembro rotatorio sea hecho girar en una dirección opuesta a la de dicho primer miembro rotatorio.

7.- Juego de acuerdo con las precedentes reivindicaciones, caracterizado por el hecho de que dichos segundos medios receptores de bolas incluyen una pluralidad de miembros verticales distanciados circunferencialmente alrededor de dicho segundo miembro rotatorio.

8.- Juego de acuerdo con las precedentes reivindicaciones, caracterizado por el hecho de que dicho tablero de juego incluye además un miembro que se extiende longitudinalmente que define un pasillo de juego adyacente a dicho campo de juego incluyendo dicho miembro de prolongación unos compartimentos de almacenamiento que tienen tapas de compartimento separables y un compartimento incluye índices para ser utilizados como un cuadro de confrontación.

9.- Juego de acuerdo con las reivindicaciones anteriores, caracterizado por el hecho de que dichos medios pro-

pulsores de bolas incluyen una bola de impacto trabada montada sobre dicho pasillo de juego para golpear a dichas bolas indicadoras primeras y segundas, y propulsarlas a lo largo de dicho pasillo y sobre dicho campo de juego.

10.- Juego de acuerdo con las precedentes reivindicaciones, caracterizado por el hecho de que dicha primera bola indicadora es de diámetro menor que el de dicha segunda bola indicadora.

11.- Juego de acuerdo con las reivindicaciones anteriores, caracterizado por el hecho de que dicho campo de juego circular está montado pivotablemente sobre un miembro de aplicación a superficie, y dicho miembro que se extiende longitudinalmente está provisto sobre su lado inferior con ruedas rotatorias para aplicarse a una superficie de manera que dicho miembro que se extiende circunferencialmente puede ser hecho girar cuando pivota dicho campo de juego circular.

12.- Juego de acuerdo con las reivindicaciones anteriores, caracterizado por el hecho de que uno de dichos compartimentos está adaptado para alojar baterías, incluyendo dicho compartimento una pared extrema para aplicarse a una de dichas baterías y teniendo un canal formado en él, un miembro de contacto de resorte montado en dicho canal, y medios de conmutación que se aplican a dicho miembro de contacto de resorte para mover a dicho miembro de contacto de resorte en y fuera de aplicación con una de dichas baterías.

13.- "JUEGO DE SUERTE Y DE DESTREZA".

Tal como se describe y reivindica en la presente Me-

moria Descriptiva, que consta de veintiseis hojas escritas a máquina por una sola cara y de sus correspondientes dibujos.

Madrid, 11 OCT. 1974

Aurora Products Corp, una corporación del Estado de Nueva York.

son 2 hojas

hoja 1ª

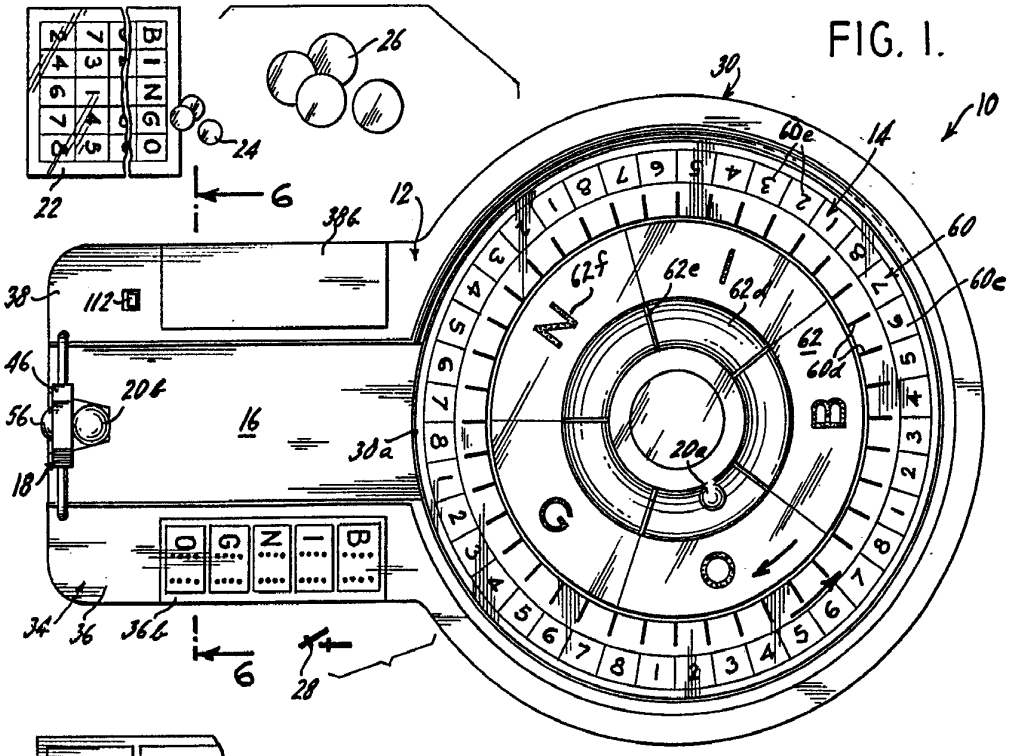

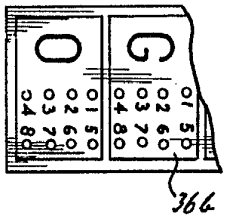

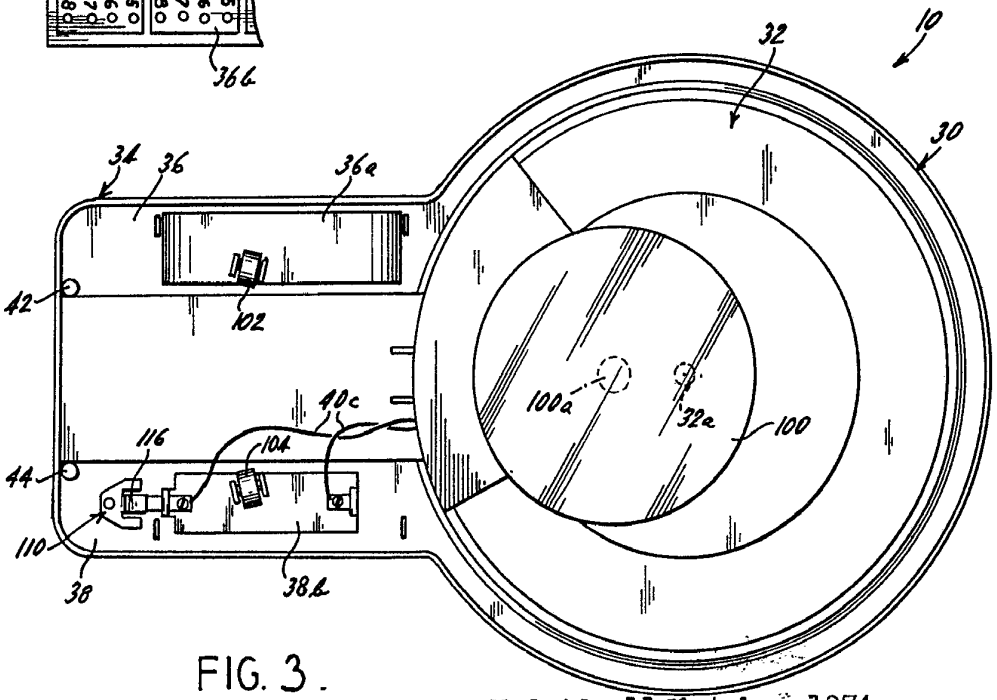

FIG. 3.
Escala variable

Madrid, 11 octubre 1974

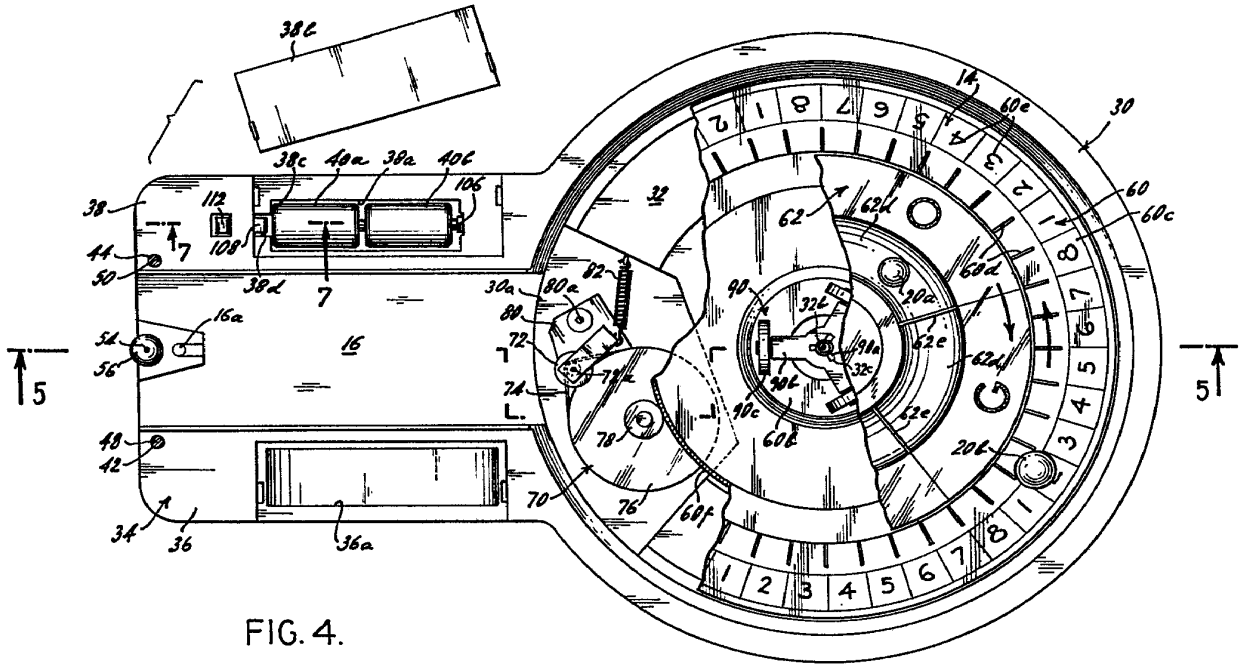

FIG. 4.

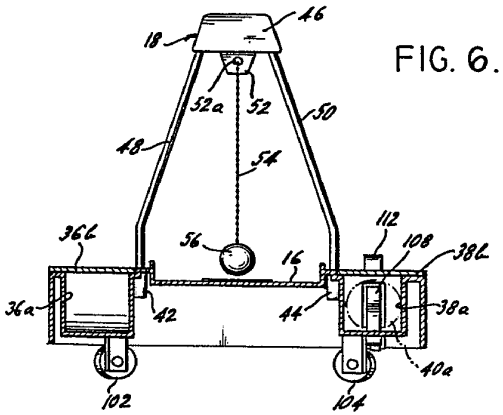

FIG. 6.

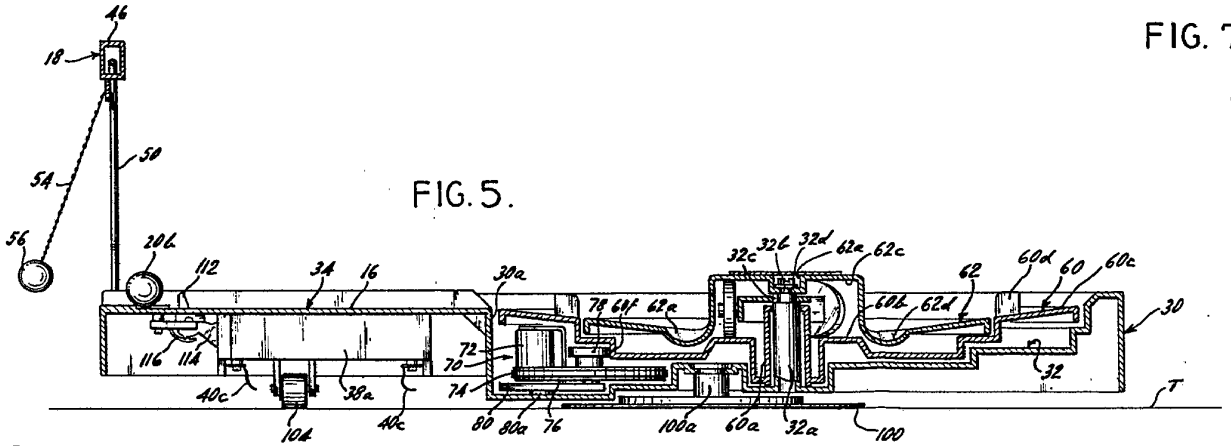

FIG. 5.

FIG. 7.

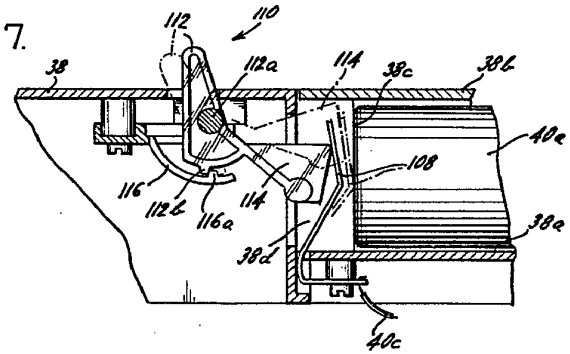

Escala variable

Madrid, 11 Octubre 1974

Aurora Products Corp., una corporación
del Estado de Nueva York.

son 2 hojas

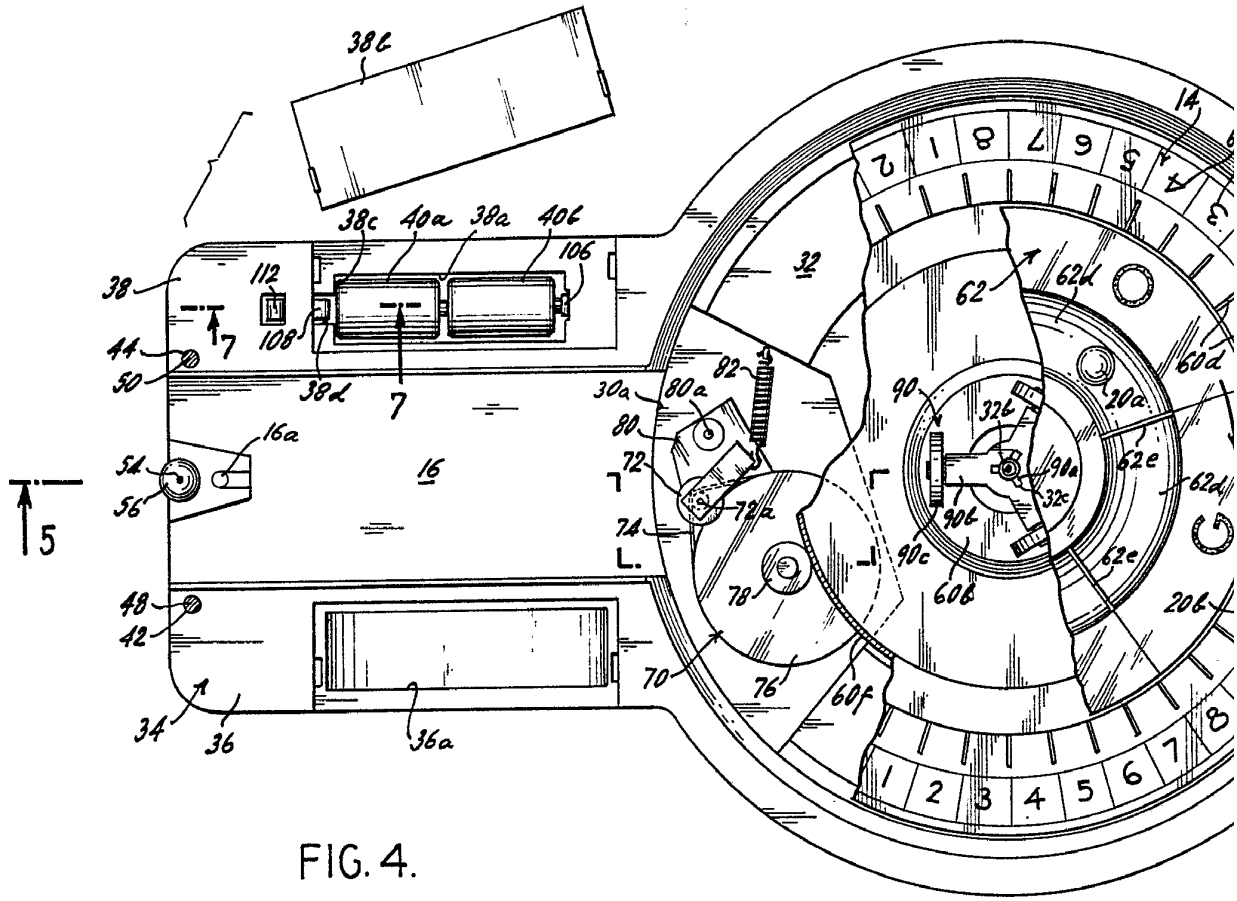

FIG. 4.

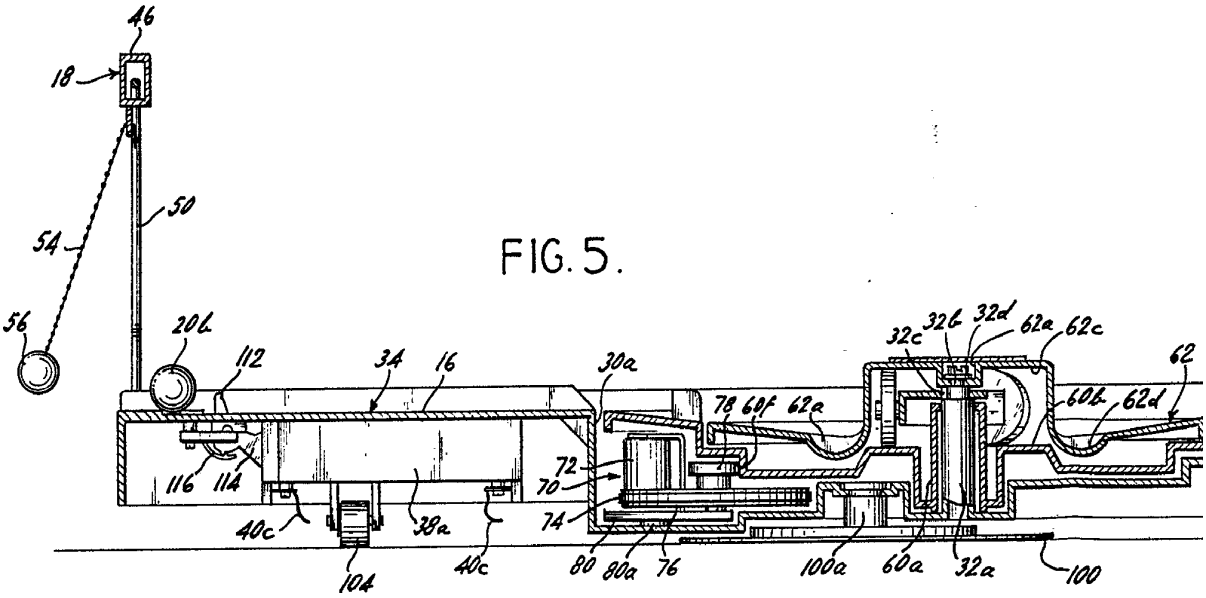

FIG. 5.

Escala variable

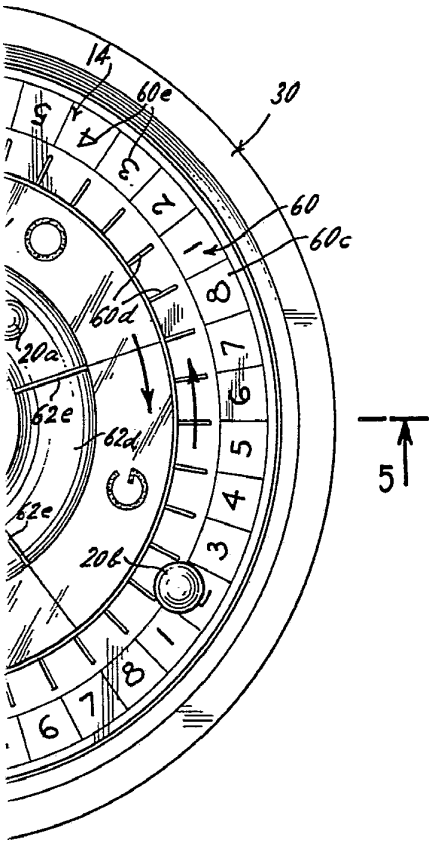

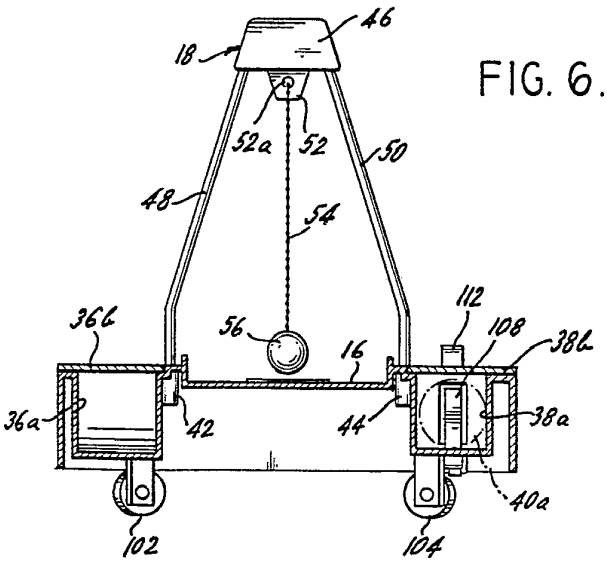

FIG. 6.

FIG. 7.

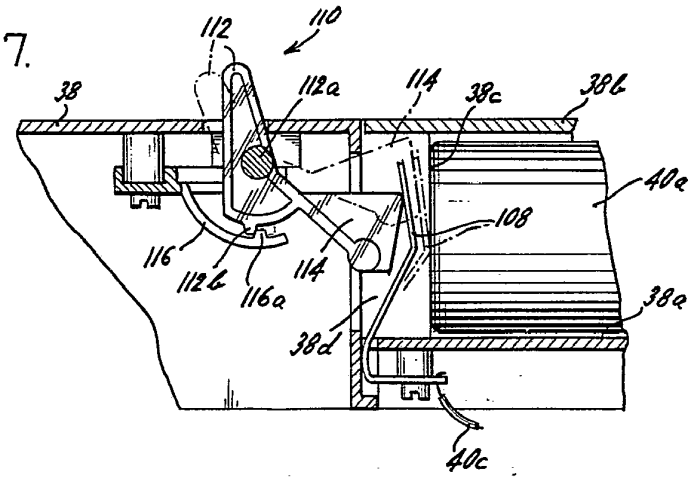

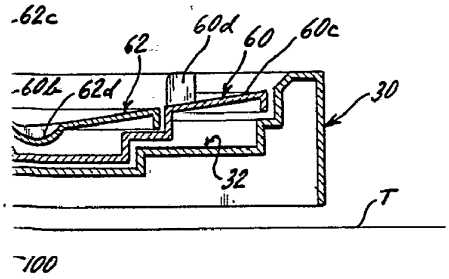

Madrid, 11 Octubre 1974