H01H 23/200

385292

SECCION TECNICA
CLASIFICACION
CLASE H01
SUBCLASE H

PATENTE DE INVENCION

que por veinete años, para España, se solicita a favor de la Firma BASSANI S.p.A. entidad italiana, residente en MILANO (ITALIA),C.so Porta Vittoria 9, por: " SISTEMA DE DISPARO EN ESPECIAL PARA INTERRUPTORES ELECTRICOS O SIMILARES, DE PEQUEÑA POTENCIA."

MEMORIA DESCRIPTIVA

El objeto del presente invento es un sistema de disparo especialmente indicado para interruptores electricos o similares de pequeña potencia.-

El sistema objeto del invento es del tipo en el que el muelle de disparo está constituido por una ballestilla.En los dispositivos conocidos del tipo antes indicado,el muelle en forma de ballesta se hallaba montado en la planca de mando y oscilaba solidariamente a la misma y se hallaba orientado de forma de dirigir su parte convexa hacia el elemento oscilante,tal como un basculante,sobre el que se hallaban montados los contactos móviles.-

Esta disposición llevaba anexos varios inconvenientes: - El primero consistia en que para hacer oscilar albasculante era necesario deformar algo la ballesta lo que tenia como consecuencia una limitada presión del muelle y por lo tanto a una limitada presión de contacto y además no proporcionaba una adecuada velocidad de disparo.Por otra parte una deformación más acentuada de la ba--

POOR QUALITY

llesta impediria la oscilación del basculante.-

Otro inconveniente la constituia el hecho de que la limitada presión y el limitado conectado entre la ballesta y el basculante permitian el lanzamiento de este último en el disparo pero nomantenia sobre el mismo una presión adecuada para limitar el rebote de los contactos por cuya razón se originaban frecuentemente fenómenos de soldadura de los contactos lo queprovocaba además un más rápido desgaste de los contactos.-

Un ulterior inconveniente lo constituia que a causa de la disposición adoptada la palanquita de mando sobresalia bastante del aparato y además tenia excesivo recorrido,defectos estos a tener muy en cuenta sobre todo en los aparatos empotrados en los que desde una placa sobresalen solamente las palancas de mando siendo deseable que estas últimas sobresalga lo menos posible a fin de evitar maniobras accidentales.-

El presente invento elimina todos los defectos o inconvenientes más arriba especificados.-

El dispositivo objeto delapresente invención se caracteriza por el hecho de que el muelle en forma de ballesta se halla montado con su parte concava dirigida hacia el basculante y se halla montada sobre este último con sus extremos de forma que oscila solidariamente con el basculante,por contener unpuentecillo que actúa como excentrico que actúa sobre la pared cetral de la ballestilla la empuja hacia el basculante de forma que presiona fuertemente el muelle extendiéndose más alla del punto de articulación del basculante para engancharse mediante sus brazos a dos aletas laterales descendientes desde la palanca de maniobra.-

Además de aliminar los inconvenientes más arriba anotados este dispositivo se presta al montaje mecanizado de las piezas para la producción en grandes series.Además garantiza un exacto posicionado de la palanca de mando aliminando el peligro de equilibrio inestable del basculante.-

El objeto del invento a puro titulo informativo y ejemplo no limitativo de realización se muestra en el dibujo adjunto que representa una vista parcialmente seccionada del dispositivo de disparo.-

Con referencia a la citada figura el mecanismo comprende: un basculante 1 sobre el que se hallan montados los contactos 2 y 3 que puede oscilar sobre el punto 4. Los contactos 2 y 3 se hallan - destinados a unirse a los contactos 2' y 3' respectivamente.-

En la cara opuesta a la que lleva los contactos el basculante 1 presionan sobre el mismo los extremos de un muelle en forma de ballesta 5 de forma que la mencionada ballesta oscila solidariamente con el basculante 1.La ballesta se presiona sobre el basculante por la deformación sufrida por el puentecillo 6 que actúa en la parte central de la ballesta 5 con su parte transversal 7 mientras que sus brazos se hallan unidos por debajo del punto de articulación 4 del basculante en alojamientos 8 presentados por dos orejetas laterales 9 unidas a la palanca de maniobra 10.En la figura se halla - visible solamente una orejeta 9 pero en la realidad son dos y descienden a ambos lados de la palanca 10 y contienen entre si el basculante 1 y el muelle 5 y el puente 6,La palanquita 10 es del tipo conocido y puede oscilar en una cavidad arqueada 12 en la que se aloja un resalte en forma de sector circular 13 que sobresale desde cada una de las dos orejetas 9 y cuyo vertice hace tope en un colarrin 14 ya conocido que circunda el aparato.-

Como puede verse en la figura,los extremos de los brazos del puente 6 para proporcionar la excentricidad necesaria para el - disparo a un lado o a otro del basculante tienen que describir un - limitado recorrido anular por lo que queda limitada la oscilación - de las orejetas 9 y por ende de a palanca 10.-

Debe notarse que cualquiera que sea ladeformación de la - ballestilla el basculante 1 este puede oscilar y el acetuar la de-- formación de la ballestilla 5 con el consiguiente aumento de la presión sobre el basculante influye positivamente sobre la velocidad - de disparo,sobre la presión en los contactos y sobre la amortigua-- ción del rebote de los contactos.-

Naturalmente el invento puede ser llevado a la practica - incluso en forma diversas a la ilustrada sin que por ello se salga del ambito del mismo.-

Descrita suficientemente la naturaleza y alcance de la --

presente invención, se haceconstar que en la misma podrán ser variables los materiales, dimensiones y en general aquellos otros detalles accesorios o secundarios que no alteren, cambien ni modifiquen la esencialidad propuesta.-

Los términos en que queda redactada esta memoria son ciertos y fiel reflejo del objeto descrito, debiéndose interpretar en un sentido más amplio y nunca en forma limitativa.-

REIVINDICACIONES

Se reivindica como de la propia y nueva invención la propiedad y explotación exclusiva de:

1ª.- Sistema de disparo en especial para interruptores electricos o similares, de pequeña potencia; caracterizado por un basculante que lleva los contactos móviles sobre el que actúa un muelle en forma de ballestilla que puede oscilar juntamente con el basculante y cuya presión sobre este último se ha provocado por la deformación generada por un puentecillo que actúa como elemento excentrico y cuyos brazos se hallan unidos a elementos oscilantes previstos más abajo del punto de articulación del mencionado basculante.-

2ª.- Sistema de disparo en especial para interruptores electricos o similares, de pequeña potencia; seg.reiv.1ª,caracterizado porque los elementos oscilantes a los que se hallan unidos los brazos del puentecillo se hallan constituidos por alojamientos presentados por los extremos de dos aletas que forman un solo cuerpo con la palanca demando y que se extienden más allá de dicha ballestilla y del mencionado basculante.-

3ª.- " SISTEMA DE DISPARO EN ESPECIAL PARA INTERRUPTORES ELECTRICOS O SIMILARES, DE PEQUEÑA POTENCIA."

Consta la presente memoria descriptiva de cuatro hojas numeradas y mecanografiadas por una sola cara a las que se les acompañan un plano para su mejor comprensión.-

Madrid, 6 NOV. 1970

RODOLFO DE LA TORRE
P. P.

José Pérez Collado

385202

385292

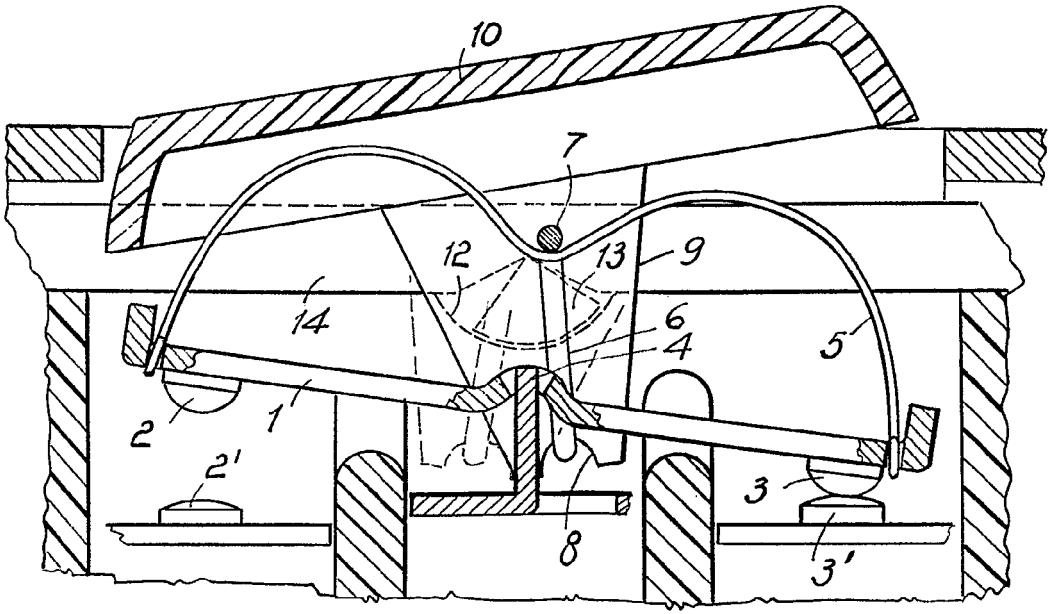

6 NOV. 1970

RODOLFO DE LA TORRE
P. P.

José Pérez Collado

ESCALA VARIABLE

565202

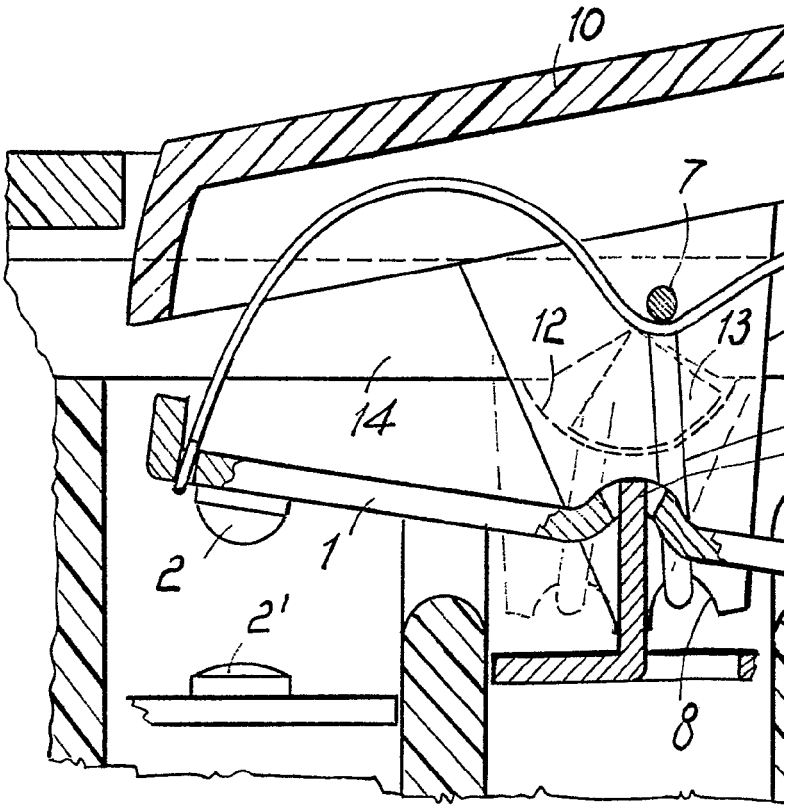

HOJA ÚNICA.

365292

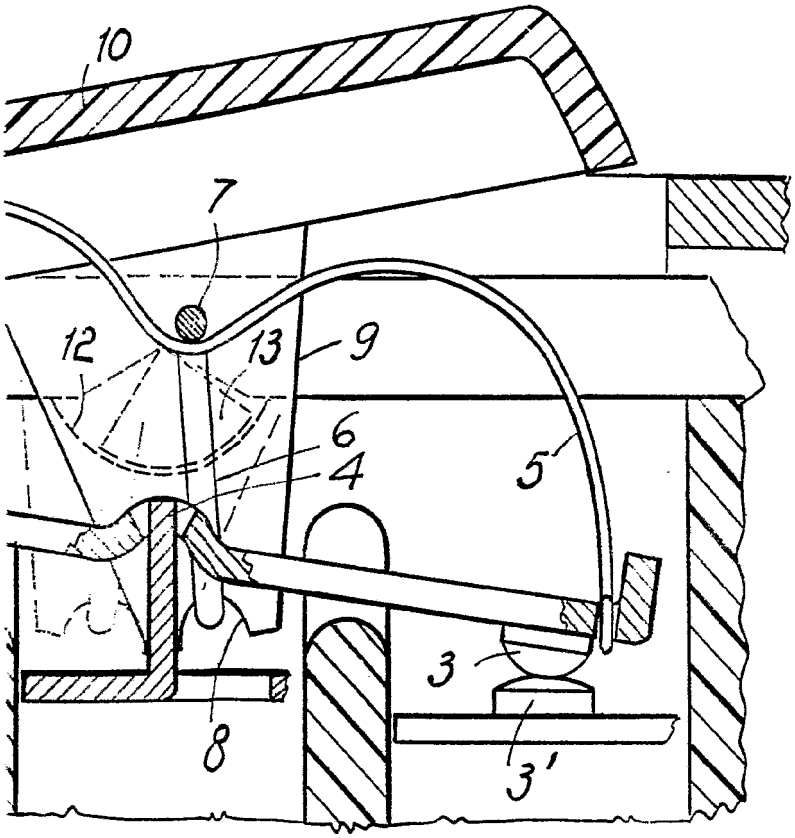

6 NOV. 1970

RODOLFO DE LA TORRE
P. P.

José Pérez Collado

ESCALA VARIABLE