337972

337972

M E M O R I A D E S C R I P T I V A

que se acompaña a una solicitud de patente de invención por veinte años, para España y sus Posesiones, por

PERFECCIONAMIENTOS EN APARATOS PULVERIZADORES CON TOBERA.

Solicitante : D. Miguel SABATE MONTOLIU

Nacionalidad : Española

Residencia : VILLAFRANCA DEL PANADES (Barcelona)

Domicilio : Calle P. Alegret 33.

- - - -

MEMORIA DESCRIPTIVA

337972

La presente invención se refiere a perfeccionamientos en aparatos pulverizadores, con tobera, aptos para diversidad de aplicaciones, pero más especialmente destinados a pulverizadores y sulfatadores agrícolas, sin que ello implique, sin embargo, una restricción en su uso.

Son diversas las ventajas que aporta la invención entre las que merecen destacarse las siguientes:

a - Acoplamiento de la tobera al pulverizadorformando una atomización del líquido a su salida.

b - Con la mitad del líquido empleado en un pulverizador convencional se consigue la misma densidad de pulverización.

c - Posibilidad de graduación de la distancia de lanzamiento (mínimo de salida hasta un máximo de 8 metros.

d - Aumento de la circunferencia del cono de proyección a medida que aumenta la distancia de la misma.

El pulverizador según la invención, va acoplado a una barra de tubo, metálica, vertical, y ésta, fija a dos horizontales para poder graduar el ansho de vía según la clase de cultivo a tratar.

Asimismo va acoplado a dos barras individuales que forman un semicirculo para tratamiento de plantaciones de árboles frutales; cada una de estas barras puede llevar acoplados cuatro o más de estos pulverizadores.

Para mejor comprensión de esta memoria se acompaña una hoja de planos que muestra una sección vertical de un pulverizador según la invención, debiéndose considerar que esta realización es explicativa pero no limitativa.

337972 13 MAR. 19

De conformidad con la invención referida a los dibujos adjuntos, el pulverizador consta de dos cuerpos unidos entre sí, uno anterior o terminal (6) y otro posterior (11) de sección tubular; este cuerpo inferior posée en su extremo libre un mando regulador (10) accionable a mano tras el xual vá el rácor de un prensaestopa (9); lateralmente y en sentido oblícuo posée un conducto (8) macho para entrada de líquido.

En el interior, hueco, de este cuerpo, va un eje regulador (7) y en el segundo cuerpo (6) del aparato, dentro del mismo, va un émbolo estriado (5) sobre el cual, y dentro del citado segundo cuerpo, se acopla una junta tórica (4) encima de la cual va una placa (3) de acero inoxidable, perforada, para salida del líquido atomizado, proviéndose delante de ella un rácor pulverizador de salida de líquido (2) y llevando este segundoncuerpo (6) debidamente acoplado junto a su extremo libre, un embudo semi-atomizador de líquido (1).

Finalmente, tras lo descrito sólo resta señalar que en la presente invención caben cuantas variantes de realización sean posibles sin que se altere su esencia, pudiéndose fabricar su objeto en toda clase de materiales, formas y tamaños adecuados, sin limitación.

- - - -

NOTA - Descrito suficientemente lo que antecede sólo resta señalar que lo que se declara propio y nuevo del solicitante es lo contenido en las siguientes:

337972

13 MAR

REIVINDICACIONES:

1 - Perfeccionamientos en aparatos pulverizadores, con tobera, de empleo múltiple, y más especialmente de empleo agrícula como pulverizador o sulfatador, caracterizado por estar constituído de dos cuerpos, de los cuales el posterior posée en su extremo libre un mando regulador accionable a mano, tras el cual va el rácor de un prensaestopa; llevando lateralmente, en sentido oblícuo, un conducto macho para entrada de líquido.

2 - Perfeccionamientos, según reivindicación 1ª caracterizados porque en el interior, hueco, de estos dos cuerpos unidos entre sí, va un émbolo estriado, tras un eje regulador; yendo delante del mismo, debidamente acoplada, una junta tórica.

3 - Perfeccionamientos, según reivindicaciones 1 y 2 caracterizados porque delante de dicha junta tórica va una placa de acero inoxidable, perforada, para salida del líquido atomizado.

4 - Perfeccionamientos, según reivindicaciones de 1 a 3 caracterizados porque delante de esta placa perforada va un rácor pulverizador de salida del líquido.

5 - Perfeccionamientos, según reivindicaciones de 1 a 4 caracterizados porque el segundo de los dos cuerpos descritos, lleva acoplado junto a su extremo libre, un embudo semi-atomizador de líquido.

6 - Perfeccionamientos, según reivindicaciones de 1 a 5 caracterizados porque el pulverizador va acoplado a una barra de tubo metálica, vertical, y ésta, va fija a dos barras horizontales, para graduar el ancho de vía según la clase de cultivo a tratar.

7 - Perfeccionamientos, según reivindicaciones de 1

337972.

13 MAR.

a 6 caracterizados porque el aparato va acoplado a dos barras individuales, que forman semicírculo, para tratamiento de plantaciones de árboles frutales, pudiendo llevar cada barra cuatro o más de estos aparatos.

8 - PERFECCIONAMIENTOS EN APARATOS PULVERIZADORES CON TOBERA.

- - - -

Todo según se describe en esta memoria que consta de cinco hojas foliadas y escritas por una cara con noventa y ocho líneas y dibujo anexo.

Madrid 13 marzo, 1967

p.a.

D. MIGUEL SABATE MONTOLIU 337.972 HOJA UNICA

337972

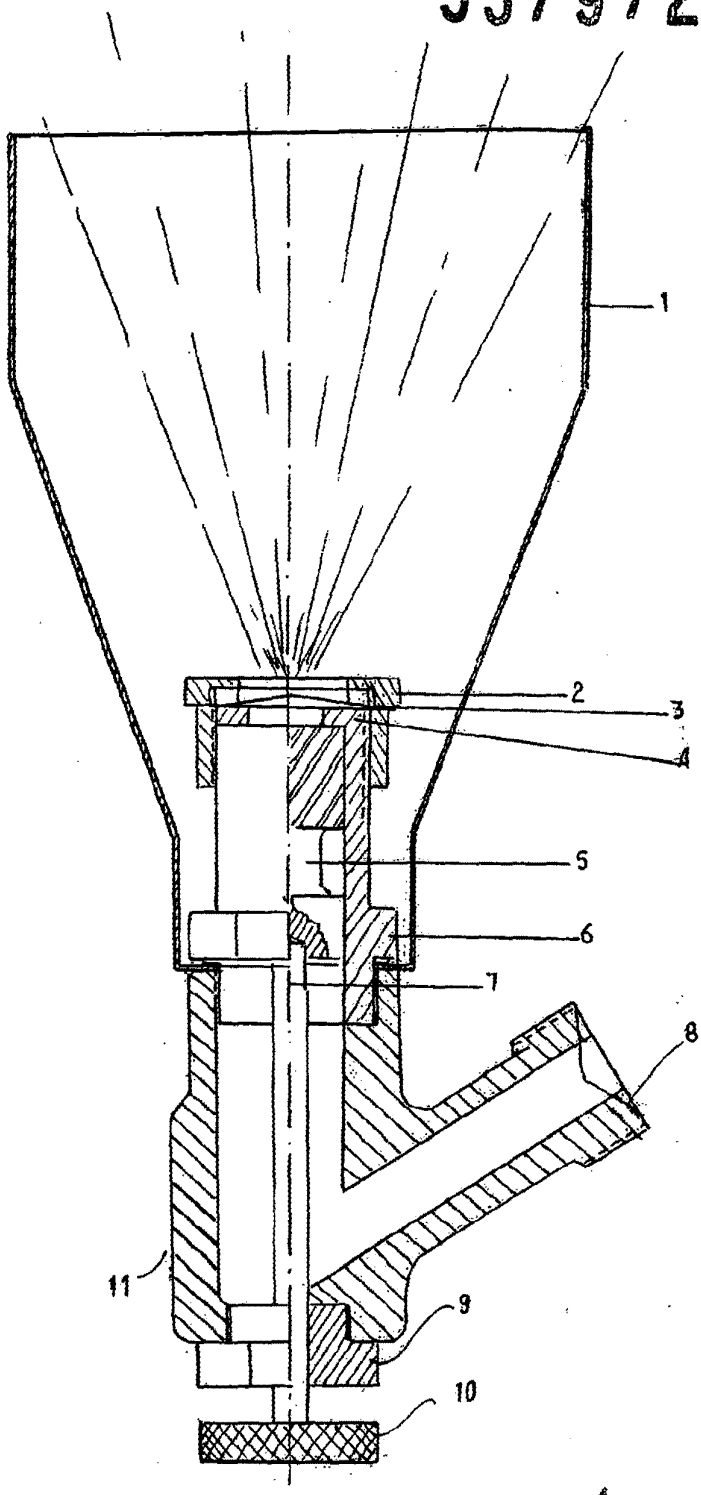

ESCALA VARIABLE

MADRID 13 MARZO 1967