37714

28 SEP 1966

P A T E N T E D E I N V E N C I O N

por VEINTE años

cuyo privilegio se solicita para España, sus territorios y plazas de soberanía, a favor de :

MOBBA, S.A.

entidad de nacionalidad española, con domicilio en Badalona (Barcelona) calle Colón, núm. 4, por :

"MAQUINA PARA CORTAR PRODUCTOS CONGELADOS".

= = = =

28 SEP 1966

MEMORIA DESCRIPTIVA

La presente invención se refiere a una máquina para cortar productos congelados, especialmente pescado, con la particular finalidad de alcanzar una solución para el problema de la limpieza e higiene de la máquina, dada la facilidad con que en esta clase de mecanismos se forman acumulaciones inaccesibles de resíduos del aserrado, los cuales son objeto de pronta descomposición con las consiguientes molestias y peligros. - - - - - - - - - - - - - - -

Los diversos tipos de máquinas ordinariamente empleadas para el expresado fin no ofrecen las necesarias condiciones para solventar el inconveniente expuesto, por lo que la nueva máquina aporta una ventaja fundamental. - -

La máquina en cuestión se caracteriza por el hecho de que el elemento cortante, constituído por una sierra circular, está acoplado al eje de un electromotor del tipo protegido contra humedades, y montado en un zócalo unido a la base del conjunto de la máquina, cuya sierra dispone de un armazón protector acanalado que abarca su contorno, excepto la zona delantera, y presenta articulada su parte trasera y superior para permitir su abatido a efectos de la accesibilidad interior, en que la citada parte articulada posee una tapeta posterior abisagrada destinada a cerrar automáticamente el soporte del armazón en la posición operativa de la máquina, estando articulado en la base un brazo portador de un soporte acodado para los artículos objeto

de cortado, dotado de un resorte que tiende a mantenerlo en posición retrasada, cuyo soporte es aproximado a la sierra en el acto del corte por empuje manual mediante un asidor fijado en el mismo, estando asimismo dotado el citado soporte de una varilla trasera, corrediza y fijable mediante tornillo de presión, que presenta un tope ajustable para limitar la penetración del artículo a cortar en función del grueso de las porciones a obtener en cada caso, las cuales caen sobre una bandeja inclinada, unida al zócalo de la máquina, para su vertido. - - - - - - - - - - - - - - - - - -

La parte inferior del armazón protector de la sierra circular posee articulada su pared lateral exterior, a fin de facilitar la accesibilidad de su fondo para la limpieza previo el conveniente abatido de dicha pared. - - - - - -

Otros objetos y características de la invención se irán dando a conocer en detalle a lo largo de la descripción que sigue, haciendo referencia a los dibujos ilustrativos que la acompañan. En los dibujos: - - - - - - - - - - -

Figura 1, representa, en alzado frontal, el conjunto de la máquina en posición operativa. - - - - - - - -

Figura 2, corresponde a una vista en planta de la máquina de la figura anterior. - - - - - - - - - - - - - - -

Figura 3, representa la máquina en cuestión, vista en alzado lateral, mostrando abatidos su soporte para los artículos a cortar y las partes posterior e inferior del armazón protector de la sierra circular. - - - - - - - - - -

Figura 4, representa en alzado lateral, un deta-

28 SEP.

lle relativo al armazón protector de la sierra circular, dispuesto en posición operativa. - - - - - - - - - - - -

Figura 5, representa un detalle de la misma máquina, en alzado lateral, mostrando el soporte para artículos a cortar, en posición operativa. - - - - - - - - - -

La máquina de referencia, destinada al corte en porciones de artículos congelados, especialmente pescado, sin excluir otros artículos como carnes, consta esencialmente de una sierra circular 1, de un electromotor 2, de un armazón 3 para protección de dicha sierra 1, y de un soporte 4 para los mencionados artículos. - - - - - - - - - -

La sierra circular 1 es de tipo delgado, para causar menores desperdicios en el acto del corte, y está montada en el eje 5 del motor 2 para girar con el mismo. Este motor 2 posee carcasa adecuada 6 y elementos accesorios para blindaje, con el objeto de obtener una total protección contra toda suerte de salpicaduras y humedades. El mismo motor 2 está montado en un zócalo 7 unido a una base 8. -

El motor 2 es alimentado por una conexión flexible 9 y su maniobra se efectúa por medio de un interruptor 10 dispuesto en el zócalo 7. El acoplamiento de la sierra 1 al eje 5 del motor 2 se efectúa mediante un remate atornillado 11 de perfil agudizado. - - - - - - - - - - - - - - - -

El armazón 3 para protección de la sierra 1, consta de una parte posterior y superior 12 articulada a un soporte fijo 13, por medio de un eje 14, y de una parte inferior 15 fija a la base 8, quedando solo libre la parte ante

28 SEP

rior de la sierra. La citada parte posterior y superior 12 es abatible para facilitar su limpieza interior, y tiene a su vez articulada, por medio de un eje 16, una tapeta 17 destinada a cerrar la parte trasera del soporte 13 a fin de completar el tapado de todo el conjunto protector. - -

Se prevé que la parte inferior 15 del armazón protector 3 posea articulada, mediante bisagras 18, la tapa lateral 19, con lo que se facilita en gran manera la accesibilidad y limpieza del fondo del armazón. - - - - - - - - - -

Para sostener los artículos a cortar se emplea el soporte móvil 4, de forma acodada, unido a un brazo basculante 20 que se articula a la base 8 por medio de una disposición de bisagra 21 que comprende un resorte, no representado en las figuras, destinado a mantener la posición inoperante del soporte en apartamiento de la sierra 1. - - - - -

El brazo basculante 20 es atravesado por una varilla 22 portadora de un tope 23 para limitar la posición de los artículos a cortar, cuya varilla es corredera y fijable por medio de un tornillo de presión 24. El mismo brazo 20 posee una manija 25 que facilita el asido del soporte 4 para las fases operativas. - - - - - - - - - - - - - - - - - -

Una bandeja metálica 26, está dispuesta en inclinación y unida al zócalo 7, permitiendo deslizar las piezas cortadas hacia el elemento recogedor. - - - - - - - - - - -

El funcionamiento de la máquina tiene lugar como se indica a continuación. Estando en posición de cierre el conjunto del armazón protector 3, se ajusta la distancia

del tope 23 según la anchura de las porciones del artículo a cortar. Sobre el soporte móvil 4 es colocado el artículo objeto de corte, se pone en marcha el motor 2 y se hace bascular manualmente el brazo 20 hasta que el mencionado artículo alcance el borde delantero de la sierra 1, en rotación, venciendo el esfuerzo del resorte inferior del propio brazo 20; siguiendo el avance del soporte 4 se logra el cortado del artículo de que es portador, de modo que la porción obtenida cae sobre la bandeja 26 y desliza hacia el recogedor aplicado al efecto. Sucesivamente, sin más manipulaciones, se van realizando los oportunos cortes. - -

La limpieza y conservación de la máquina, condiciones esenciales para un mecanismo que interviene artículos alimentícios, se consigue fácil y cómodamente, dada la accesibilidad interior del armazón 3 en el que se recogen las aserraduras. Para lo cual se procede introduciendo un cepillo plano en la parte inferior 15 o bien por frote o rociado directo si ésta posee tapa lateral abatible 19. Una forma simple de limpieza consiste en someter las pertinentes partes a la acción de un chorro de agua, para lo cual el motor 2 no sufre inconveniente alguno por su blindaje. -

Durante las acciones de cortado, las aserraduras van siendo evacuadas por la abertura que se forma en la parte inferior trasera del soporte fijo 13, único lugar que resta sin cerrar, por lo que los resíduos son eliminados de la máquina. Por la misma abertura se extraen tales resíduos al ser limpiada la máquina, sobretodo si la parte inferior 15 del armazón 3 no es abatible. - - - - - - - -

Como se observa, la presente máquina ofrece cuan

28 SEP.

tas garantías pueda exigir una adecuada limpieza y el necesario entretenimiento. Por otra parte, resulta asimismo interesante la maniobrabilidad de la máquina en las fases operativas, y su sencillez constructiva que le confiere solidez y evita posibles entorpecimientos, además de aminorar el coste de fabricación. - - - - - - - - - - - - - -

Descritas convenientemente las características de la invención, se hace constar que en la misma podrán introducirse cuantas variantes de detalle pueda aconsejar la experiencia, siempre que con ello no se modifique la esencialidad de la misma que es la que se resume y concreta en las reivindicaciones que siguen. - - - - - - - - - - - - - -

N O T A

Se declaran de novedad y propiedad para España y todos sus territorios y plazas de soberanía, las siguientes : -

R E I V I N D I C A C I O N E S

1.- Máquina para cortar productos congelados, especialmente pescados, caracterizada por el hecho de que el elemento cortante, constituído por una sierra circular, está acoplado al eje de un electromotor del tipo protegido contra humedades, y montado en un zócalo unido a la base del conjunto de la máquina, cuya sierra dispone de un armazón protector acanalado que abarca su contorno, excepto la zona delantera, y presenta articulada su parte trasera y superior para permitir su abatido a efectos de la accesibi

28 SEP

lidad interior para limpieza, en que la citada parte articulada posee una tapeta posterior abisabrada destinada a cerrar automáticamente el soporte del armazón en la posición operativa de la máquina, estando articulado en la base un brazo basculante portador de un soporte acodado para los artículos objeto de cortado, dotado de un resorte que tiende a mantenerlo en posición estable retrasada, cuyo soporte es aproximado a la sierra en las fases operativas por empuje manual a través de un asidor, estando asimismo dotado el citado soporte de una varilla trasera corrediza, fijable mediante tornillo de presión, que presenta un tope ajustable para limitar a voluntad la penetración del artículo a cortar en función del grueso de las porciones a obtener en cada caso, las cuales caen sobre una bandeja inclinada, unida al referido zócalo, para su vertido al elemento recogedor. - - - - - - - - - - - - - - - - - - -

2.- Máquina para cortar productos congelados, según la reivindicación anterior, caracterizada por el hecho de que la parte inferior del armazón protector de la sierra circular posee articulada su pared lateral exterior, a fin de facilitar la accesibilidad de su fondo, para la limpieza del mismo, previo el abatido de dicha pared. - - - - -

3.- "MAQUINA PARA CORTAR PRODUCTOS CONGELADOS".

Todo ello tal como se describe y reivindica en la presente memoria que consta de nueve hojas, foliadas y mecanografiadas por una sola de sus caras, y de ~~tres~~ lámi-

28 SEP

nas de dibujos que la ilustran.

MADRID, 28 SET. 1966

P. A. M. CURELL SUÑOL

mpb.

FIG.1

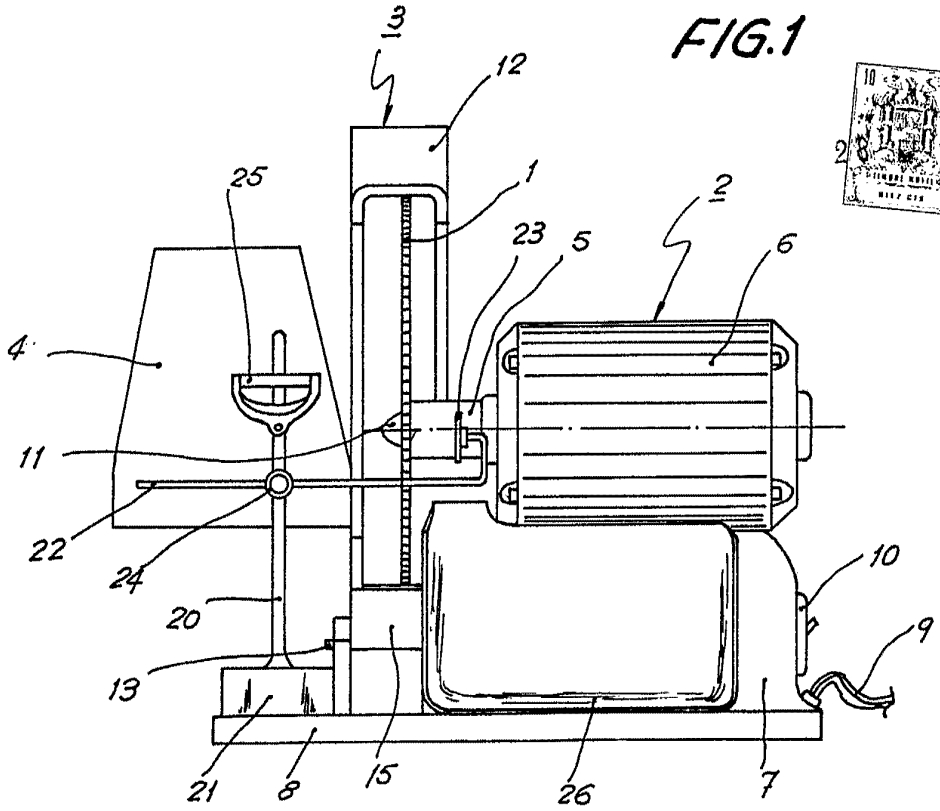

FIG.2

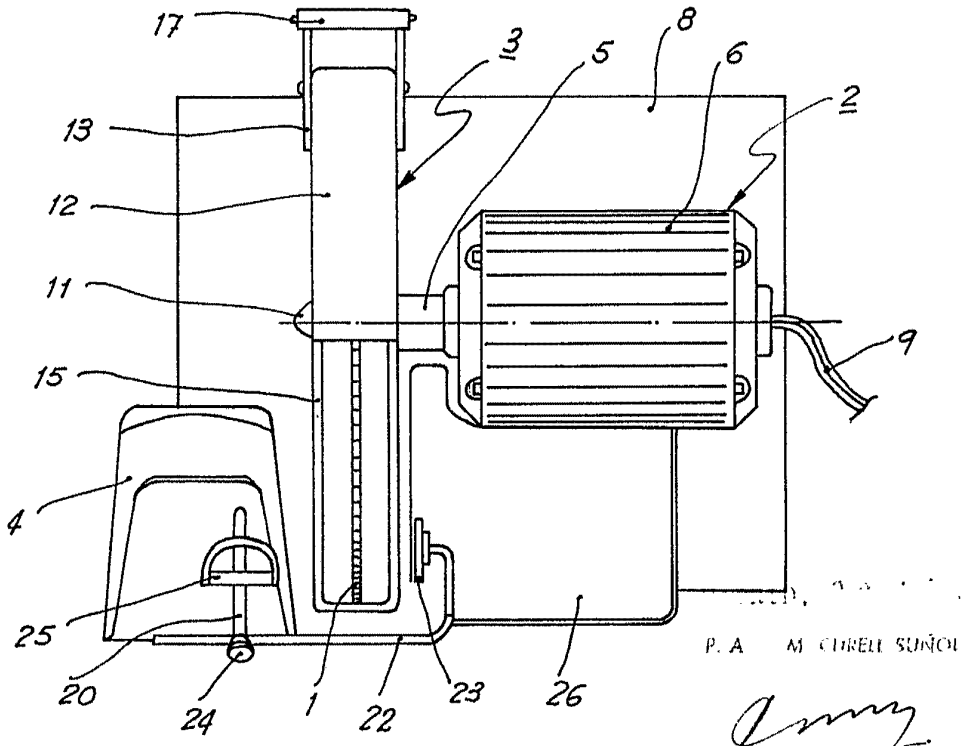

P. A M CIRELL SUÑOL

FIG. 3

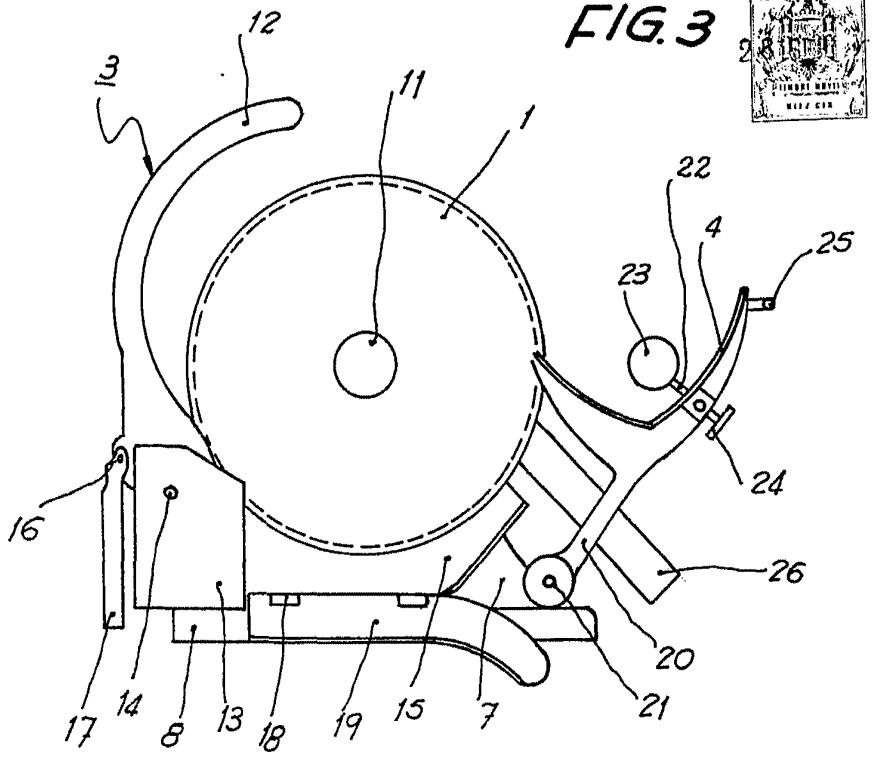

FIG. 4

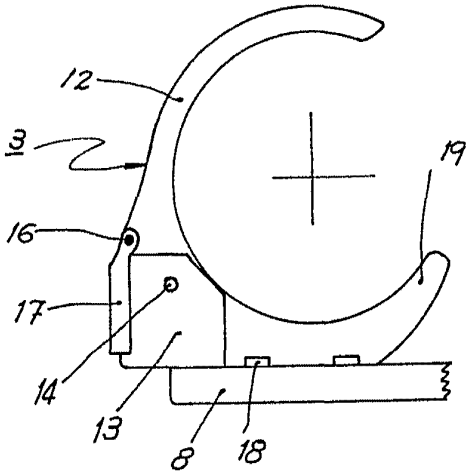

FIG. 5

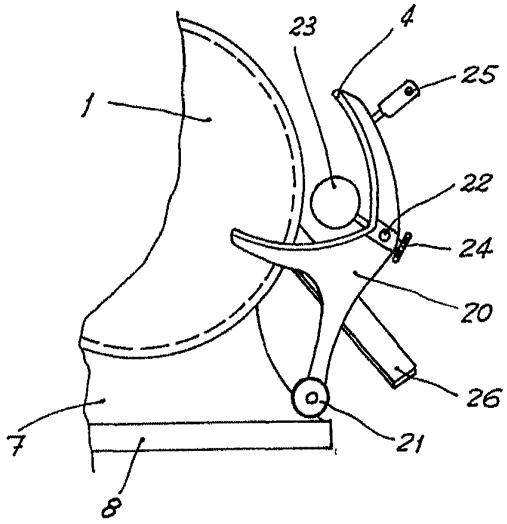

MADRID, 28 [illegible]

[illegible]