21 324450

PATENTE DE INVENCION

324450

por VEINTE años

cuyo privilegio se solicita para todo el territorio nacional a favor de:

Don Alvaro PARCERISA CASANOVA

de nacionalidad española y con residencia en Barcelona, calle Ferlandina nº 61, por:

"MAQUINA AUTOMATICA PARA ARCHIVAR MICROFILMS".

= = = = = = = = = = = =

324450

MEMORIA DESCRIPTIVA

Esta Patente hace referencias, conforme indica su enunciado, a una nueva máquina de funcionamiento automático que, en ciclo cerrado, produce, el corte del microfilm y su colocación en el lugar correspondiente de una especial ficha soporte, que previamente se introduce en la máquina, lo que permite, partiendo de un rollo de microfilm y de las correspondientes fichas soporte debidamente ordenadas, colocar cada microfilm en el lugar correspondiente de su ficha soporte sin requerir más intervención del operario que la de introducir la ficha, lo que supone no solo una gran economía de tiempo, sino también tener la seguridad de que la colocación del microfilm se efectua en el lugar correspondiente de la ficha.

Son conocidas ahora unas fichas soportes para microfilm que están formadas por dos placas rectangulares que tienen formadas una pluralidad de ventanas que sirven de alojamiento cada una a un microfilm, pero no resulta facil la colocación de estos, pues es necesario cortarlos del rollo uno a uno y después colocarlos en el alojamiento correspondiente de su ficha, siendo así indispensable la comprobación óptica del microfilm para su identificación.

Estos inconvenientes encuentran adecuada solución en la máquina a que se refiere esta Patente, ya que dadas sus singulares características, basta colocar el rollo de microfilm y des--

324450 2

pués ir metiendo unas especiales fichas, de una en una por el mismo orden en que estan tomados - los microfilms, produciendo la máquina, en forma automática, el desplazamiento de la ficha hasta que el alojamiento que debe recibir el microfilm queda en la debida situación, y entonces un dispositivo colocador especial, introduce el microfilm en su casilla o cuadrícula de la ficha y lo corta del rollo, produciéndose al final la expulsión de la ficha en forma también automática, permitiendo también esta máquina efectuar un control óptico, tanto del microfilm a colocar como de la identificación de la ficha y de su situación dentro de la máquina.

Esta máquina se caracteriza principalmente en quedar formado por un mecanismo de arrastre que desplaza a la ficha, por dentro de la máquina, el cual dispositivo es gobernado por un - sistema electromecánico o fotoeléctrico, que produce la parada cuando la ficha ocupa la posición prevista, entrando en acción entonces el dispositivo colocador, gobernado por un mecanismo de - tiempos, el cual dispositivo arrastra a la cinta de microfilm, introduce su extremo en el alojamiento o cuadrícula de la ficha, corta el microfilm y retrocede a su punto de partida, entrando nuevamente en funcionamiento el dispositivo de - arrastre que expulsa a la ficha fuera de la máquina.

Es otra característica de la misma máquina que el dispositivo de arrastre se constitu

ye, preferentemente, mediante unas ruedas, accionadas por un mecanismo motor, que incide sobre la ficha por las zonas de soldaduras longitudinales y/o por los márgenes, el cual mecanismo, en el momento de ser parado por el dispositivo de control electromecánico o fotoeléctrico, produce en la ficha una curvatura tal, que el alojamiento o cuadrícula correspondiente queda con el corte de entrada abierto y enfrentado con la posible trayectoria del mecanismo colocador, que entra entonces en funcionamiento, permaneciendo parado este dispositivo de arrastre por durante todo el tiempo en que esta en funcionamiento el dispositivo colocador y prosiguiendo después su marcha para expulsar fuera de la máquina a la ficha con el microfilm ya colocado y puede entonces introducirse una nueva ficha.

Es otra característica de la misma máquina que el mecanismo motor se embraga sucesivamente, con el dispositivo de arrastre o con el dispositivo colocador, con el primero gobernado por el dispositivo de tiempos que controla las fases de dispositivo colocador,y con el segundo gobernado por el sistema electromecánico o fotoeléctrico que produce el paro cuando el alojamiento o cuadrícula correspondiente que se ha previsto, queda enfrentado al dispositivo colocador y en disposición de recibir al microfilm.

Asimismo se caracteriza está máquina en que el dispositivo colocador comprende dos piezas alineadas que pinzan al extremo de la película,

324450 21

la primera terminada o prolongada por unas láminas o ballestillas entre las que queda contenido el extremo de la película, desplazándose ambas piezas, gobernadas preferentemente por levas, avanzando ambas a la vez hasta que las láminas extremas conteniendo entre ellas a la película, quedan dentro del alojamiento correspondiente de la ficha, en cuyo momento quedan paradas y entra en función el cortador, y una vez cortado el microfilm, pinza a la película la segunda pieza y se desplaza hacia detrás la primera sin pinzar a la película, en dimensión igual a la de un microfilm, produciéndose entonces el pinzado de la primer pieza y el desplazamiento de retroceso de la segunda sin pinzar a la película, con lo que en cada operación se produce exactamente la colocación y corte de un solo microfilm, cabiendo la posibilidad de efectuar los desplazamientos de las piezas pinzantes gobernados por un dispositivo fotoeléctrico que sensibiliza la banda transversal que separa a cada dos microfilms contiguos.

Es también característica de esta misma máquina que sobre la ficha actuan dos medios sujetadores que entran en acción gobernados por el dispositivo de tiempos, el primero en el mismo momento en que se para la ficha, y el segundo después de que el microfilm ha sido colocado y antes de que sea cortado, produciendo el primer sujetador la inmovilización de la ficha y el segundo la compresión del alojamiento de la ficha en que ha quedado introducido el extremo de la pe

324450 21

lícula, que queda así solidamente sujeta hasta después de ser cortada, en cuyo momento ambos sujetadores quedan levantados e inoperantes.

Asimismo se caracteriza esta máquina en quedar dotada, bien en el grupo de mecanismos de arrastre de la ficha, o bien en el dispositivo colocador, de medios apropiados para producir su desplazamiento en sentido transversal, al objeto de permitir el enfrentamiento del dispositivo colocador con la columna de la ficha que debe recibir al microfilm, gobernándose dicho desplazamiento en forma manual o electroautomática, en el primer caso cuando todas las fichas deban recibir al microfilm en la misma casilla de la misma columna y en el segundo cuando cada ficha deba recibir al microfilm en la primer casilla libre.

Otra característica de la misma máquina es que los dispositivos ópticos de control se situan uno en el dispositivo colocador bajo los flejes en que está contenido el extremo de la película, y el otro en el lugar apropiado para permitir la visión del encabezamiento o datos que identifican a la ficha, completándose ambos, con sistemas ópticos que proyectan al microfilm a colocar y al anunciado o referencias de la ficha, en sendas pantallas visibles desde el exterior de la máquina.

Es también característica de la misma máquina que en la parte del dispositivo de arrastre en que la ficha es curvada, se instalan unos medios elásticos que se aplican sobre la ficha, y

que coinciden sobre la columna en que ha sido colocado el microfilm, con lo que al desplazarse la ficha, el extremo del microfilm que quedó algo sobresaliente de su alojamiento, tropieza en dichos medios que producen la introducción total del microfilm en su alojamiento o cuadrícula de la ficha.

Es otra característica de la misma máquina que el cortador de película se instala en la primer pieza pinzante del dispositivo colocador tras la iniciación de las láminas, actuando dicho cortador en el momento preciso del ciclo gobernado por el mecanismo de tiempos.

Es asimismo característica de esta máquina que la ficha receptora de los microfilms está constituida por dos láminas rectangulares superpuestas de material termoplástico transparente, en las que se producen unas zonas estrechas de soldaduras, unas en sentido longitudinal y otras en sentido transversal que a su vez producen unas cavidades rectangulares en forma de cuadrículado que son todas abiertas por un corte practicado en los lados homólogos de todas y cada una de dichas cavidades.

Fácil será comprender que dada esta organización, constitución, basta con colocar un rollo de microfilm en un soporte adecuado que tiene la misma máquina, y puesta en funcionamiento solo es necesario ir introduciendo las fichas correspondientes por el mismo orden en que están tomados los microfilms, y ya la propia máquina produce el

324450

ciclo completo, que está integrado por las si-- guientes fases; desplazamiento de la ficha hasta que la casilla prevista queda en posición; parada del dispositivo de arrastre y simultanea - puesta en marcha del dispositivo colocador; sujeción de la ficha; introducción parcial o total - del microfilm en su alojamiento previsto en la ficha; sujeción de tal microfilm en dicha posición; corte del microfilm, retroceso del dispositivo - colocador con reposición del extremo resultante de la película entre las láminas elásticas; parada del dispositivo colocador y por último nueva puesta en marcha del dispositivo de arrastre de la ficha que la expulsa de la máquina y queda esta en disposición de recibir a la ficha siguiente para producir nuevamente el ciclo.

No obstante y para que se comprendan mejor tanto las características enumeradas, como el ciclo de funcionamiento, se describen seguidamente las figuras de la adjunta hoja de dibujos en - las que se han representado varias vistas, un tanto esquemáticas, relacionadas con un caso de posible realización, el cual debe ser considerado como ejemplo ilustrativo sin caracter limitativo.

La figura primera representa una vista lateral, muy esquemática, del dispositivo de arrastre y del dispositivo colocador; la segunda es una vista en planta, también esquemática, de los dispositivos de arrastre y colocador, de los mecanismos de tiemps y del sistema electromecánico de paro; la tercera representa una vista parcial late-

ral de los dispositivos de arrastre y colocador en el momento de iniciar su fase este último, que en la figura cuarta está en fase operante con el microfilm ya colocado y en la quinta ya retirado el colocador; por último la figura sexta es un detalle de la cabeza colocadora.

En dichas figuras se ha señalado por (1) el patín o deslizador superior por sobre el que se desliza la ficha, que está precedido de la rueda de entrada (2) que gira sobre su eje (3), y sobre el mismo patín van dispuestas las ruedas de arrastre (4) con su eje (5) y (6) con su eje (7), que son los que producen el desplazamiento de la ficha (8). Esta ficha tiene producida la pluralidad de los alojamientos (9) para los microfilms, terminando el sistema de arrastre en la rueda o tambor (10) con su eje (11) que constituye el frente operativo, y por las ruedas inferiores (13) con su eje (14) y (15) con su eje (16). Para que la ficha (8) (9) discurra siempre por sobre dichas guias deslizaderas, se disponen los complementos o segundas guias (17) que pasan por delante del tambor (10) y prosiguen por la parte inferior por (18), quedando distanciadas del patín en dimensión suficiente para que la ficha se desplace normalmente, entrando en (19) por (20) y pasando al final por (21) para salir por (22). Delante del tambor o frente operativo, se instala el dispositivo colocador (24) montado sobre el vástago (23) y sobre el vástago (25) va montado el complemento (26) de tal colocador que luego se

324450

describen.

Las fichas están formadas, como se aprecia en las figuras primera y segunda, por dos láminas de material termoplástico que se unen por zonas periféricas soldadas y por las estrechas bandas de soldadura en sentido longitudinal y transversal, formando cuadrícula sin soldar que son los alojamientos (9) en los que se producen los cortes (27) que afectan solo a la lámina superior y que así constituyen las entradas para los microfilms en tales alojamientos (9).

Como se parecia en la figura segunda, en una cualquiera de las guias (1) se instalan los vástagos (28) que puede juntar a las láminas contactores (29) y (30), instalándose tanto vástagos como cuadrículas o alojamientos tenga una columna de la ficha en sentido longitudinal, los cuales se han señalado con los números (31) al (60) ambos inclusive. Estos vástagos sobresalen ligeramente por la deslizadera (19) y conforme la ficha va penetrando en la máquina los va desplazando, como se muestra en la misma figura segunda, en la que se ha representado la ficha a mitad de camino, quedando los vástagos (52) (55) y (58) sin desplazar y por ello sus correspondientes contactores (53)-(54), (56)-(57) y (59)-(60) tienen el circuito abierto. Al desplazarse la ficha más adelante de la posición representada en la figura segunda, hasta alcanzar a la de la figura primera, todos los contactores han sido cerrados y después se van abriendo según que el bor

de posterior de la ficha vaya dejándolos en libertad. Estos contactores se conectan a un circuito eléctrico que gobierna la parada del mecanismo de arrastre, como luego se describe, y este circuito está diseñado de tal manera que al quedar abierto uno cualquiera de los contactores se produce dicha parada del mecanismo de arrastre, para lo que está dotado de un selector con botón al exterior de la máquina, con escala numerada, y así cuando el selector está en la posición del cinco por ejemplo, se producirá el paro cuando el vástago (46) quede en libertad y se abra el circuito entre (47) y (48) y si se ha puesto el selector en el nueve, se producirá el paro cuando el vástago (34) quede libre y las láminas (35) y (36) queden a circuito abierto, todo ello de tal manera realizado que en el momento de producirse la parada, quede la ficha con una casilla enfrentada con el dispositivo colocador, es decir como se muestra en la figura primera en la que el selector estaba colocado en el número tres y por lo tanto la ficha se ha parado enfrentando su antipenúltima cuadrícula o alojamiento cuya boca (27) queda enfrentada al colocador.

Aunque las ruedas transportadoras (4) y (6) quedan sujetando a la ficha por sobre las soldaduras longitudinales, para garantizar que no se pueda mover, se ha previsto disponer los sujetadores (62) fijados en la barra transversal (61) que sujetan a la ficha en el lugar operativo por sobre las soldaduras longitudinales y/o por las -

transversales posteriores a la cuadrícula seleccionada, y ante estos, pero maniobrados separadamente, se disponen los sujetadores (63) del microfilm que entran en acción en el momento oportuno.

Una vez que se ha parado la ficha, entran en acción los sujetadores (62) gobernados por el mecanismo de tiempos, que luego se describe, e inmediatamente se pone en marcha el dispositivo colocador que termina en los flejes (64) y (65) entre los que está contenido el microfilm a colocar, es decir el extremo de la película que contiene a los microfilms, quedando sujeto el par de flejes superiores (65) por la placa (66). La película (67) se pasa primero por el medio pinzante (26) que está distanciado del (24) exactamente en la medida de un microfilm, pasando después por (68) a la cabeza (24) del colocador, que también pinza a la película, cuyo extremo (69) queda contenido entre los dos pares de láminas o ballestillas (64) inferiores y (65) superiores.

Todo el mecanismo de arrastre va acoplado al eje (70) que finaliza en la pieza de embrague (71) con su frente (72) dotado de las entallas correspondientes. Esta pieza tiene la garganta (73) por la que es gobernada mediante la palanca (74), preferentemente terminada en forma de horquilla, que puede oscilar sobre el eje (75) y que está prolongada por (76), también en forma de horquilla, para acoplarse en la pieza (78) si

324450 21 MAR

milar a la (71). El electromotor que hace funcionar a la máquina, va acoplado permanentemente al eje (81) que por la rueda (82) transmite su giro a la (83) y esta a la (84), teniendo la (83) la pieza de embrague (79) apta para recibir el acoplamiento de la (71) cuando esta se desplaza y queda aplicada y enchufada en ella y la rueda (84) presenta también la pieza de embrague (80) acoplada a la (78). La posición representada corresponde a las fases de colocación del microfilm y cuando estas finalizan, mediante un mando electromecánico gobernado por el dispositivo de tiempos oscila la palanca (74)-(76) quedando desacoplada la pieza (78) de la (80) y acoplada la (71) con la (79), con lo que se para el dispositivo colocador y se pone en marcha el de arrastre y viceversa, cuando la ficha alcanza su exacta posición, en combinación el selector con los contactos laterales (28) al (58), hacen que el mismo electroimán haga cambiar de posición a la pieza (74) (76) y vuelve a quedar desembragado el sistema de arrastre y se embraga el colocador.

En el caso de realización representado en las figuras, la cabeza colocadora (24) y la pieza complementaria (26) son accionadas por sendas levas a su vez accionadas por el eje (85),no habiéndose representado ni las levas ni el mecanismo de acoplamiento por ser de tipo conocido. El mismo eje (85) finaliza en un tornillo sin fín acoplado a la rueda dentada (86) cuyo eje (87) va acoplado al tambor o distribuidor de tiempos

(89) que está soportado por los puentes (88).

Este tambor (89) es de material aislante eléctrico y lleva los complementos o levas - (90) (91) (92) (93) (94) y (95) convenientemente distribuidos y que actuan sobre los contadores - (96) (97) (98) (99) (100) y (101) y como dichos complementos no están alineados en una generatriz, sino que quedan con separación angular predeterminada, los contactores (96) al (101) van cerrando y abriendo sus circuitos y como están conectados con los reles correspondientes, entran en acción y cesan en los momentos oportunos del ciclo. Las fases que son gobernadas por este distrribuidor de tiempo son las siguientes: sujeción de la ficha; sujeción del microfilm; corte del microfilm; pinzado de la película por la cabeza (24); pinzado por la pieza complementaria (26); y cambio de posición de la pieza embragadora (74) (76) a la que situa en la posición de embragada con el eje (70) y consecuentemente con el mecanismo de arrastre.

Las fases de colocación del microfilm se representan en las figuras tercera, cuarta y quinta; en la tercera el dispositivo de arrastre está parado y el sujetador (62) está sujetando a la ficha aplicándose sobre las zonas de soldaduras y entonces el dispositivo colocador avanza hasta que el extremo (69) del microfilm y de las láminas (64) y (65) entran por el corte (27) y quedan parcialmente dentro de la cuadrícula o alojamiento (9). Una vez logrado esto, el cabezal (24) per

manece parado y el sujetador (63) desciende y se apoya sobre la cuadrícula a la que comprime por su parte central sujetando al microfilm dentro de la cuadrícula correspondiente, como se muestra en la figura cuarta.

Siguiendo el cabezal (24) parado, entra en acción el cortador, que, como se muestra en la figura sexta, está formado por la cuchilla (105) situada bajo la placa (66) que por (104) se enlaza con las ballestillas superiores (65) y su borde constante (106) incide sobre la película (67) cortándola. Sin que se levanten los sujetadores (62) y (63), se levanta la pieza pinzante (102) y retrocede el cabezal (24) hasta tomar contacto con la pieza auxiliar (26) y como la separación entre ellos es exactamente la de un microfilm, el extremo de la película vuelve a quedar entre los extremos de las láminas elásticas (64) y (65), y el microfilm cortado queda sujeto por (63) hasta que el cabezal (24) ha retrocedido lo suficiente para que las láminas hayan soltado al microfilm cortado. Una vez que el cabezal (24) ha tomado contacto con la pieza auxiliar (26), pinza nuevamente a la película su pieza (102) y la pieza (107) deja de pinzar a la película iniciando su retroceso hasta el final de su carrera en el que quedan el cabezal (24) y la pieza (26) tal como se muestra en la figura primera, en la que persistiendo el pinzado de la película por (102) puede dejar de pinzarla ya la pieza (107) de (26), y entonces, el dispositivo de tiempos levanta a los

dos sujetadores (62) y (63) y hace oscilar a la doble palanca que cambia el embrague al mecanismo de arrastre, el cual sigue desplazando a la ficha hasta su salida por bajo las deslizaderas, pudiendo ya iniciar un nuevo ciclo con solo introducir la ficha siguiente.

Descritas suficientemente las características fundamentales de la máquina a que se refiere esta Patente, se hace constar que en las mismas se podrán introducir todas aquellas modificaciones que la experiencia, la práctica y la técnica pudieran aconsejar, siempre que con ellas no se cambie, altere o modifique su idea fundamental que es la que se resume y concreta en la siguiente:

N O T A

Se declaran de novedad y propiedad para todo el territorio nacional, las siguientes:

R E I V I N D I C A C I O N E S

1.- Máquina automática para archivar microfilms que se caracteriza en quedar formada por un mecanismo de arrastre de la ficha, gobernado por un sistema electromecánico o fotoeléctrico que produce la parada de dicho mecanismo cuando la ficha ocupa la posición prevista, entrando en acción entonces el dispositivo colocador, que es gobernado por un mecanismo de tiempos, el cual dispositivo arrastra a la cinta de

324450

de microfilm, introduce su extremo en el alojamiento o cuadrícula de la ficha, corta el microfilm que ha quedado dentro del alojamiento de la ficha y retrocede a su punto de partida, entrando nuevamente en funcionamiento el dispositivo de arrastre que expulsa a la ficha fuera de la máquina.

2.- Máquina automática para archivar microfilms según la nota anterior que se caracteriza también en que el dispositivo de arrastre se constituye preferentemente mediante unas ruedas, accionadas por un mecanismo motor, que incide sobre la ficha por las zonas de soldaduras longitudinales y(o por los márgenes, el cual mecanismo, en el momento de ser parado por el dispositivo de control electromecánico o fotoeléctrico, produce en la ficha una curvatura tal, que el alojamiento o cuadrícula correspondiente queda con el corte de entrada abierto y enfrentado con la posible trayectoria del mecanismo colocador, que entra entonces en funcionamiento, permaneciendo parado este dispositivo de arrastre por durante todo el tiempo en que está en funcionamiento el dispositivo colocador y prosiguiendo después su marcha para expulsar fuera de la máquina a la ficha con el microfilm ya colocado y quedar apta para recibir otra ficha.

3.- Máquina automática para archivar microfilms según las notas anteriores que se caracteriza también en que el mecanismo motor se embraga sucesivamente con el dispositivo de arras-

324450

tre y con el dispositivo colocador, con el primero gobernado por el dispositivo de tiempos que controla las fases de dispositivo colocador, y el segundo gobernado por un sistema electromecánico o fotoeléctrico, que lo para cuando el alojamiento o cuadrícula correspondiente que se ha previsto, queda enfrentado al dispositivo colocador y en disposición de recibir al microfilm.

4.- Máquina automática para archivar microfilms según las notas anteriores que se caracteriza también en que el dispositivo colocador comprende dos piezas alineadas que pinzan al extremo de la película, la primera terminada o prolongada por unas láminas o ballestillas entre las que queda contenido el extremo de la película y accionadas preferentemente por levas, avanzan ambas a la vez hasta que las láminas extremas conteniendo entre ellas a la película, quedan dentro del alojamiento correspondiente de la ficha, en cuyo momento quedan paradas y entra en función el cortador y una vez cortado el microfilm, pinza a la película la segunda pieza y se desplaza hacia detrás la primera sin pinzar a la película, en dimensión igual a la de un microfilm, produciéndose entonces el pinzado de la primer pieza y el desplazamiento de retroceso de la segunda sin pinzar a la película, con lo que cada operación se produce exactamente la colocación y corte de un solo microfilm, cabiendo la posibilidad de efectuar los desplazamientos de las piezas pinzantes gobernados por un dispositivo foto-eléctrico que sensi

324450 21

biliza la banda transversal que separa a cada - dos microfilms contiguos.

5.- Máquina automática para archivar - microfilms según las notas anteriores que se caracteriza también en que sobre la ficha actuan - dos medios sujetadores que entran en acción gobernados por el dispositivo de tiempos, el primero en el mismo momento en que se para la ficha, y el segundo después de que el microfilm ha sido - colocado y antes de que sea cortado, produciendo el primer sujetador la inmovilización de la ficha y el segundo la compresión del alojamiento - de la ficha en que ha quedado introducido el extremo de la película, que queda así solidamente sujeta hasta después de ser cortada, y de que las ballestillas del colocador hayan quedado fuera de tal alojamiento al retroceder el dispositivo colocador, quedando entonces ambos sujetadores levantados e inoperantes.

6.- Máquina automática para archivar - microfilms según las notas anteriores que se caracteriza también en quedar dotada, bien en el grupo de mecanismos de arrastre de la ficha, o - bien en el dispositivo colocador, de medios apropiados para producir su desplazamiento en sentido transversal al objeto de permitir lograr el - enfrentamiento del dispositivo colocador con la columna de la ficha que debe recibir al microfilm, gobernándose dicho desplazamiento en forma manual o electroautomática, en el primer caso cuando todas las fichas deban recibir al microfilm en la

misma columna y en el segundo cuando cada ficha deba recibir al microfilm en su primer casilla - libre.

7.- Máquina automática para archivar microfilms según las notas anteriores que se caracteriza también en tener instalados sendos dispositivos ópticos de control situados uno en el dispositivo colocador bajo los flejes en que está contenido el extremo de la película, y el otro en el lugar apropiado para permitir la visión del encabezamiento o datos que identifican a la ficha, completándose ambos con sistemas ópticos que proyectan al microfilm a colocar y al enunciado o referencia de la ficha, en sendas pantallas visibles desde el exterior de la máquina.

8.- Máquina automática para archivar - microfilms según las notas anteriores que se caracteriza también en que en la parte del dispositivo de arrastre en que la ficha es curvada, se - instalan unos medios elásticos que se aplican sobre la ficha y que coinciden sobre la columna en que ha sido colocado el microfilm, con lo que al desplazarse la ficha, el extremo del microfilm - que quedó algo sobresaliente de su alojamiento, - tropieza en dichos medios que le producen la introducción total del microfilm en su alojamiento o cuadrícula de la ficha.

9.- Máquina automática para archivar - microfilms según las reivindicaciones anteriores que se caracteriza también en que el cortador de película se instala en la primer pieza pinzante

324450 21

del dispositivo colocador tras la iniciación de las láminas o ballestillas, actuando dicho cortador en el momento preciso del ciclo gobernado por el mecanismo de tiempos.

10.- Máquina automática para archivar microfilms según las notas anteriores que se caracteriza también en que la ficha receptora de los microfilms está constituida por dos láminas rectangulares de material termoplástico transparente superpuestas en las que se producen unas zonas estrechas de soldaduras, unas en sentido longitudinal y otras en sentido transversal, que a su vez producen unas cavidades rectangulares en forma decuadriculado las cuales son abiertas por un corte practicado en los lados homólogos de todas y cada una de dichas cavidades.

11.- MAQUINA AUTOMATICA PARA ARCHIVAR MICROFILMS.

Todo ello tal y como ha quedado descrito y reivindicado en la presente memoria que consta veintiuna hojas foliadas y mecanografiadas por una sola de sus caras y una hoja de dibujos que la ilustra.

Madrid, 21 de Marzo de 1.966.

[illegible] CIVANTO
I.P.

Firmado: Gregorio del Pozo

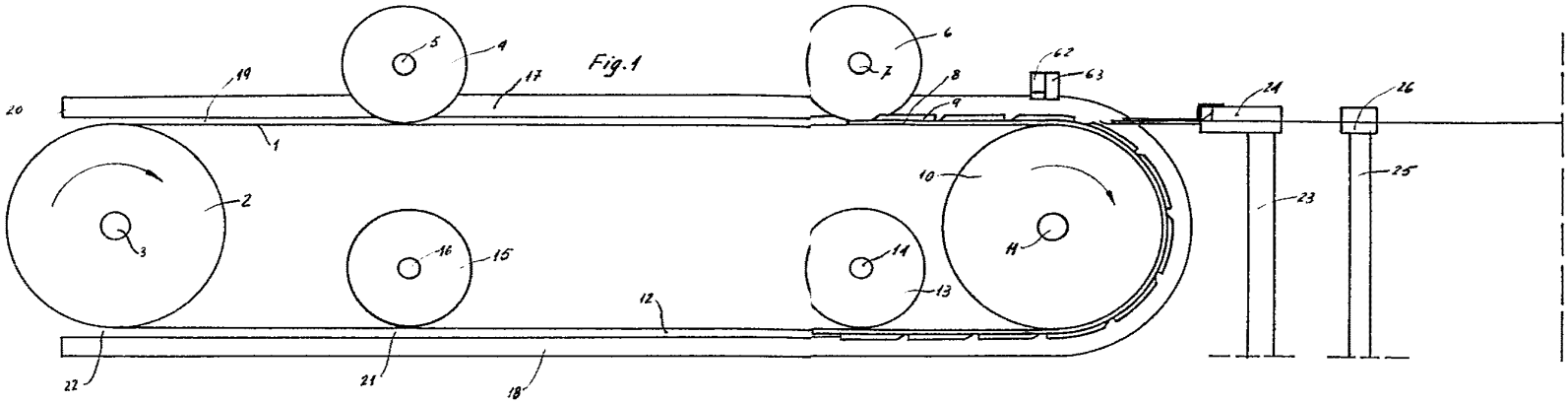
Fig.1

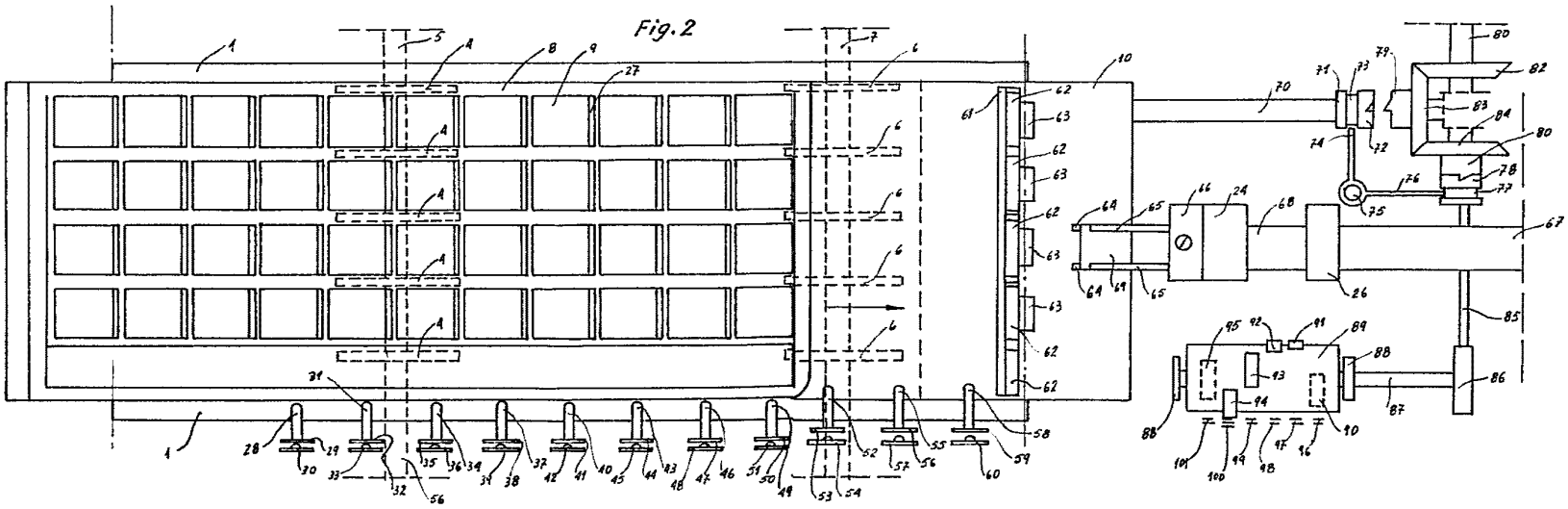
Fig.2

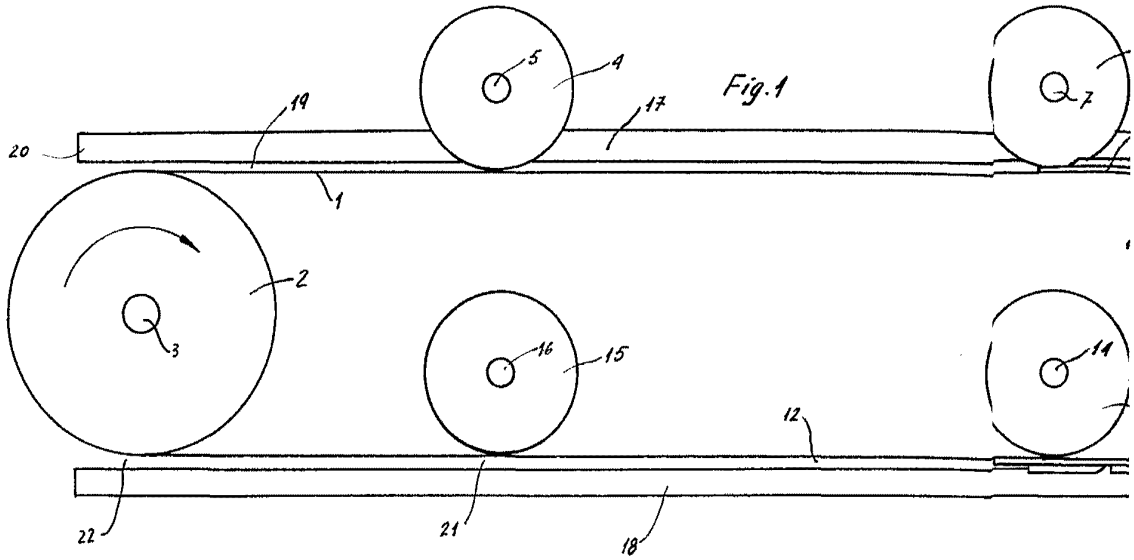

5
4
19
17
20
1
2
3
16
15
14
12
22
21
18

Fig.1

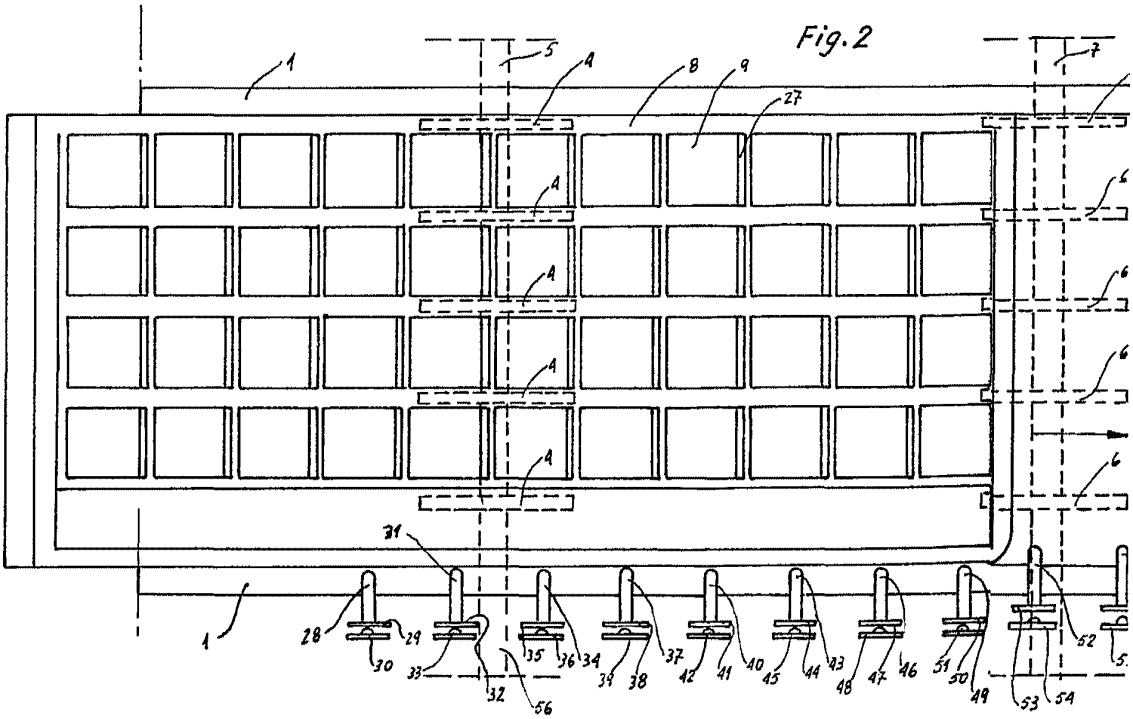

1
5
4
8
9
27
7
6
31
28
29
30
33
32
35
36
34
39
38
37
42
41
40
45
44
43
48
47
46
51
50
49
53
54
52
56

Fig.2

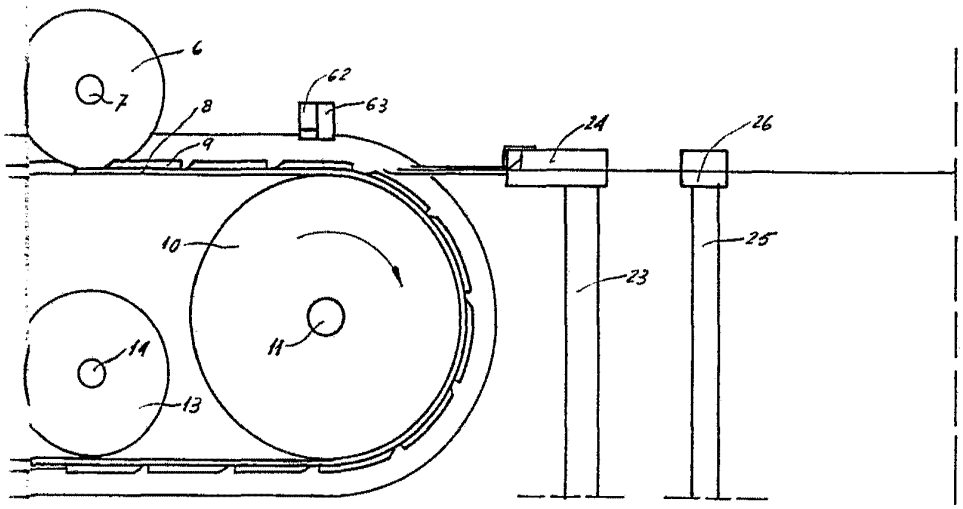
6
7
8
9
62
63
24
26
10
11
11
13
23
25

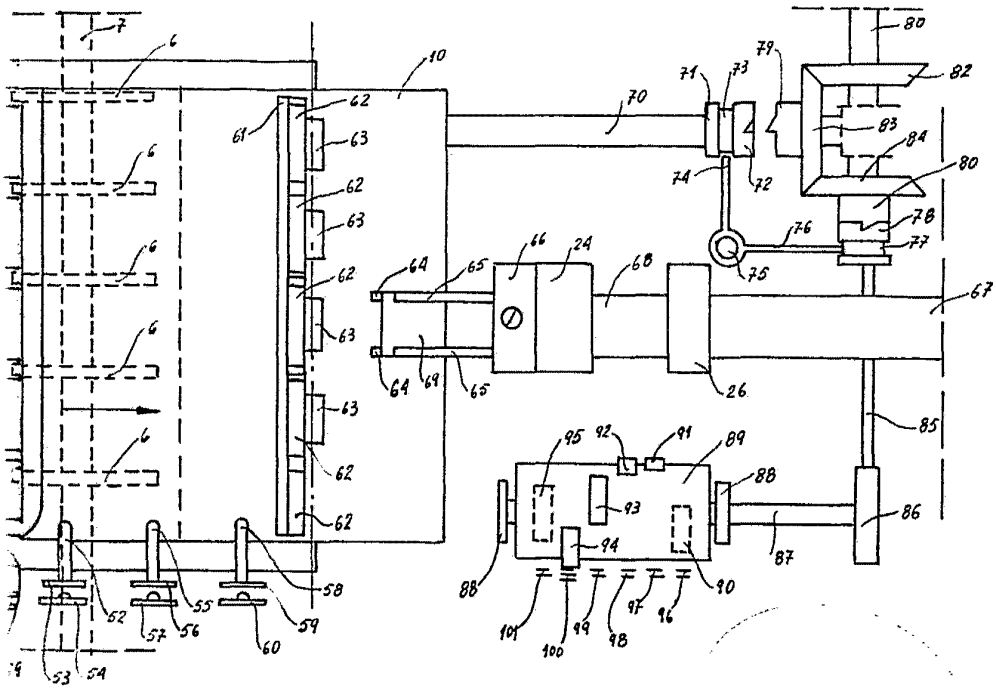
7
6
10
62
61
63
70
71
73
79
80
82
83
84
74
72
76
78
77
75
64
65
66
24
68
67
69
26
85
95
92
91
89
88
93
94
86
87
90
52
53
54
55
56
57
58
59
60
101
100
99
98
97
96

Fig. 3

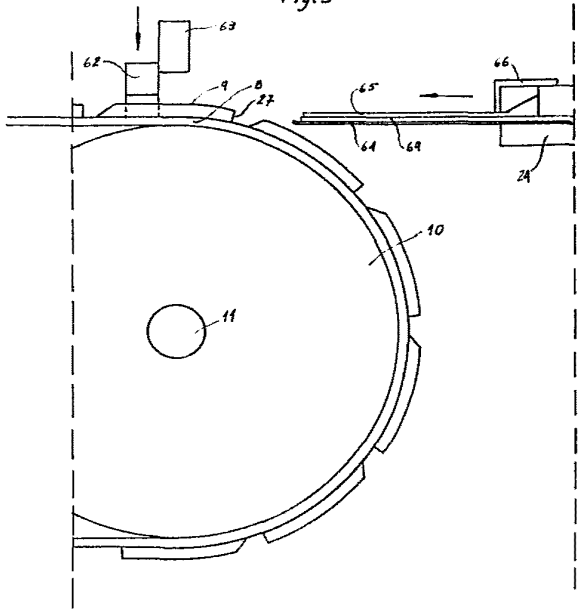

Fig. 4

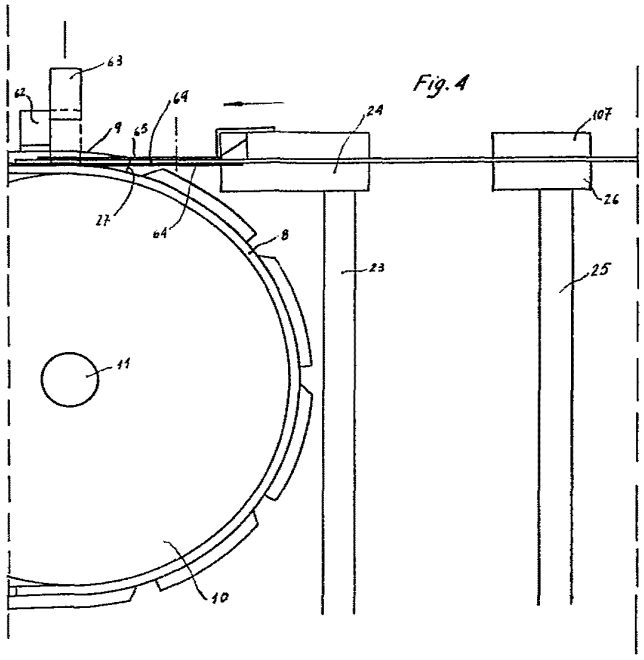

Fig. 5

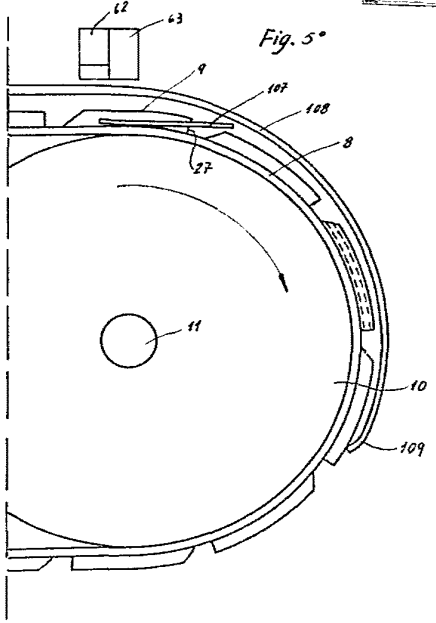

Fig. 6

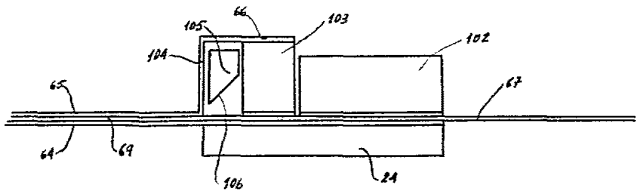

Fig. 3

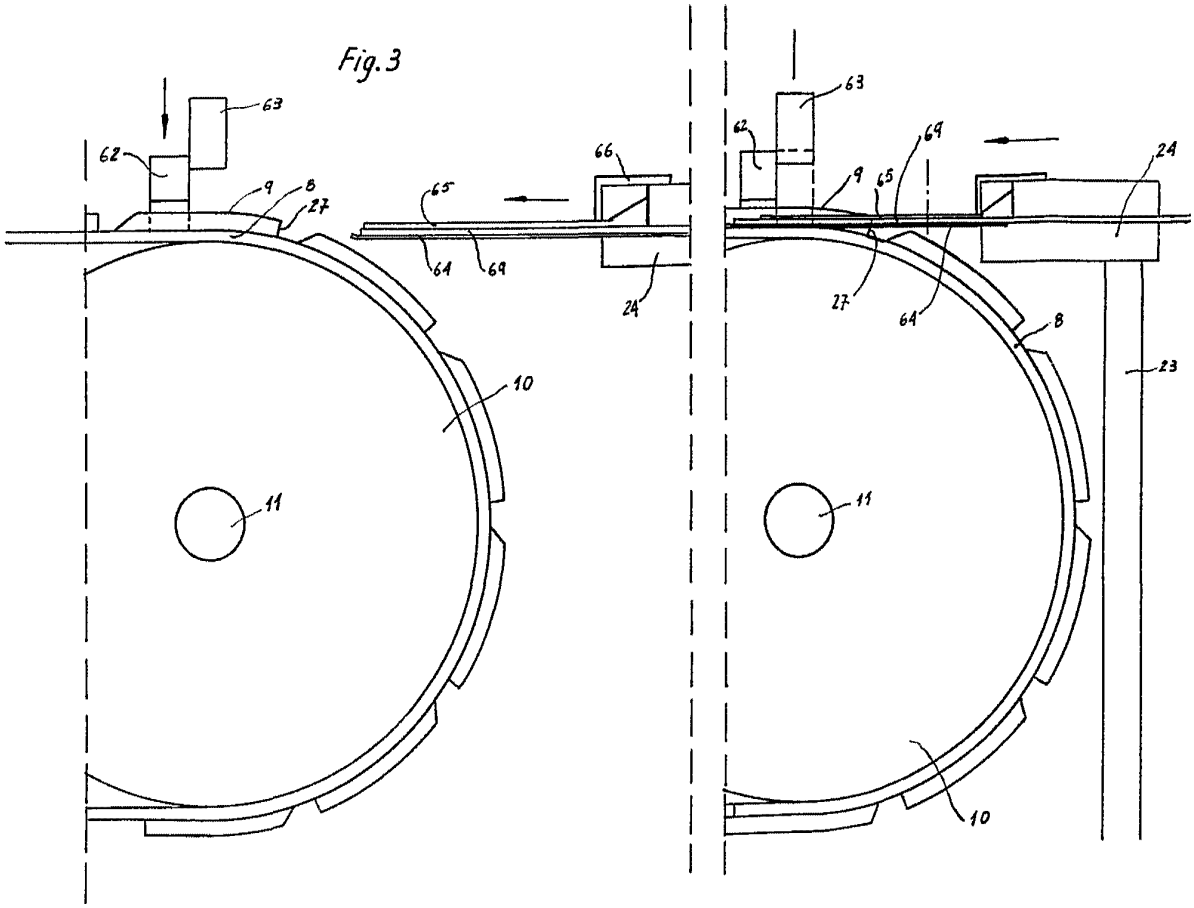

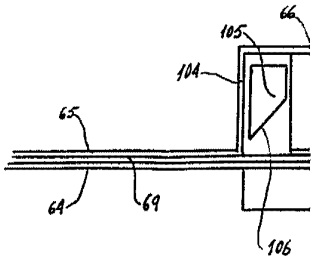

Fig. 4

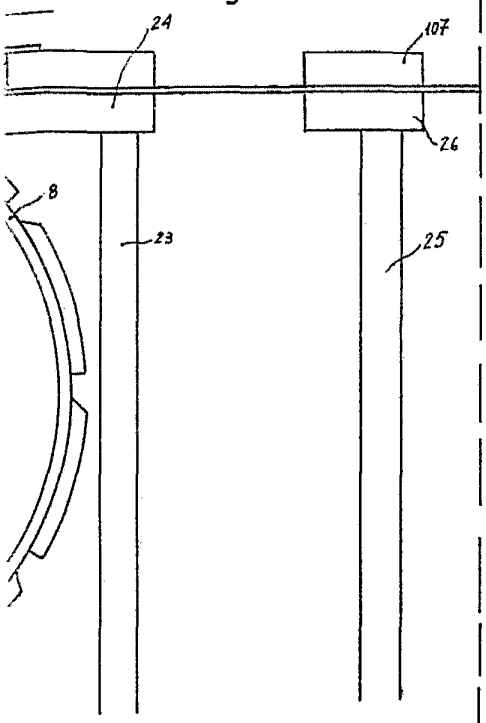

Fig. 5°

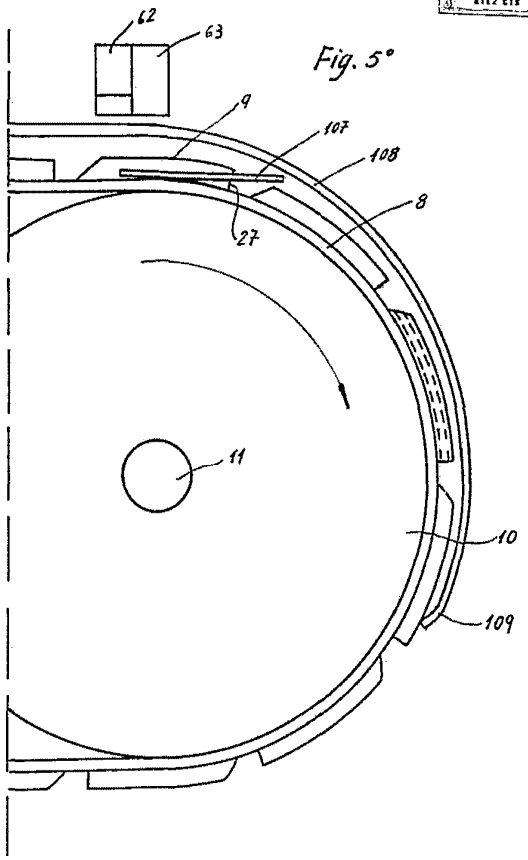
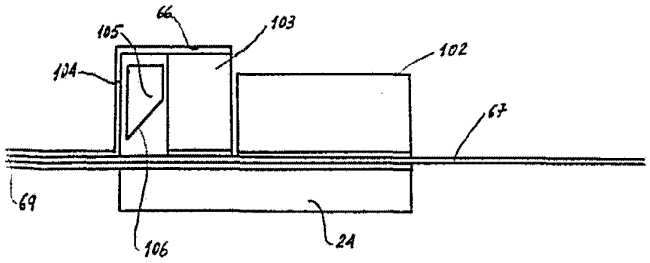
Fig. 6