309254

9 FEB. 1963

MEMORIA DESCRIPTIVA

de la Patente de Introducción, por 10 años, solicitada a favor de Don Damián MAGRIÑÁ Queraltó, de nacionalidad Española, residente en Barcelona, calle Nueva de Dulce nº 1, por " PERFECCIONAMIENTOS EN LOS APARATOS ORIENTABLES PARA PROYECCION DE LIQUIDOS A PRESION ".

La presente Patente de Introducción, tiene por objeto garantizar el derecho a la fabricación y explotación exclusiva de unos perfeccionamientos en los aparatos orientables para proyección de líquidos a presión, especialmente aplicable a duchas, que presenta la ventaja de que el aparato, gracias al sistema giratorio combinado con una rótula esférica, puede orientarse en todos los sentidos y que además, presenta un soporte para su utilización como ducha y un soporte para su apoyo durante los momentos en que no se utiliza.

El primer perfeccionamiento se caracteriza porqué en el extremo opuesto del aparato de proyección existe un saliente en forma de manguito, de hueco cilíndrico o troncocónico para ajuste del saliente cilíndrico o troncocónico de un soporte mural. El reborde inferior del manguito presenta una entalla correspondiente con una moldura saliente del elemento cilíndrico o troncocónico del soporte. De esta forma en cualquier movimiento se solidariza el brazo respecto al saliente tronco -

cónico del soporte mural. El saliente troncocónico continúa por su base inferior según una esfera alojada en un man - guito fijo al soporte mural.

Mediante un resorte inferior a la esfera y un tapon roscado al manguito en que se aloja la esfera, se mantiene esta articulación por rótula que permite girar el brazo en todas las direcciones que suponen el movimiento de la esfera en su alojamiento.

El segundo perfeccionamiento se caracteriza por un sopor - te que se emplea cuando no se usa el aparato proyector para suspensión elevada en el muro y quiere utilizarse el apara - to como simple grifo.

El soporte presenta un manguito vertical hueco que es el conducto de entrada de líquido. El manguito presenta un racor de adaptación al terminal del tubo de alimentación. Del manguito soporte sobresale axialmente el tubo flexible que enlaza con el aparato proyector, y excéntricamente al soporte hay un brazo inclinado terminado por una horqui - lla.

La canal interior a las ramas de la horquilla es de forma correspondiente al perfil externo del brazo, que lleva el aparato pulverizador en su parte próxima a la campana del apa - rato de proyección.

Además se asegura la inmovilidad pués el canto de la mol-. dura comprendida entre las ramas de la horquilla se encaja en una ranura de la campana del aparato y, por el otro extre - mo, el talón de la horquilla hace tope con el saliente ex - terior de la zona media del brazo del aparato de proyección de líquidos

En la hoja gráfica adjunta y a título de ejemplo, se repre

senta un caso de realización práctica de los perfeccionamientos en los aparatos orientables para proyección de líquidos a pre - sión.

La fig. 1, muestra un detalle en corte vertical de la campana de proyección; la fig. 2, es un detalle en corte vertical del extremo del brazo del pulverizador por el lado del soporte. La fig. 3, es una vista en planta por la cara inferior de la campana de pulverización, una vez quitado el disco perforado. La fig. 4, es la vista por la cara inferior de la campana de pulverización. Las figs. 5 y 6, representan la vista en alzado lateral y en planta del conjunto del aparato orientable, mon - tado en su soporte mural para utilización. Cuando el dispositivo de proyección no se utiliza, se sostiene en un apoyo vin - culado al racor de salida del tubo flexible, tal como se advierte en la fig. 7. La fig. 8, es un corte del brazo soporte según la línea AB. Finalmente las figs 9, 10 y 11, representan las vistas frontal, lateral y en planta del soporte que sir - ve para apoyo del aparato pulverizador, cuando no se utiliza para su función específica.

Siguiendo los dibujos, se advierte la campana de proyec - ción -1-, que lleva en su cavidad -2- un saliente central -3-, en cuyo hueco fileteado se rosca el vástago -4- del tornillo que, con la cabeza -5- sujeta el disco -6- de perforaciones -6'- uniformemente distribuídos. Las perforaciones son tronco - cónicas con la base mayor en el interior. A la cavidad -2- de la campana entra el líquido a presión por la abertura -7- que corresponde a la salida del conducto -8- que atraviesa axial - mente el brazo -9- del aparato. El extremo opuesto de este brazo presenta un terminal -10-, roscado a la pieza -11-, que supone el cambio en ángulo recto de la conducción, ya que por

la parte inferior se le rosca el terminal -12- de un tubo fle - xible -13- que conduce el líquido hasta el aparato pulveriza - dor. De la parte posterior de la pieza -11- sobresale un man - guito saliente -14-, con un hueco vertical troncocónico para ajuste del saliente troncocónico -15- de fijación a la pared. Para que el movimiento que se imprima al brazo -9- que lleva el aparato pulverizador se transmita al soporte, se tiene que el manguito -11- lleva una ranura -16- en su borde inferior , en la que se encaja el saliente -17-, saliente de la pieza -14- dirigido según la generatriz de su superficie troncocónica.

El saliente -15- está unido solidariamente a una esfera -18- alojada en la cavidad interior de un manguito -19-, que presenta por un lado las prolongaciones o patas soporte -20- para sujeción a la pared vertical -21- mediante tornillos -22-. La esfera -18- se mantiene en su alojamiento por la presión ejercida por una caperuza -23- de cara cóncava, ajustada al casquete esférico inferior de la esfera. En la cara inferior de esta caperuza, actúa un resorte -24- cuya presión de aplicación se regula por el tapón -25- roscado en la superfície roscada -26- interior de la cavidad de alojamiento de la esfera. De es - ta forma, se puede girar el brazo en un plano horizontal y en cualquier plano inclinado que permita la orientación de la ró - tula, según se indica en las diversas flechas direccionales -27- y -28-.

En la adaptación del aparato reivindicado a una bañera, se sitúa el soporte para el caso de no utilización del aparato sobre el reborde horizontal de la bañera. Este soporte presenta una base cilíndrica vertical -29- que se rosca al plano hori -

zontal del borde de la bañera. Este soporte está atravesado verticalmente por el mismo conducto -30- de salida del líquido y en el mismo se empalma el tubo metálico flexible -31-, cuyo extremo opuesto -13- enlaza con el soporte de pulverización.

Del mismo manguito -29- sobresale un saliente excéntrico formado por un brazo acodado -32- con una horquilla en su extremo. Entre las ramas de esta horquilla se forma una canal -33- de forma correspondiente con la sección del brazo del aparato en la zona próxima a la cabeza -1-. El enlace entre la cabeza -1- y el brazo -9- presenta una escotadura -34- en la que se encaja la moldura -35- comprendida entre las ramas -36- y -37- de la horquilla, de forma que quede bien encajada la cabeza -1- entre las ramas de la horquilla.

El talón -38- de la parte posterior de la canal hace tope con un saliente -39- del brazo soporte del aparato pulverizador, con lo que el aparato no se puede deslizar del apoyo.

Se fabricarán los perfeccionamientos en los aparatos orientables para proyección de líquidos a presión, con los materiales apropiados a sus elementos componentes, pudiendo variar su forma, acabado y dimensiones, y cuantos detalles no altereh, cambien o modifiquen su esencialidad.

========== N O T A ==========

Se reivindica:

1ª.- Perfeccionamientos en los aparatos orientables para proyección de líquidos a presión, caracterizados porqué en el extremo opuesto del aparato de proyección existe un saliente en forma de manguito, de hueco cilíndrico o troncocónico para ajuste del saliente cilíndrico/ó troncocónico de un soporte mural. El reborde inferior del manguito presenta una entalla

correspondiente con una moldura del elemento cilíndrico o troncocónico del soporte. De esta forma, en cualquier movi - 135 miento, se solidariza el brazo respecto al saliente troncocó - nico del soporte mural. El saliente troncocónico continúa por su base inferior según una esfera alojada en un manguito fijo al soporte mural. Mediante un resorte inferior a la esfera y un tapón roscado al manguito en que se aloja la esfera, se 140 mantiene esta articulación por rótula que permite girar el brazo en todas las direcciones que suponen el movimiento de la esfera en su alojamiento.

2ª.-Perfeccionamientos en los aparatos orientables para pro - yección de líquidos a presión, según reivindicación 1ª., ca - 145 racterizados por un soporte que se emplea cuando no se usa el aparato proyector para suspensión elevada en el muro y quiere utilizarse el aparato como simple grifo. El soporte presenta un manguito vertical hueco que es el conducto de entrada de líquido. El manguito presenta un racor de adaptación al ter - 150 minal del tubo de alimentación. Del manguito soporte sobresale axialmente el tubo flexible que enlaza con el aparato proyec - tor, y excéntricamente al soporte hay un brazo inclinado ter - minado por una horquilla. La canal interior a las ramas de la horquilla es de forma correspondiente al perfil externo del 155 brazo, que lleva el aparato pulverizador en su parte próxima a la campana del aparato de proyección. Además, se asegura la inmovilidad pues el canto de la moldura comprendida entre las ramas de la horquilla se encaja en una ranura de la campana del aparato, y por el otro extremo el talón de la horquilla 160 hace tope con un saliente exterior de la zona media del brazo del aparato de proyección de líquidos.

3ª.- Perfeccionamientos en los aparatos orientables para pro - yección de líquidos a presión.

Consta la presente memoria descriptiva de siete hojas foliadas,
105 escritas de una sola cara.

Barcelona, 9 de Febrero de 1965.

P. A.

M. LLORT
p. p.

309254

DON DAMIAN MAGRIÑA QUERALTO.

309254 HOJA UNICA.

309254

FIG. 1

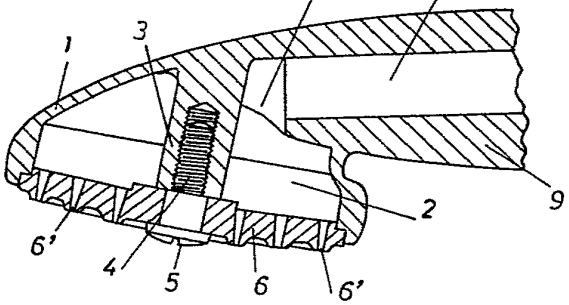

FIG. 2

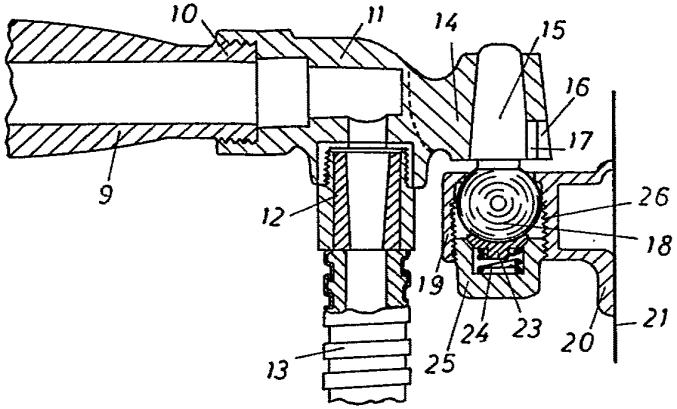

FIG. 8

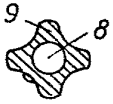

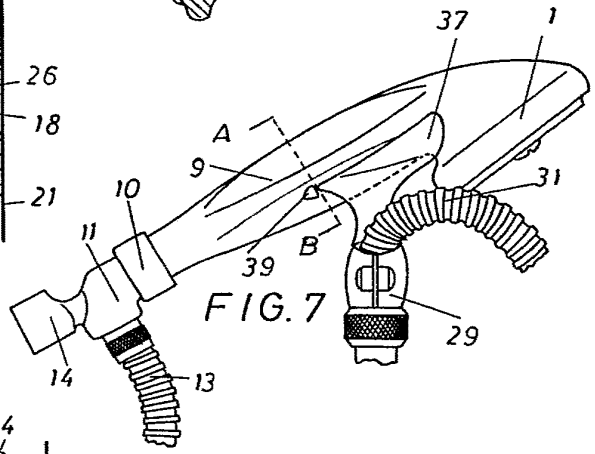

FIG. 7

FIG. 3

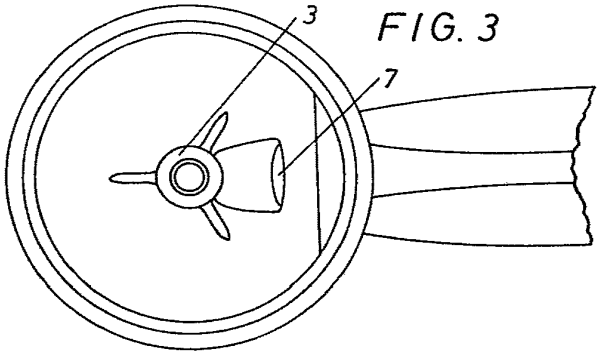

FIG. 5

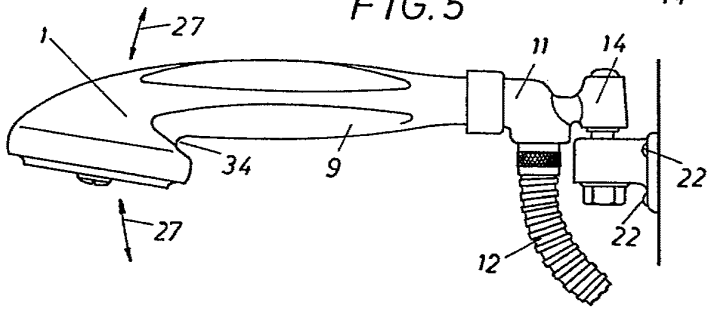

FIG. 9

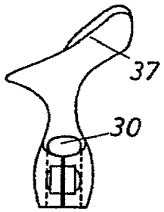

FIG. 10

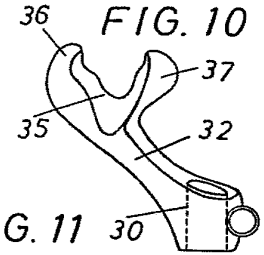

FIG. 4

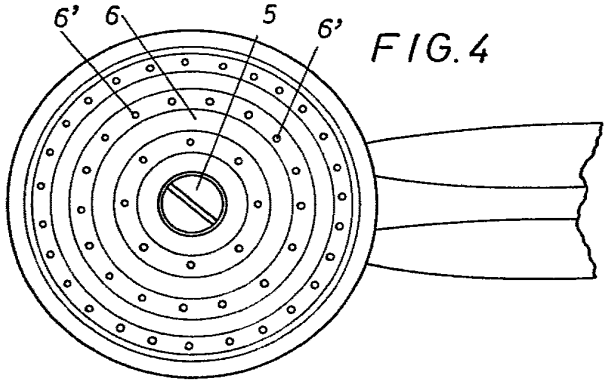

FIG. 6

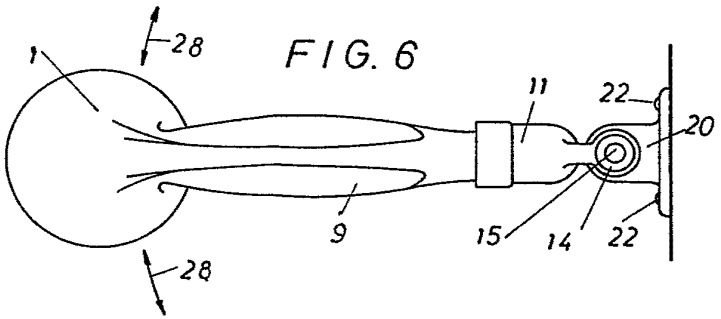

FIG. 11

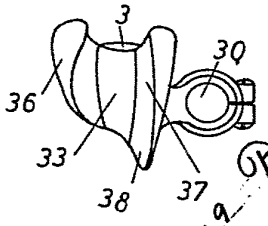

BARCELONA, 9 DE 1965

P. A.

M. LLORT

P. P.

ESCALA VARIABLE.

309254

DON DAMIAN MAGRIÑA QUERALTO.

309254

FIG. 1

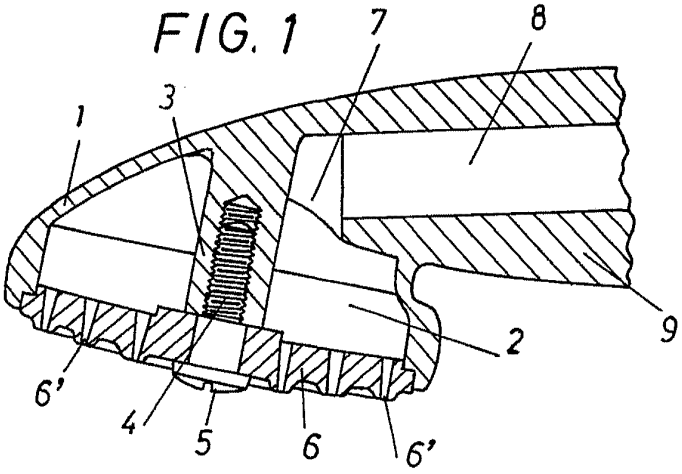

FIG. 2

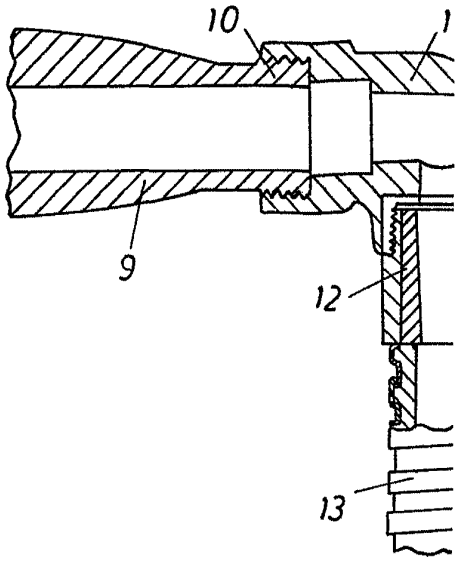

FIG. 3

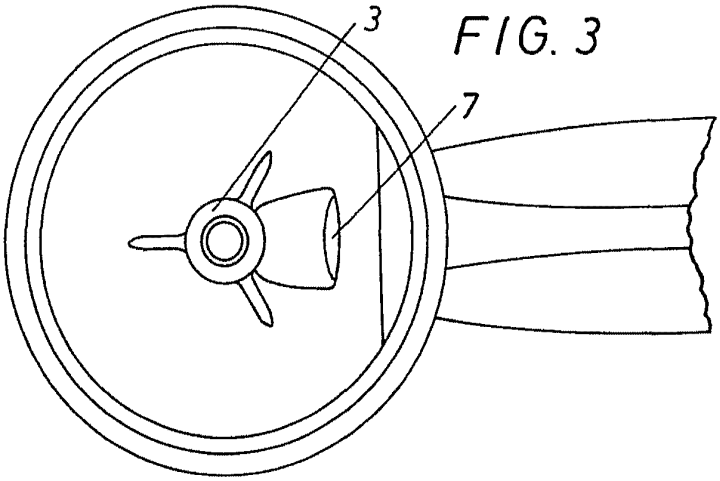

F

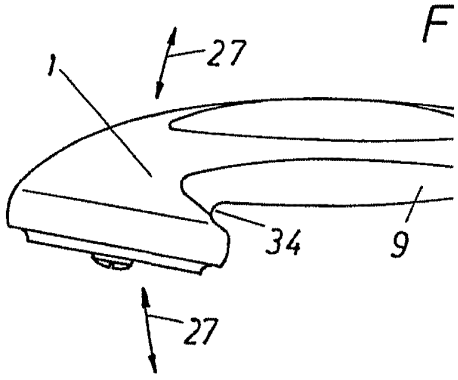

FIG. 4

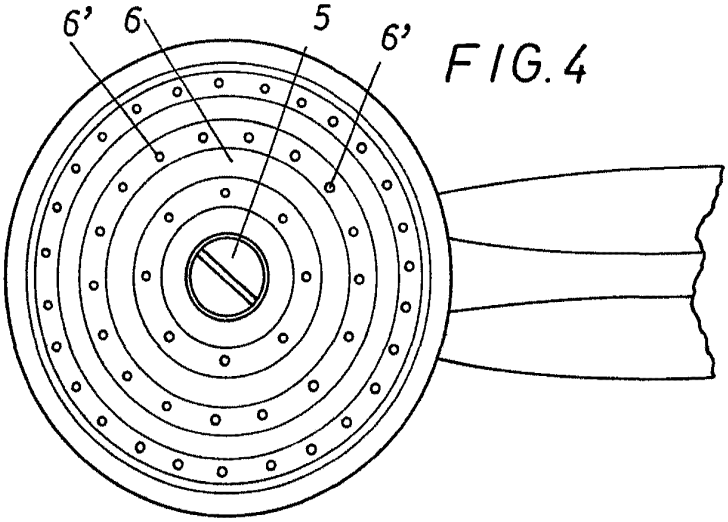

FIG.

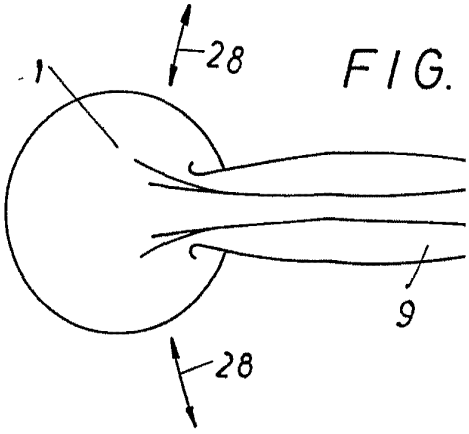

ESCALA VARIABLE.

309254 HOJA UNICA.

G. 2

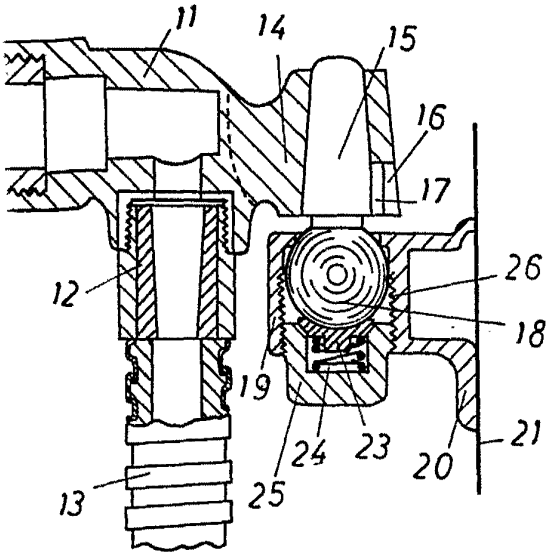

FIG. 8

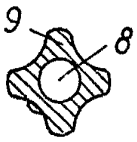

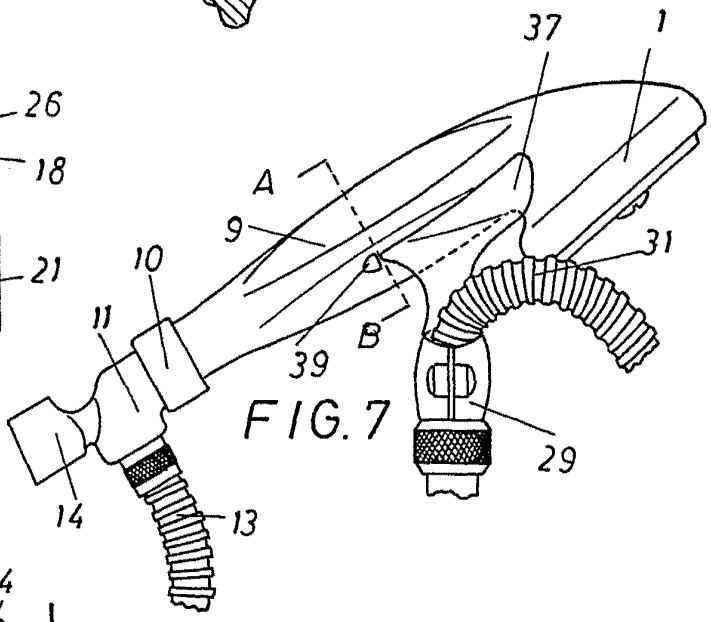

FIG. 7

FIG. 5

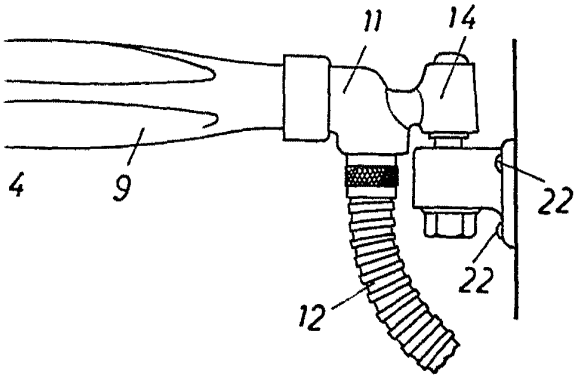

FIG. 9

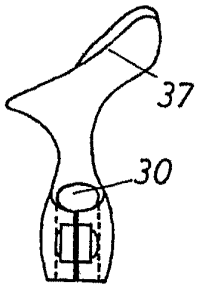

FIG. 10

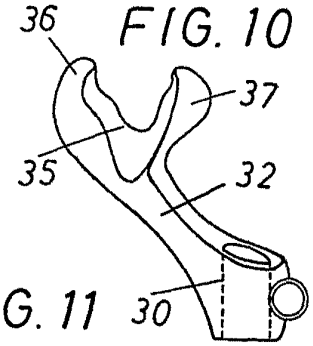

FIG. 6

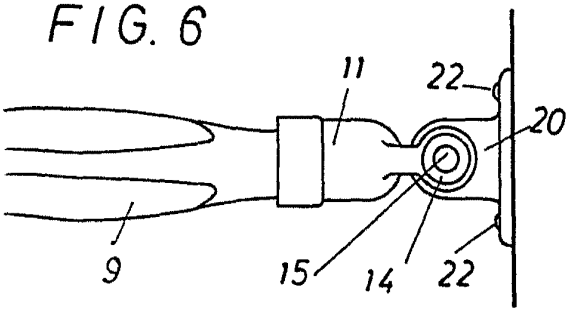

FIG. 11

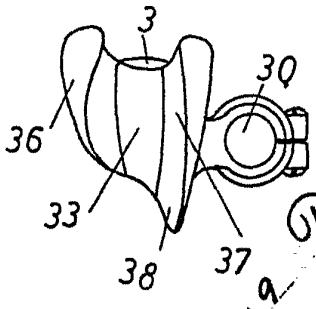

BARCELONA, 9 DE 19 65

M. LLORT
P. A.
D. P. Ofiliana