306625

- 1 DIC. 19

Patente de Invención

por Veinte años

cuyo privilegio se solicita para todo el territorio nacional a favor de:

Don José María ANDREU MAGRI

de nacionalidad española y con residencia en Barcelona, calle Paris nº 201, por:

"MEJORAS EN LA FABRICACION DE LAMPARAS PORTABLES"

- - - - - - - - - - -

306625

Memoria descriptiva

Esta Patente se refiere, conforme indica su enunciado, a unas mejoras introducidas en la fabricación de lámparas portables, especialmente las destinadas a reparar averías en los automóviles durante la noche, con las que gracias a sus singulares características se logra no sólo simplificar la fabricación y reducir el coste, sino que al mismo tiempo se puede fijar la lámpara en cualquier lugar sin requerir medios pinzantes y produce simultaneamente suficiente luz para reparar la avería y establecer la indicación de luz roja de aviso.

Ciertamente se conocen muy diversas clases de lámparas para esta misma finalidad, que en general producen un haz de luz blanca en una dirección y una luz roja en dirección opuesta, pero todas ellas han de llevar un doble foco, uno para cada luz, y han de tener también en dispositivo apto para permitir sujetarla o colocarla en el suelo en la posición conveniente para que la luz blanca alumbre el sitio en donde se debe reparar la avería, ello independientemente del cable de conexión por lo que su coste es muy elevado y no resultan prácticas.

Estos inconvenientes han sido solucionados con las mejoras a que se refiere esta Patente, con las que gracias a sus singulares características se logra poder fabricar tales lámparas por-

tables mediante muy sencillas piezas que son fáciles de fabricar y mecanizar, y al mismo tiempo permitan instalar como medio fijador, una pastilla de imán permanente sinterizado, lo que se resuelve de una manera sencilla sin tener que recurrir al empleo de especiales medios de unión que encarecerían mucho el proceso de montaje.

Estas mejoras se caracterizan principalmente en constituir la lámpara por una pieza hueca de plancha, repulsada o troquelada, con forma ojival terminada por su base cerrada en una pequeña zona cilíndrica, con la particularidad de que la cara lateral se prolonga doblada sobre si misma más alla del fondo, constituyendo a modo de un reborde bajo la propia base, produciéndose después un corte lateral desde aproximadamente la mitad de la altura de la parte ojival hasta aproximadamente la mitad de la boca abierta, y en el lateral opuesto al corte, se practica un orificio en el que se instala un elemento filtrante de color rojo.

Otra característica de las mismas mejoras es que en la cavidad producida por el reborde de la base, se instala una pieza de imán permanente, cilíndrica de poca altura y dotada en una de sus bases de una pestaña saliente en sentido radial, procediéndose después a ceñir dicho reborde sobre tal pestaña al objeto de fijar sólidamente la referida pieza de imán, dimensionándose esta de tal manera que su cara plana

exterior sobresale del reborde abatido, al objeto de que pueda ser adherida la lámpara sobre cualquier superficie de hierro.

Es asimismo característica de las mismas mejoras que en el interior de la parte cilíndrica del fondo se ajusta a presión, una cazoleta con fondo abombado y cuyo borde es ligeramente troncocónico para facilitar el ajuste sin ser necesaria gran precisión en las dimensiones de una y otra, instalándose en el centro de tal cazoleta el portalámparas cuyo conductores de conexión atraviesan el fondo y salen después al exterior por un orificio practicado en la parte cilíndrica próxima al fondo de la pieza exterior, terminándose este cable con los medios de conexión apropiados, preferentemente con sendas pinzas elásticas.

Fácil será comprender que dada la manera de fabricar estas lámparas portables, su construcción es sumamente sencilla y económica quedando resuelta la fijación del portalámparas por medios muy sencillos, y asimismo la sujeción del iman que actúa como medio sujetador, tambien por sencillos medios. No obstante y para que se comprendan mejor las caracteristicas enumeradas, se describen seguidamente las figuras de la adjunta hoja de dibujos en las que se han representado varias vistas relacionadas con un caso de posible realización, el que por ello debe ser considerado como ejemplo ilustrativo sin caracter

306625

limitativo.

La figura primera muestra una vista en sección de la lámpara ya montada, la segunda es similar a la anterior pero seccionada a noventa grados de aquella, la tercera muestra solo el fondo en disposición de recibir a la pieza de imán; la cuarta es similar a la tercera pero con el imán ya colocado, y por último la quinta es similar a las tercera y cuarta pero con el iman ya fijado. En estas figuras se ha señalado por (1) la pieza ojival hueca con el corte (2) practicado desde algo menos de la mitad de su altura hasta algo menos de la boca (3). En el lado (4), opuesto a tal corte, se practica un orificio y en el se engasta el filtro rojo (5) que queda a la altura del filamento de la bombilla. Esta misma pieza ojival se prolonga hacia la base por la zona cilíndrica (6) para formar el fondo (7) precedido y circundado por el reborde (8), véase la figura tercera, quedando creada bajo el fondo, la cavidad (9) en la que se aloja la pieza (10), véase la figura cuarta, que es un imán sinterizado y se ha dotado de la pestaña (11) que produce el escalon periférico (12). Una vez colocada asi la pieza (10) se rebate todo el reborde (8) sobre el escalón (12) quedando sujeta tal pieza como se representa en la figura quinta. Dentro de la parte cilindrica (6) se instala a presión el cacillo (13) abombado por su fondo y que está dotado del reborde troncocónico invertido (14) para permitir

306625

su enclavamiento a presión sin precisar una gran exactitud de medidas, y en el centro de tal cacillo se fija el porta lámparas (15) con paso de bayoneta (16) para acoplar la bombilla. Este portalámparas lleva conectado el cable conductor, que atraviesa al fondo de (13) y sale después por el orificio (17) practicado en la parte baja de la zona cilíndrica (6), véase la figura segunda. Como se aprecia en todas las figuras, el escalón (12) y el reborde (8) se dimensiona de tal manera que una vez abatido dicho reborde (8) sobre (12) la cara (18) queda sobresaliente del reborde (8) doblado, y asi puede ser adherida por atracción magnética en cualquier superficie de hierro con toda facilidad.

Descritas suficientemente las características fundamentales de las mejoras a que se refiere esta Patente, se hace constar que en las mismas se podrán introducir todas aquellas modificaciones que la experiencia y la práctica pudieran aconsejar, siempre que con ellas no se cambie, altere o modifique su idea fundamental que es la que se resume y concreta en la siguiente:

N O T A

Se declaran de novedad y propiedad para todo el territorio nacional las siguientes:

R E I V I N D I C A C I O N E S

1ª,- Mejoras en la fabricación de lámparas portables que se caracterizan en constituir

306625

la lámpara por una pieza hueca de plancha, repulsada o troquelada, con forma ojival y terminada por su base cerrada precedida por una pequeña zona cilíndrica, con la particularidad de que la cara lateral doblada sobre si misma se prolonga más alla del fondo, constituyendo a modo de un reborde bajo la propia base, produciéndose después un corte lateral desde aproximadamente la mitad de la altura de la parte ojival hasta aproximadamente la mitad de la boca abierta, y en el lateral opuesto, se practica un orificio en el que se instala un elemento filtrante de color rojo.

2ª.- Mejoras en la fabricación de lámparas portables según la nota anterior que se caracterizan también en que en la cavidad producida por el reborde de la base, se instala una pieza de imán permanente, a la que se le ha comunicado forma cilíndrica de poca altura y se dota en una de sus bases de una pestaña saliente en sentido radial, procediéndose después a ceñir dicho reborde sobre tal pestaña al objeto de fijar sólidamente la referida pieza de imán, dimensionándose esta de tal manera, que su cara plana exterior sobresale del reborde abatido.

3ª.- Mejoras en la fabricación de lámparas portables según las notas anteriores que se caracterizan tambien en que en el interior de la parte cilíndrica del fondo se ajusta a presión una cazoleta, con fondo abombado, y cuyo bor-

306625

de es ligeramente troncocónico, instalándose en el centro de tal cazoleta un portalámparas cuyo conductores de conexión atraviesan a dicho fondo y salen después al exterior por un orificio practicado en la parte cilíndrica próxima al fondo de la pieza exterior.

4ª.- "MEJORAS EN LA FABRICACION DE LAMPARAS PORTABLES".

Todo ello tal y como ha quedado descrito y reivindicado en la presente memoria que consta de ocho hojas foliadas y mecanografiadas por una sola de sus caras y una hoja de dibujos que la ilustra.

Madrid, 1 de Diciembre 1.964

306625

D. José Mª Andreu Magrí

Hoja única

FIG. 1

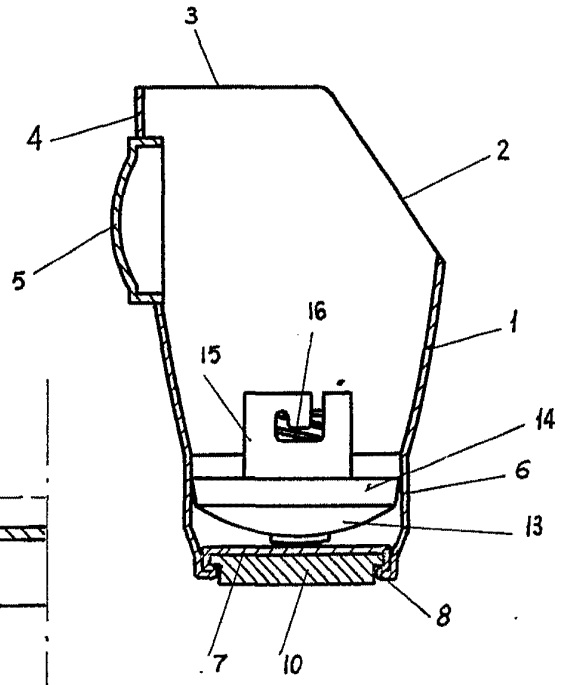

FIG 3

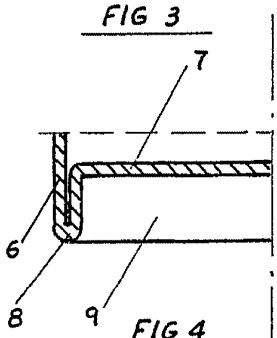

FIG 4

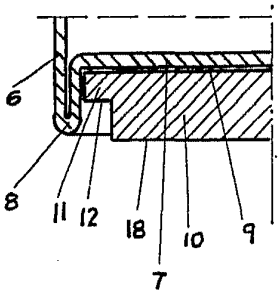

Fig 5

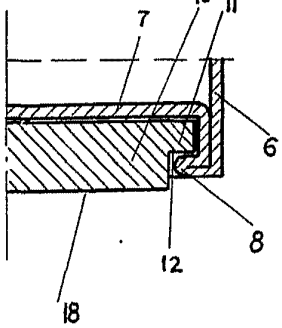

FIG. 2

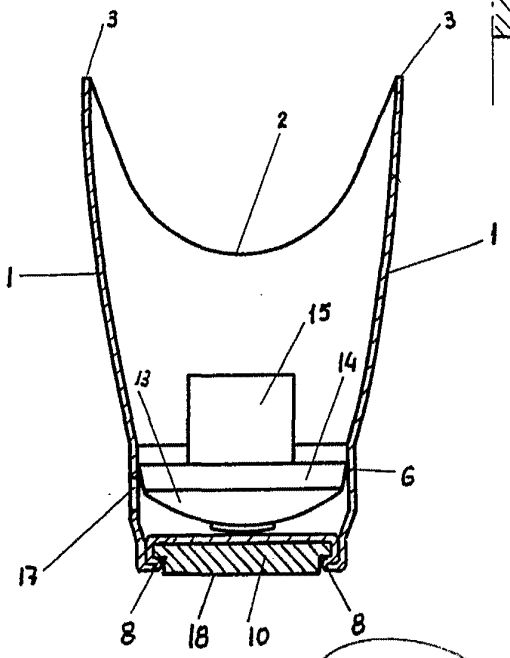

Madrid, 1 de Diciembre 1.964

P.P.

Escala variable.