3062 21 NOV.

PATENTE DE INVENCION

que por 20 años, para España y sus Posesiones, se solicita a favor de DON IGNACIO ALONSO CORTIZO, de nacionalidad española, residente en SEVILLA (ESPAÑA), Asunción 45, por: " PERFECCIONAMIENTOS INTRODUCIDOS EN LOS APARATOS ALIMENTADORES DE COMBUSTIBLE EN LOS HORNOS PARA LADRILLOS ".-

Memoria Descriptiva

En la industria ladrillera, se utilizan generalmente hornos de fuego contínuo y semi-contínuo.

En el proceso de cocción existe una zona en constante movimiento y con el fin de economizar combustible, se han empleado durante los últimos 50 años quemadores de movimiento mecámico con una costosa instalación, y sus resultados, algunas veces, eran casi nulo y, por lo tanto, la cocción imperfecta, ya que los fuegos no centraban y sus calorias diferenciaban en su avance.-

Estas mejoras, cuyo registro se solicita, consisten en un sistema neumático acoplado al aparáto alimentador de forma que se pueda graduar o dosificar la alimentación al horno, ya que éste atizador trabajara sincronizado con un grupo moto-compresor que es la central de comando y que produce, según las necesidades, de 1 a 1'5

atmósfera de aire comprimido.-

El combustible que se emplea en éstos alimentadores pueden ser indistintamente, carbón, orujos, residuos de corchos, paja - serrín etc.-

El atizador o aparáto alimentador está constituido por un cuerpo cilindrico metálico (1-figs.1-2), el cual lleva acoplado exteriormente sobre él un dispositivo mecánico que consiste en un cuerpo fundido (2-figs.1-2) que interiormente va equipado con una membrana de goma o material plástico flexible (3-fig.1), solidarias a la parte extrema de un brazo de palanca articulado (4-fig.1), cuyo brazo - de palanca está equilibrado por la acción de un muelle tensor helícoidal (5-fig.1) que es regulado a voluntad por medio de un esparrago roscado (6-figs.1-2).-

Para la alimentación y funcionamiento neumático de éste -- dispositivo vá equipado con un juego de boquillas de acoplamiento -- (7 y 8 - figs.1-2).-

La alimentación del combustible se hace por la acción o movimiento de vaivén a que está sometida una placa (9-fig.1) que es accionada directamente por la palanca (4-fig,1) dándole salida al combustible a través de una boca de salida de sección tronco-cónica --- (10-figs.1-2), llevando ésta boca de salida una tapa (11-figs.1-2) - por la que se vigila el estado del fuego.-

Estos alimentadores pueden ser montados en toda clase de - instalaciones, y en la que seán de más de 50 de estos aparátos puede hacerse funcionar alternativamente para evitar una falta total de oxigeno en el horno.-

Descrita suficientemente la naturaleza y alcance de la presente invención, se hace constar que en la misma, podrán ser variables los materiales, dimensiones y en general aquellos otros detalles accesorios o secundarios que no alteren, cambien ni modifiquen la esencialidad propuesta.

Los términos en que queda redactada ésta memoria son cier-

306293 21 NOV 1964

tos y fiel reflejo del objeto descrito, debiendose tomar en un sentido más amplio y nunca en forma limitativa.

Todo según se detalla en el dibujo adjunto que a titulo de ejemplo acompaña a la presente memoria descriptiva en el que representa:

La fig. 1: Una vista en alzado del aparáto alimentador, con un detalle en sección del dispositivo mecánico-neumático.- y

La fig. 2: Una vista en planta del mismo.-

REIVINDICACIONES

Se reivindica como de la propia y nueva invención la propiedad y explotación exclusiva de:

1ª.- Perfeccionamientos introducidos en los aparátos alimentadores de combustible en los hornos para ladrillos, caracterizados por estar constituido por un cuerpo cilindrico metálico que lleva acoplado un dispositivo mecánico compuesto por un cuerpo de fundición, dotado por su interior de una membrana que ajusta al interior del cuerpo, la cual es solidaria a un brazo de palanca articulado, cuyo brazo de palanca va presionado por un muelle tensor helicoidal regulable por medio de un esparrago roscado con prolongación al exterior.-

2ª.- Perfeccionamientos introducidos en los aparátos alimentadores de combustible en los hornos para ladrillos, según 1ª reivindicación, caracterizados por llevar acoplada sobre el extremo inferior del brazo de palanca articulado una placa alimentadora del combustible, a la que pone en función con un movimiento alternativo de vaivén de velocidad regulable.-

3ª.- Perfeccionamientos introducidos en los aparátos alimentadores de combustible en los hornos para ladrillos, según 1ª y 2ª reivindicaciones, caracterizados por llevar dispuesta una boca de salida del combustible provista de una mirilla para vigilar el fuego desde el exterior.-

4ª.- " PERFECCIONAMIENTOS INTRODUCIDOS EN LOS APARATOS ALIMENTADORES DE COMBUSTIBLE EN LOS HORNOS PARA LADRILLOS ".-

306293 21 NOV 1964

Consta la presente memoria descriptiva de cuatro hojas numeradas y mecanografiadas por una sola cara a las que se acompañan un plano para su mejor comprensión.

MADRID, 21 DE NOVIEMBRE DE 1.964.-

RODOLFO DE LA TORRE
P. P.

D. Ignacio Alonso Cortizo

Hoja única

306293

Figura 1.

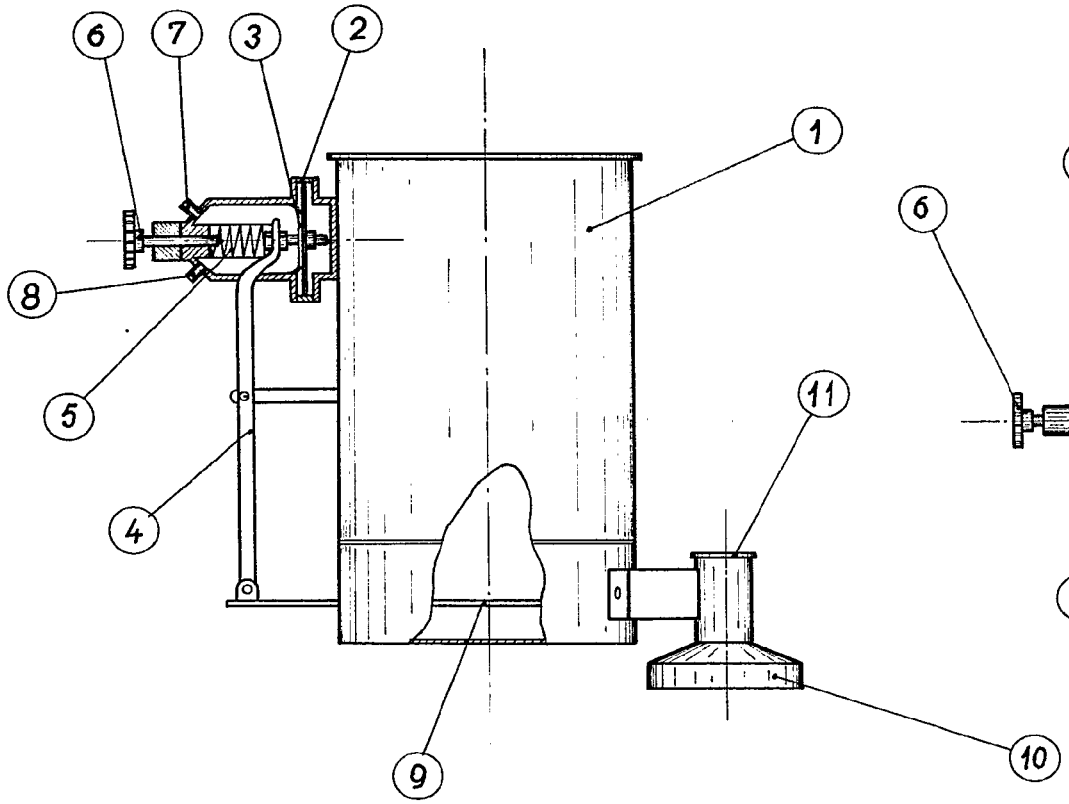

Figura 2.

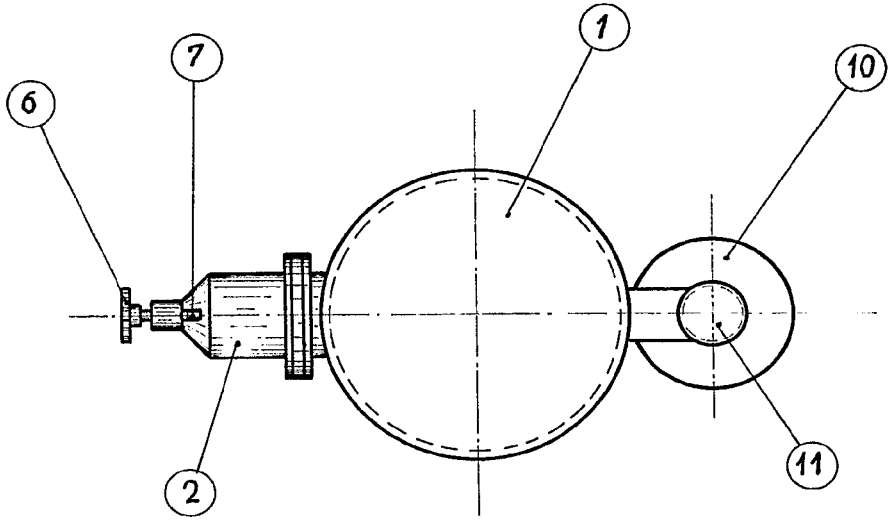

RODOLFO DE LA TORRE
P. P.

Escala: Variable

D. Ignacio Alonso Cortizo

306293

Figura 1.

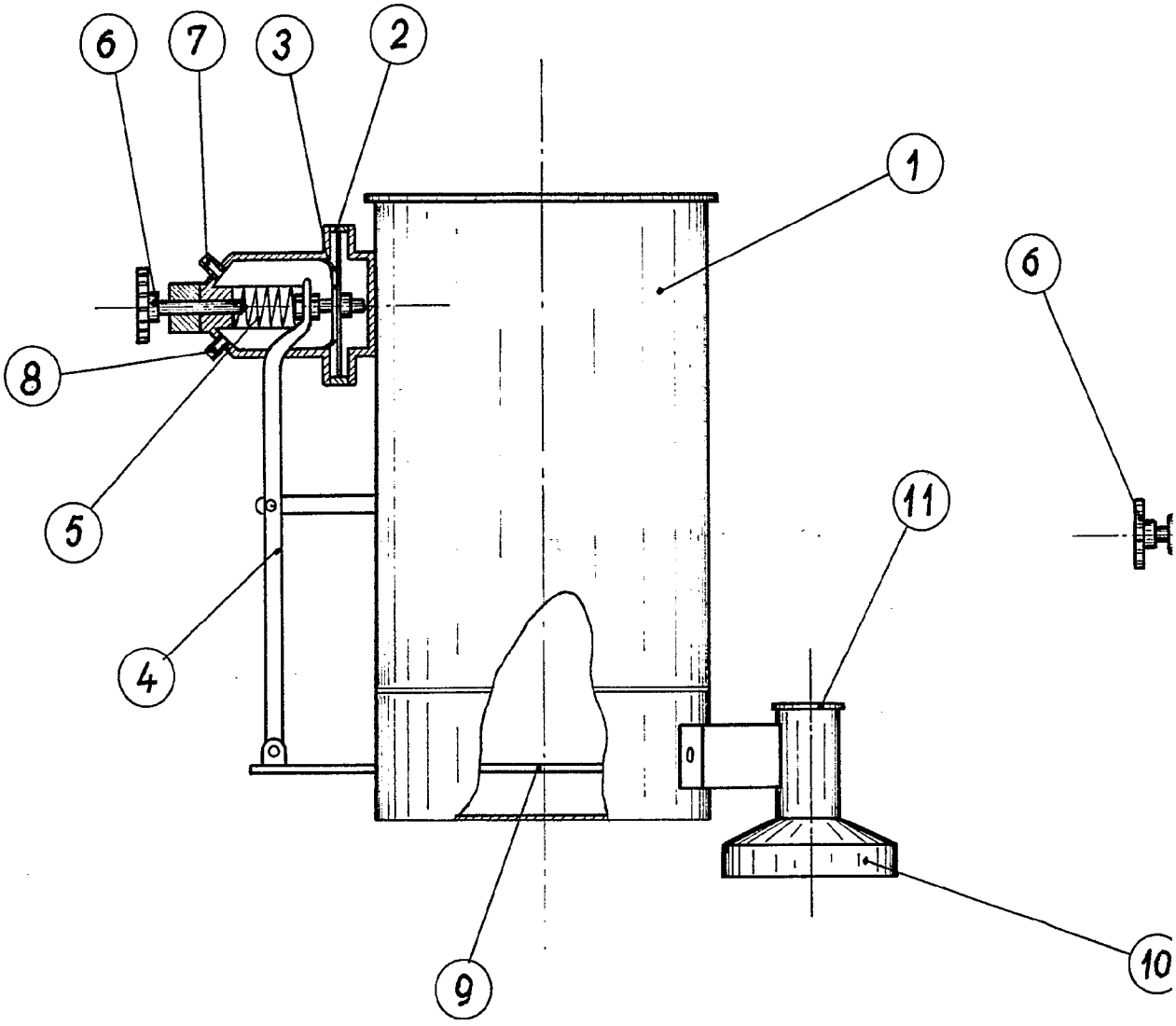

Escala: Variab

Figura 2.

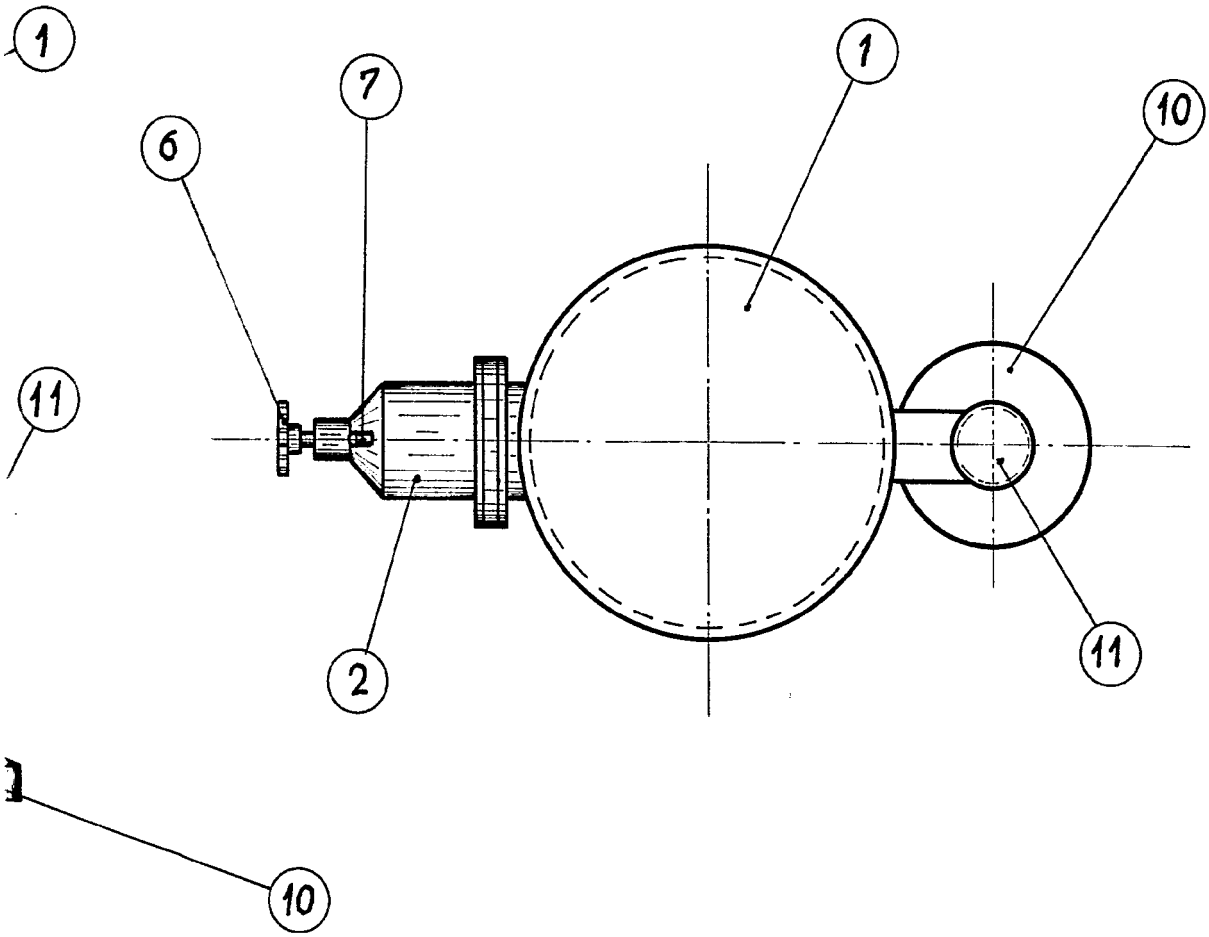

RODOLFO DE LA TORRE
P. P.

ala: Variable