REGISTRO DE LA PROPIEDAD INDUSTRIAL

(19) ES (11) (21) NUMERO 295168 (10) Y

(22) FECHA DE PRESENTACION 24 JUN. 1986

16 NOV. 1986

ESPAÑA

MODELO DE UTILIDAD

(30) PRIORIDADES:

(31) NUMERO (32) FECHA (33) PAIS

(47) FECHA DE PUBLICIDAD

(51) CLASIFICACION INTERNACIONAL

E06B 9/52

(54) TITULO DE LA INVENCION

"LIENZO-PROTECTOR CONTRA INSECTOS, PERFECCIONADO".

(71) SOLICITANTE (S)

Dª.María del Carmen Rosell Almazor

DOMICILIO DEL SOLICITANTE

Ali Bey,22 pral. 1ª - BARCELONA.

(72) INVENTOR (ES)

Dª. Maria del Carmen Rosell Almazor

(73) TITULAR (ES)

(74) REPRESENTANTE

PASCUAL CIVANTO CANTO 218-6

El presente modelo de utilidad se refiere, conforme indica su enunciado, a un lienzo-protector contra insectos, perfeccionado del tipo que comprende un lienzo de malla de alta densidad, ligado por uno de sus lados a un tambor giratorio para su arrollamiento, cuyo eje estará normalmente cargado por un resorte o muelle a torsión, para facilitar su recogida automática, uniéndose por su otro extremo a un perfil rematado por un burlete, que alberga interiormente un contrapeso, quedando retenidos los bordes laterales del citado lienzo, que presentan un remate en pliegue y que incorporan sendas alineaciones de botones, en el interior de unos perfiles laterales en U, con su embocadura estrechada, anclados a los flancos de la abertura a cuyo través se dispondrá el citado lienzo.

Como antecedente del objeto que se preconiza, podemos citar el modelo de utilidad nº 227.247, concedido en el año 1977, que se refiere a un "marco protector contra insectos", propiedad de nuestra representada, suponiendo el presente modelo una evolución de dicho lienzo-protector anterior, en donde se han mejorado sus condiciones funcionales y prestaciones.

Así, una primera característica del conjunto de lienzo-protector para insectos al que se contrae esta memoria descriptiva, consiste en el hecho de que las referidas

guías laterales portantes de los bordes del lienzo, en lugar de estar fijadas directamente a la pared, quedan dispuestas insertadas con libertad de movimiento en el interior de unos segundo perfiles de guía, de manera que se obtiene de este modo una perfecta adaptación del lienzo a dichos laterales, tanto en montaje vertical como horizontal, evitando cualquier clase de atascos.

Debe destacarse que dichas guías laterales disponen de unos medios, de condición regulable, para limitar, en mayor o menor grado su penetración en el interior de los perfiles fijos anclados a los flancos de la abertura a controlar, de modo que una vez precisada dicha carrera de movimiento, el perfil transversal que remata el lienzo, al desplazarse, provocará un autoposicionado de dichas guías laterales en el seno de los perfiles en U de los flancos.

Es asimismo característico de los perfeccionamiento incluidos en el modelo de utilidad que se preconiza, el hecho de posibilitar la inmovilización del lienzo en una posición cualquiera de su recorrido, y ello merced a la previsión de unas piezas sobresalientes de los extremos del perfil de tracción del lienzo, que se insertan en la embocadura de las guías laterales con un ligero rozamiento. Dichas piezas constituidas por unos sencillos ejes cilíndricos en material plástico relativamente flexible, permiten al ajustarse deformandose ligeramente en reacción al contacto con los flancos de la embocadura, que el marco quede inmovilizado por compensarse el esfuerzo preciso para liberar dicho rozamiento con la carga elástica inherente al tambor de recogida

del lienzo.

Por último un tercer aspecto de innovación del modelo que se describirá seguidamente, se refiere a la condición constitutiva del cajetín portador del tambor de arrollado, que admite diferentes formatos constructivos y que presenta unas óptimas condiciones de estanqueidad junto a una función de autolimpiado del lienzo, al desplazarse éste en extensión o recogida.

La descripción de las características constitutivas del objeto del presente modelo de utilidad se realizará a continuación, con la ayuda de cuatro hojas de planos que se unen a esta memoria descriptiva, en donde se ha grafiado una realización posible de un lienzo-protector contra insectos, a título indicativo y no limitativo y conforme al siguiente detalle:

En la figura 1ª, se representa en perspectiva un lienzo protector, contra insectos, en montaje vertical, apreciando la disposición de un doble perfil en cada uno de su laterales, y su estructura general.

La figura 2ª, es equivalente a la anterior, apareciendo en ella un lienzo-protector en montaje horizontal.

En la figura 3ª, se grafía en sección una guía lateral, móvil, que tiene asociada una prolongación que configura un alojamiento en U en donde alberga un tornillo, de longitud variable en funciones de tope limitador de inserción de esta pieza guía en el seno del segundo perfil en U, anclado a los flancos de la abertura a controlar.

La figura 4, corresponde a una sección de dicho segundo perfil que se fija a los montantes de la abertura a controlar.

En la figura 5ª, se grafía la disposición relativa de la guía retenedora de los bordes del lienzo, en el seno del perfil en U, fijo a los flancos de la abertura a través de la cual se extiende el lienzo, apreciando perfectamente la función de tope del tornillo referido al comentar la figura 3.

La figura 6ª, ilustra en alzado, la adición a una de las piezas que remata el perfil de tracción del lienzo, de un elemento para posibilitar la inmovilización del lienzo en un punto cualquiera de su recorrido.

Precisamente en la figura 7, se muestra en sección dicha característica funcional, observando como el elemento adicionado a la pieza citada, determina un desplazamiento con roce de dicho elemento, en los flancos de las pestañas que estrechan la embocadura de la guía móvil en U.

Por último en la figura 8ª y última, se muestra la constitución del cajetín, que alberga al tambor de recogida del lienzo, grafiándose dicha vista en sección y apareciendo dos tamaños posibles de los perfiles en U, que constituyen la envolvente de dicho cajetín, apreciando también que sus tapas extremas presentan una superficie ampliable por unas aletas, conforme se describirá con mayor detalle mas adelante.

Con referencia a las figuras 1, y 2, en las mismas, se aprecia un lienzo -10-, formado por una tupida malla, montada entre un tambor de arrollamiento dispuesto en el seno de un cajetín -11-, y un perfil de tracción -12-, con un asa. Los bordes laterales del lienzo presentan un acababo en doblez y tienem solidarios una serie de botones, con el fin de quedar retenidos en el seno de unas guías latera-

les -14-, en U, con su embocadura estrechada, cuyas guías quedan montadas libremente en el seno de unos segundos perfiles en U rectangular, -18-. Se aprecia también en esta figura las piezas -21- que rematan al citado perfil de tracción -12-.

Considerando ahora la hoja tercera de los planos y las figuras 3, 4 y 5, en ellas, se aprecia la constitución especial de la guía lateral -14-, con las pestañas -15-, que estrechan su embocadura, que presenta una segunda configuración en U, -16-, prolongando el fondo del alojamiento para guías del borde del lienzo -10-, cuya prolongación -16-, presenta junto a su embocadura unos ranurados enfrentados -16'-, con el fin de recibir a una pieza -20-, a la que es solidario un tornillo -19-. Dicho tornillo tal como muestra la figura 5, obrará como tope limitador del grado de penetración de la guía -14-, en el perfil en U rectangular -18-, que va fijado a los montantes de la abertura a través de la cual se extiende el lienzo. Este tornillo -19-, se podrá elegir de mayor o menor longitud, tal como se ha querido indicar en la figura 3, con las líneas discontinuas que prolongan su extremo, y también una vez instalado, puede ser roscado en mayor o menor grado, a través del taladro -17-, practicado en el fondo de la guía móvil -14-, hasta conseguir un adecuado ajuste que permita una conveniente extensión, sin atascos, del lienzo, sea cual sea su disposición de montaje.

En la figura 6, se aprecia la disposición asociada a la pieza -21-, de un eje cilíndrico -22-, o de otra configuración oportuna, el cual, tal como se muestra en la figura 7, determinará que al desplazarse el perfil -12-,

de tracción del lienzo -10-, se produzca un rozamiento entre dicho eje -22-, y las pestañas -15-, que estrechan la embocadura de la guía -14-. Tal como se ha indicado dicho rozamiento es suficiente para equilibrar al lienzo en un punto cualquiera de su recorrido.

Por último en la figura 8, aparecen los perfiles en U -23-, constitutivos de la envolvente formativa del cajetín, complementados por dos tapas extremas -24-, que tienen unas aletas -24-, recortables, para permitir una ampliación de dicho cajetín, utilizando unos perfiles -23-, de mayor envergadura tal como el mostrado en el lado derecho de esta figura. Dichos perfiles -23-, que quedan con sus ramas extremas enfrentadas, disponen en dichos puntos de unos engrosamientos -27-, -29-, que albergan unas ranuras en donde se dispondrán unos burletes de pelo para hermetizar el interior del cajetín y para provocar una función de autolimpiado de los dos lados del lienzo, al desplazarse éste a su través al exterior, o hacia dentro durante el trayecto de extensión y recogida del mismo respectivamente. Los perfiles laterales -23- en U, presentan también unas protuberancias hacia su cara interior, tales como -27- y -28-, para acoplamiento con unos correspondientes entrantes -26-, practicados en las dos citadas tapas -24-, extremas citadas, para facilitar el montaje del conjunto, cuyas tapas tienen asimismo unos perfiles -25-, para retención de los extremos del eje del tambor de arrollamiento del lienzo.

Habiendo descrito en modo suficiente el lienzo protector contra insectos, perfeccionado, objeto del presente modelo de utilidad, como para que pudiera ser lle-

vado a la práctica, se recaba hacer extensivo el privilegio dimanante de la presente inscripción registral a las variaciones de detalle que no alteren su esencialidad que se resume en sus detalles de novedad en las siguientes reivindicaciones que extractan y complementan a la memoria que antecede.

R E I V I N D I C A C I O N E S

1ª.- Lienzo-protector contra insectos perfeccionado, del tipo que comprende un lienzo de malla ligado por uno de sus lados a un tambor giratorio para su arrollamiento, uniendose por su otro extremo a un perfil que alberga interiormente un contrapeso, quedando retenidos los bordes laterales del lienzo, que disponen de sendas alineaciones de botones en el interior de unos perfiles en U, de embocadura estrechada, caracterizado esencialmente porque dichas guías laterales quedan posicionadas libremente en el interior de unos segundos perfiles longitudinales de sección en U, rectangular, anclados a los flancos de la abertura que cierra el lienzo, por su pared de fondo, disponiendo las citadas guías laterales de unos medios de condición regulable, para limitar en mayor o menor grado su penetración en el interior de los perfiles fijos referidos, de modo que al descender el lienzo, el perfil transversal que lo remata, determina un autoposicionado de dichas guías laterales en el seno de los perfiles en U, de flanco.

2ª.- Lienzo-protector contra insectos, perfeccionado, según la anterior reivindicación y porque las guías laterales móviles presentan una prolongación de la cara opuesta a su fondo, en donde se configura otro perfil en U, mas corto, con unos rebajes acanalados junto a su embocadura, para montaje de un tornillo roscado a una pieza que va alojada en las ranuras citadas, de forma que el tornillo se orienta perpendicularmente al fondo de dicho entrante en U, según sea su longitud y/o roscándolo oportunamente a través de un paso practicado en el fondo de la guía, se determi-

na su cota por encima de la misma, obrante como tope de la introducción en el seno de los perfiles en U, anclados a los flancos, de la abertura en la que se dispone el lienzo.

3ª.- Lienzo-protector contra insectos, perfeccionado, según las anteriores reivindicaciones y porque en cada una de las piezas que rematan los dos extremos del perfil inferior portante del contrapeso, va unida una pieza sobresaliente, cuya sección es tal que permite el deslizamiento, pero que roza en los flancos de las pestañas de estrechamiento de la embocadura de la citada guía lateral, permitiendo la inmovilización del lienzo en cualquier posición relativa de su recorrido.

4ª.- Lienzo protector contra insectos, perfeccionado, según todas las anteriores reivindicaciones y porque el cajetín que alberga al tambor de arrollamiento del lienzo, está formado por dos perfiles en U rectangular, cuyas ramas se rematan por unos engrosamientos en donde se definen unas acanaladuras que quedan directamente enfrentadas y en donde va dispuesto un burlete de pelo, en funciones de autolimpieza del lienzo al circular a su través, quedando cerrados dichos perfiles por sus extremos por unas placas rectangulares que tienen una aleta recortable de extensión para permitir una eventual ampliación del cajetín, y cuyas placas disponen en su parte central de unas paredes para apoyo del eje del tambor y poseen en sus bordes laterales una serie de entrantes cooperantes con unos nervios sobresalientes en la cara interior de dichos perfiles en U, para permitir su adecuado acoplamiento.

5ª.- LIENZO-PROTECTOR CONTRA INSECTOS, PERFECCIONADO.

La presente memoria consta de diez hojas foliadas y mecanografiadas por una de sus caras y se ilustra en los dibujos que a la misma se acompañan.

Madrid, 24 JUN. 1986

PASCUAL CIVANTO
P. P.

Firmado: Miguel A. Santos Gironés

Fig.1

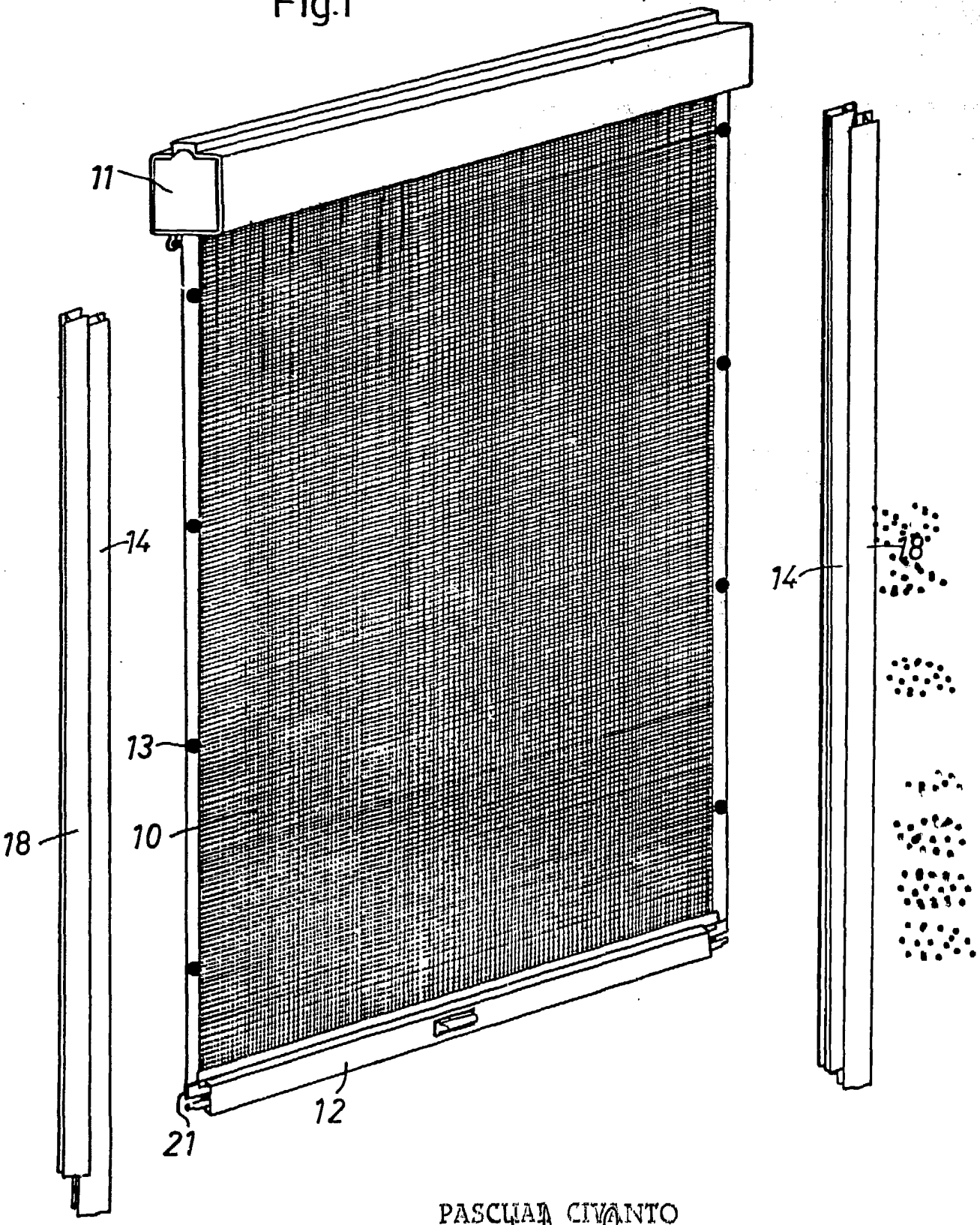

PASCUAL CIVANTO
P. P.

Madrid 24 JUN. 1986

Firmado: Miguel A. Santos Gironés

Escala convencional

Fig. 2

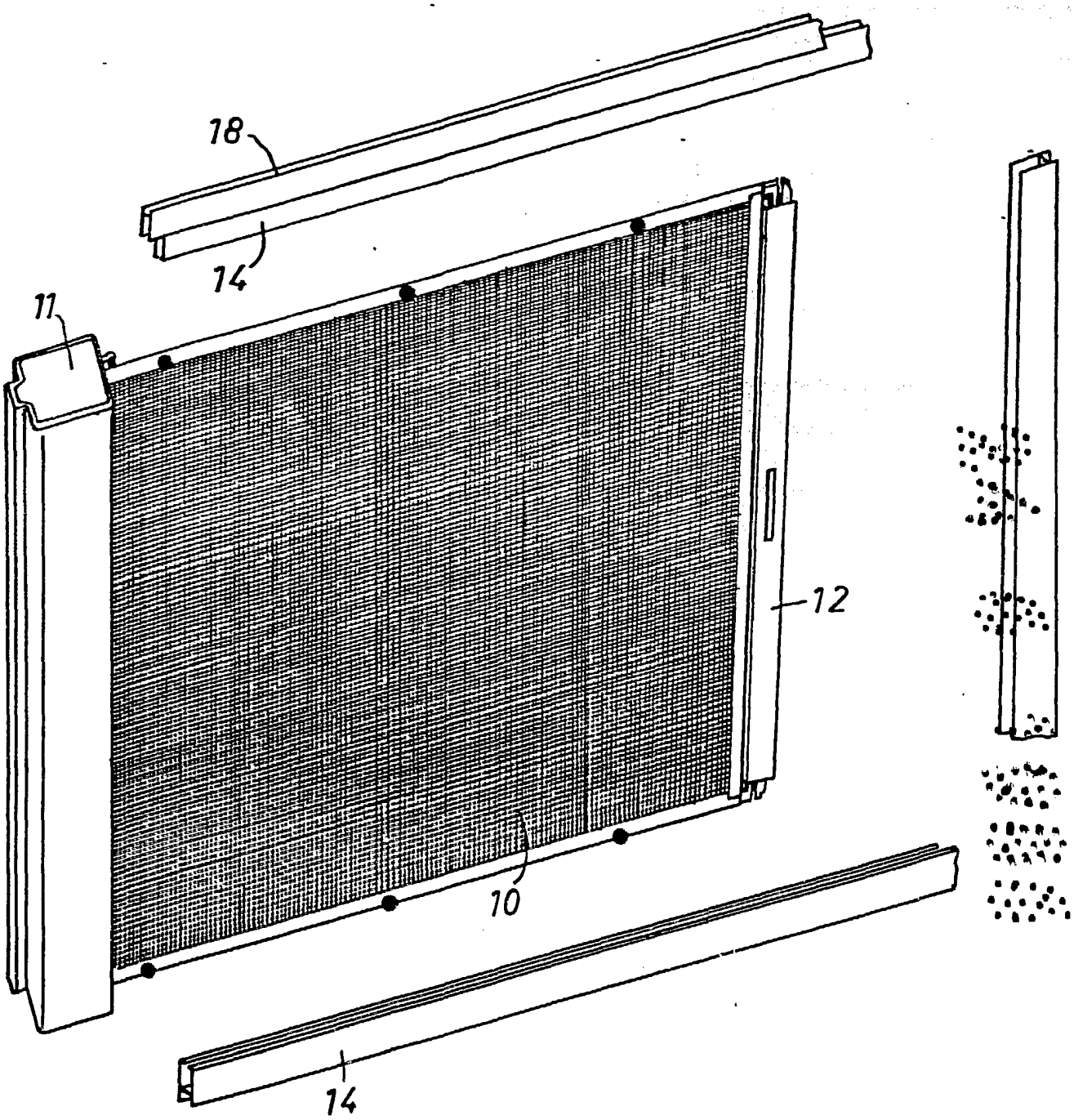

Madrid 24 JUN. 1986

PASCUAL CIVANTO
P. P.

Firmado: Miguel A. Santos Gironés

Escala convencional

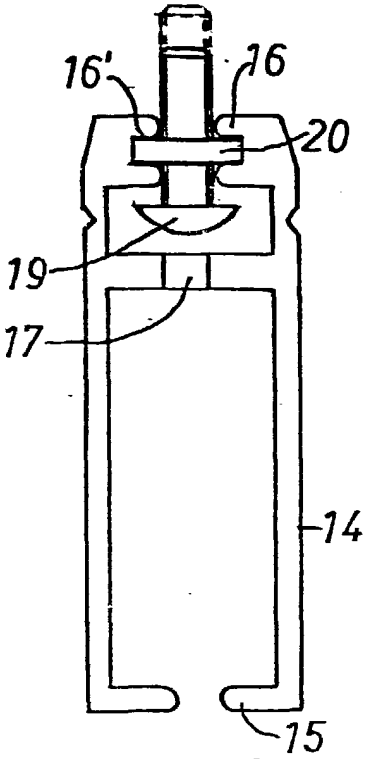

Fig. 3

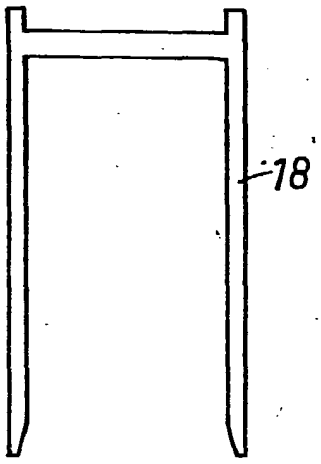

Fig. 4

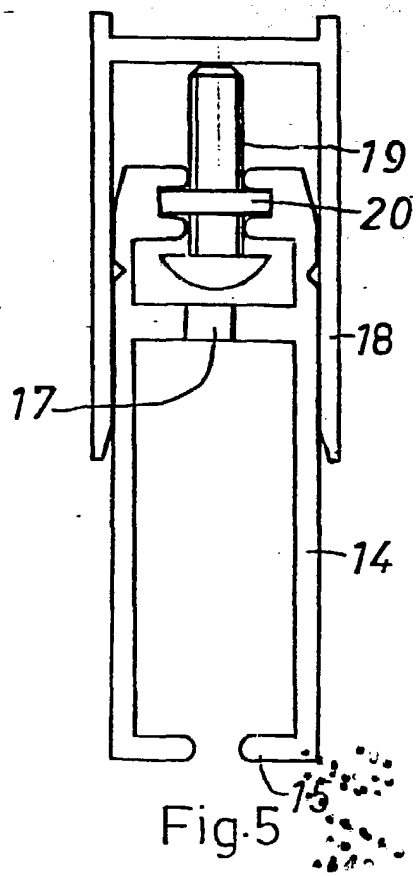

Fig. 5

Fig. 6

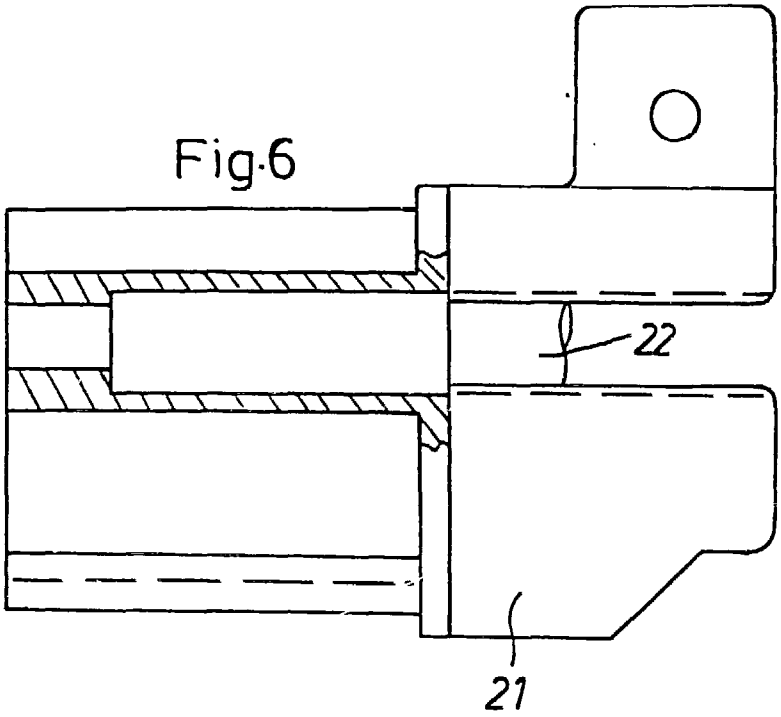

Fig. 7

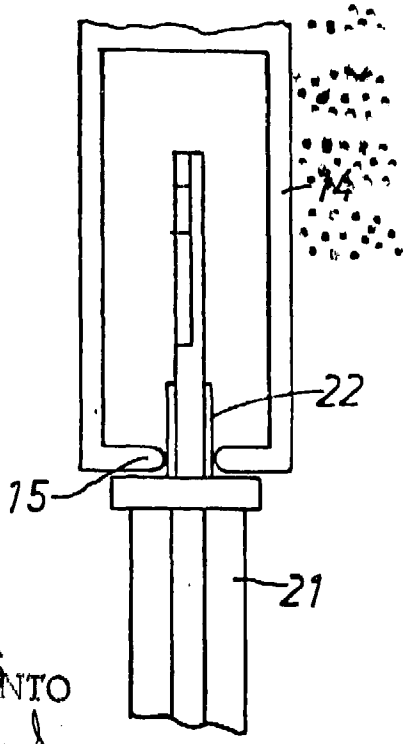

Madrid 24 JUN. 1986
PABLO GRANTO
P. P.

Escala convencional

Firmado: Miguel A. Santos Gironés

Fig.8

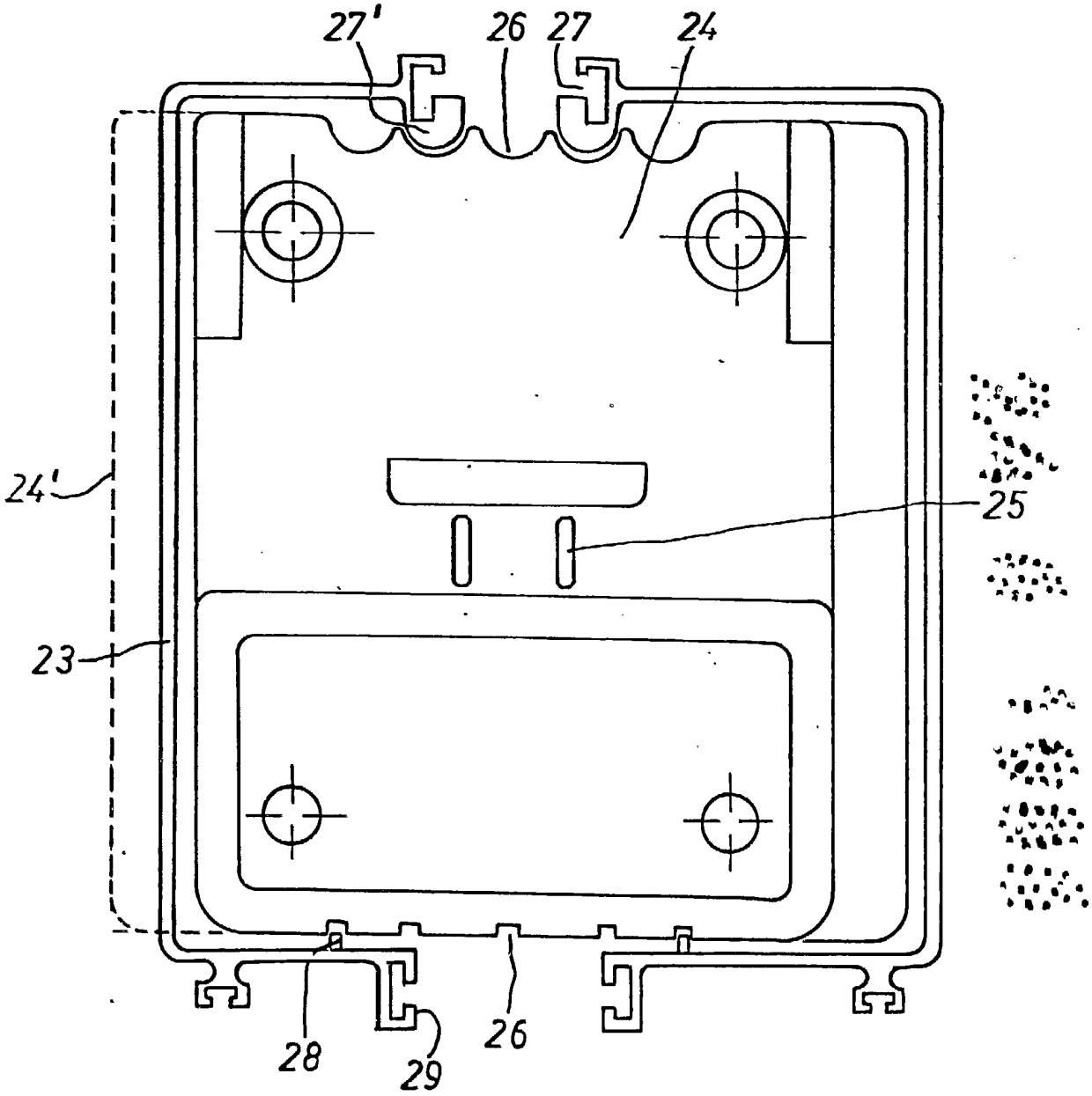

Madrid 24 JUN 1986

PASCUAL CIVANTOS
P. P.

Firmado: Miguel A. Santos Gironés

Escala convencional