REGISTRO DE LA PROPIEDAD INDUSTRIAL

(19) ES (11) (21) NUMERO 291102 (10) Y

(22) FECHA DE PRESENTACION

ESPAÑA

MODELO DE UTILIDAD

CADUCADO

(30) PRIORIDADES: (31) NUMERO (32) FECHA (33) PAIS

(47) FECHA DE PUBLICIDAD

(51) CLASIFICACION INTERNACIONAL

A47G 9/00

(54) TITULO DE LA INVENCION

"CALIENTAPIES"

(71) SOLICITANTE (S)

D. Antonio Izquierdo Sánchez

DOMICILIO DEL SOLICITANTE

Perpetuo Socorro, 13 bajos ZARAGOZA

(72) INVENTOR (ES)

(73) TITULAR (ES)

(74) REPRESENTANTE

JESUS MARIA URIZAR ANASAGASTI 348/4

UNE A-4 MOD. 3204

UTILICESE COMO PRIMERA PAGINA DE LA MEMORIA

La presente invención hace referencia a un útil cuya principal misión es servir como calentador para los pies, particularmente al adoptar el usuario una posición de sentado, durante la cual, debido principalmente a la inmovilidad, es frecuente la sensación de frío en esta zona del cuerpo.

La novedad de la presente invención radica en su propia aplicación, ya que no se conocen útiles con esta finalidad. En lo que respecta a la estructura y configuración, el calentador de la presente invención es similar a cierto tipo de placas calefactoras; no obstante la temperatura de caldeo es sensiblemente menor ya que el calentamiento se produce con contacto directo entre la parte del cuerpo a calentar y la superficie de la placa.

En el plano anexo se ha representado un ejemplo práctico de realización del calientapies de la presente invención; en dicho plano:

La figura (1) representa una vista general del útil de la presente invención en su disposición de uso.

La figura (2) representa una sección transversal de este útil, incluyendo unos medios de calefacción de alimentación eléctrica.

El calentador (1) se estructura en una placa, provista de medios de apoyo en el suelo, generalmente conformados en la propia estructura de la misma, y dotada de unos medios calefactores (3), particularmente dirigidos hacia la cara superior, a fin de que colocando los pies sobre la misma obtener el efecto deseado.

Una realización preferencial del calientapies de la presente invención comporta una placa de configuración rectangular y de secciones en "U" invertida, de modo que los extremos de las alas conforman una banda de apoyo al suelo. Esta placa se realiza en un material sintético que integra, en el propio proceso de fabrica-

ción ya sea por moldeo o extrusión, los medios de calefacción (3) en el interior de su estructura.

Este aparato puede emplear cualquier sistema posible de transformación directa o indirecta de energia eléctrica en térmica, tal como resistencias, por frecuencias, por inducción, etc. También puede emplear cualquier sistema de regulación de temperatura, como puede ser por limitación de la potencia, variaciones de resistencias o voltajes en el circuíto, aplicación de termostatos de cualquier tipo, modificación de la frecuencia, deformación de la curva de corriente, etc.

Asímismo en el conjunto de las partes que integran el modelo representado es posible introducir cambios de forma, disposición, tamaño, etc, en cuanto tales alteraciones no supongan un cambio sustancial de la naturaleza del invento.

Se reserva el solicitante el derecho a extender la presente demanda a cualquier país extranjero de los que nos unen diversos convenios internacionales.

Los puntos de invención propia y nueva que se presentan para que sean objeto de esta solicitud de modelo de utilidad en España por veinte años, son los que se recogen en las Reivindicaciones siguientes:

R E I V I N D I C A C I O N E S

1.- Calientapies caracterizado porque se estructura una placa provista de medios de apoyo al suelo, ya sean ajenos o debidos a su configuración y de unos medios de calefacción, dirigidos a la cara superior, alimentada de corriente eléctrica y dotada de cualquier dispositivo de transformación directa o indirecta de energia elécrica en térmica, así como de regulación de la temperatura; a fin de que colocada en el suelo y posicionando los pies sobre ella calentar esta zona del cuerpo.

2.- Calientapies, según la reivindicación anterior, caracterizado porque dicha placa presenta preferentemente una configuración rectangular de sección en "U" invertida, conformando los extremos de las alas la banda de apoyo al suelo y realizada en un material sintético que integra en el propio moldeo o extrusión los medios de calefacción en el interior de su estructura.

3.- "CALIENTAPIES".

Tal y como se ha descrito en la presente memoria que consta de cuatro hojas mecanografiadas, con sus correspondientes dibujos.

Madrid,

EL AGENTE OFICIAL
JESUS MARIA URIZAR ARASAGASTI
P. P.

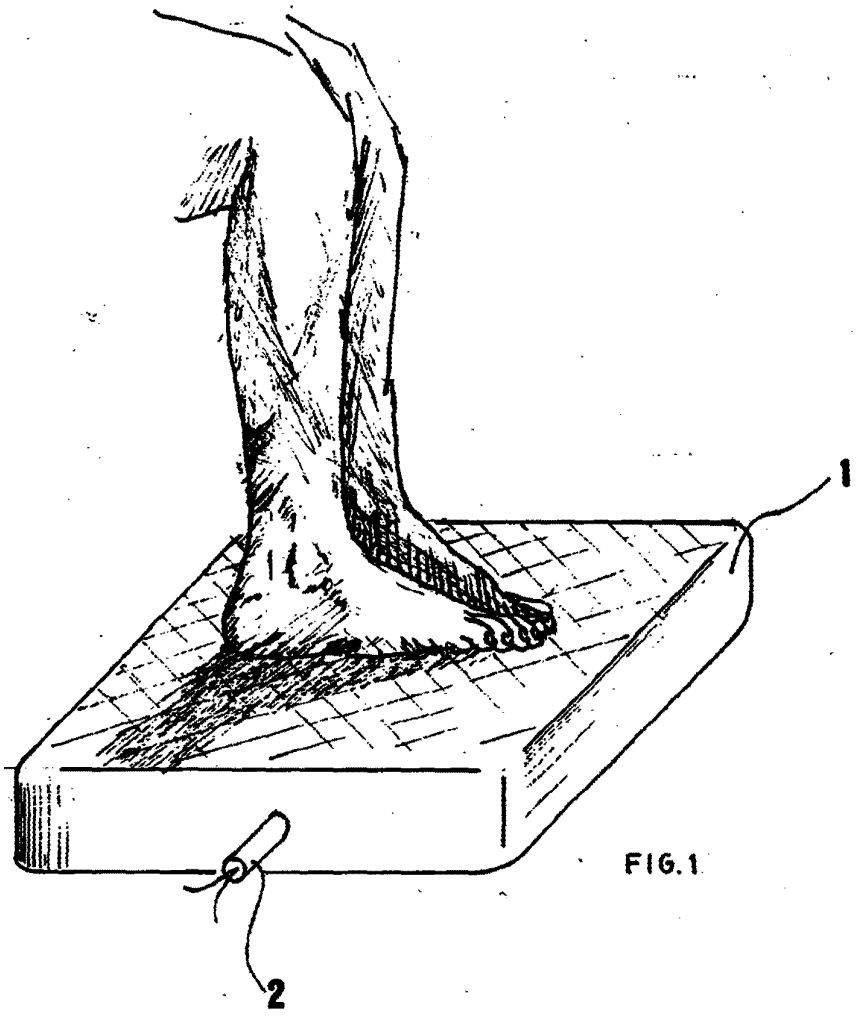

FIG.1

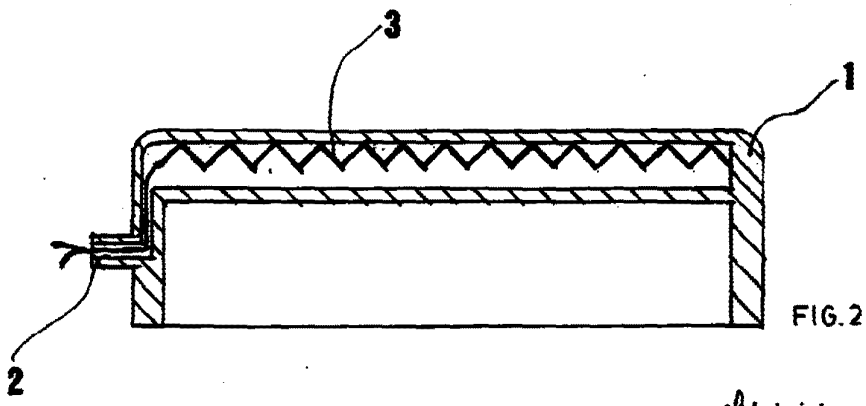

FIG.2

Madrid,

EL AGENTE OFICIAL
JESUS MARIA LUIZOR ANASAGASTI
P. P.

ESCALA VARIABLE