288760

M E M O R I A D E S C R I P T I V A

DE UNA PATENTE DE INVENCION, POR VEINTE AÑOS EN ESPAÑA, A FAVOR DE DON MANUEL LLORENS FULLERA, DE NACIONALIDAD ESPAÑOLA, RESIDENTE EN BARCELONA, Badalona, 25

s o b r e:

"PERFECCIONAMIENTOS REALIZADOS EN LA FABRICACION DE HERRAJES DESTINADOS PARA SU COLOCACION EN LOS MUEBLES".

288760

Con la presente solicitud se trata de proteger los perfeccionamientos introducidos en la realizacion de herrajes para muebles, con los cuales dadas sus características y aplicaciones, se conseguirán grandes ventajas, ventajas éstas que se irán desprendiendo a lo largo de la presente descripción.

El herraje al cual nos vamos a referir, se refiere a un dispositivo de cierre que por su primordialidad de ser ocultable, proporciona una gran mejora sobre lo que ya se conoce y se viene utilizando actualmente, en particular en lo que se refiere a asideros de orden plegable, toda vez que el elemento que nos ocupa partiendo de una forma estática y de aspecto embellecedor en la decoración de un mueble cualquiera, es convertible por su mecanismo en un pié de apoyo, con lo que alcanza un resultado industrial de gran práctica y rendimiento.

Bajo el punto de vista mecánico, su característica esencial radica en la constitución de una palanca de forma mixta que siendo solidaría de la placa de aplique en que se instala el asidero, le permite a la misma efectuar un desplazamiento angular y horizontal, que sitúa a la placa en posición perpendicular a la hoja móvil (tapa) del mueble, por lo que al descender ésta, la placa pasa a convertirse en pie de sustentación.

La mecanización de dicha palanca, unida al automatismo del mueble que la regula y la dependencia de otra palanca auxiliar con caracter de pestillo, son las características que determinan la formación del instrumento.

Para mejor comprensión de la descripción que sigue, se adjuntan dibujos a los cuales se hará constante referencia a lo largo de la misma, siempre a título de ejemplo no limitativo.

La Figura 1ª, representa una vista frontal del he-

rraje objeto de la invención y su disposición especial.

La Figura 2ª, esquematiza una parte integrante del elemento que nos ocupa.

La Figura 3ª, es una vista en alzado y en sección del herraje utilizado como pié de apoyo.

La Figura 4ª, es una vista en perspectiva a fin de apreciar el aspecto de su movimiento y como queda una vez instalado.

Consiste la presente invención en los perfeccionamientos realizados en la fabricación de herrajes destinados para su colocación en los muebles, caracterizados porque ha sido conseguido un herraje que a la vez que es un asidero para mueble lo es también un pié de apoyo, para lo cual el asidero (5) propiamente dicho se encuentra solidarizado a una superficie rectangular (6) que presenta adherida en su cara ocultable una palanca (7) de forma mixta de la que su extremo rectilíneo incide perpendicularmente al extremo de la superficie, en tanto que el núcleo en que finaliza la curva descrita por la palanca bascula sobre un pivote-pasador (8) que se soporta y localiza en el interior del receptáculo que permanece relacionado al cuerpo del mueble de que se trate.

La palanca (7) juega en el interior de dicho receptáculo a cajatín entre las dos paredes mayores, la superior (10) que es la más corta y la inferior (11) más extensa y sobre la que apoya el peso y movilidad del instrumento, toda vez que el pivote-pasador (8) es insertado perpendicularmente entre dichas partes del receptáculo, quedando la parte (10a) como beneficiable del mueble, y la parte (12) que pasa a corresponder a la pared o borde de la hoja móvil o tapa del mueble, y por tal razón en ellas es donde se lleva a cabo la situación de la salida de un pestillo (13) que es parte integrante del instrumento y es el que cierra y mantiene la sujeción de la hoja móvil cuando ésta se halla en situación pasiva.

288

La palanca mixta (7) consta de un núcleo (14) donde el pasador (8) es el verdadero punto de apoyo para efectuar el giro de 90º que le permite pasar de la posición de pasividad -línea de trazos- a la posición activa -línea gruesa-.

El núcleo (14) consta de un punto posterior (15) donde recibe la articulación de la base del pestillo (13), que avanza y retrocede, para sus dos respectivas posiciones a través del casquillo de fricción (13a) calado en la pared (12).

Asimismo en otro punto anterior (16) del mencionado núcleo se realiza la inserción de un pivote del que se hace depender por enlace directo un resorte helicoidal (17) el cual desde la parte superior de la pieza (10) se extiende hasta el punto de fijación que lo aprisiona y retiene para darle el juego de automatismo con que trabaja al retener a la palanca en la posición de inactividad.

La posibilidad de desplazamiento del mencionado pivote (16) es debida a que la pieza superior (10) del cajetín cuenta con una hendidura penetrante en forma de arco (18) que establece el curso de movilidad del pivote, con el aislamiento ya indicado del resorte.

El elemento que nos ocupa es colocado en la cara visible (20) del mueble confirmándose así la posición horizontal de la abertura (19) por la que se permite el acceso del dispositivo, y a la vez su partura total para salir al exterior la palanca (7) y colocarla en posición vertical con respecto a dicha cara visible y así dar lugar a la formación del pie o apoyo, tantos como se consideren necesarios para mantener el mueble en una posición determinada.

Si bien la forma de ejecución aquí descrita constituye aplicación preferente de la presente invención, podrán

288760

introducirse modificaciones de forma y de detalle sin que por ello varie la esencialidad de la misma, la cual se reivindica en la siguiente

NOTA

En resumen; la presente solicitud recaerá sobre las siguientes reivindicaciones:

1ª.- Perfeccionamientos realizados en la fabricación de herrajes destinados para su colocación en los muebles, caracterizados porque ha sido conseguido un herraje que a la vez que es un asidero para mueble lo es también un pié de apoyo, para lo que el asidero propiamente dicho se encuentra solidarizado a una superficie rectangular que presenta adherida en su cara ocultable una palanca de forma mixta de la que su extremo rectilíneo incide perpendicularmente al extremo de la superficie, en tanto que el núcleo en que finaliza la curva descrita por la palanca bascula sobre un pivote-pasador que se soporta y localiza en el interior del receptáculo que permanece relacionado al cuerpo del mueble de que se trate.

2ª.- Perfeccionamientos realizados en la fabricación de herrajes destinados para su colocación en los muebles, según la reivindicación anterior, caracterizados porque la palanca mixta juega en el interior de dicho receptáculo entre las dos paredes mayores, una la superior que es la más corta y la inferior más extensa y sobre la que apoya el peso y movilidad del instrumento, toda vez que el pivote-pasador es insertado perpendicularmente entre dichas partes del receptáculo, quedando la parte beneficiable del mueble y otra parte que pasa a corresponder al borde de la hoja móvil o tapa, y por tal razón en ellas es donde se lleva a cabo la situación de la salida de un pestillo que es parte integrante del instrumento y es el que cierra y mantiene la sujeción de la citada hoja móvil cuando ésta se halla en situación pasiva.

3ª.- Perfeccionamientos realizados en la fabricación

288760

de herrajes destinados para su colocación en los muebles, según la reivindicación anterior, caracterizados porque la palanca mixta consta de un núcleo donde se dispone un pasador que es el verdadero punto de apoyo para efectuar el giro de 90º que le permite pasar de la posición de pasividad a la posición activa, constando dicho núcleo de un punto posterior donde recibe la articulación de la base del pestillo que avanza y retrocede, para sus dos respectivas posiciones a través del casquillo de fricción calado en la correspondiente pared.

4ª.- Perfeccionamientos realizados en la fabricación de herrajes destinados para su colocación en los muebles, según las reivindicaciones anteriores, caracterizados porque en otro punto anterior del mencionado núcleo se realiza la inserción de un pivote del que se hace depender por enlace directo un resorte helicoidal el cual desde la parte superior de una de las paredes se extiende hasta el punto de fijación que lo aprisiona y retiene para darle el juego de automatismo con que trabaja al retener a la palanca en la posición de inactividad.

5ª.- Perfeccionamientos realizados en la fabricación de herrajes destinados para su colocación en los muebles, según las reivindicaciones anteriores, caracterizados porque la posibilidad de desplazamiento del pivote en donde se monta uno de los resortes, es debido a que la pieza o pared por donde actúa, del cajetín, cuenta con una hendidura penetrante en forma de arco que establece el curso de movilidad del pivote con el aislamiento ya indicado del resorte.

6ª.- Perfeccionamientos realizados en la fabricación de herrajes destinados para su colocación en los muebles, según las reivindicaciones anteriores, caracterizados porque al tirar hacia afuera del agarrador tendrá lugar la salida de la palanca mixta y una vez puesta en vertical la plataforma que

28870

soporta el asidero con respecto al plano del mueble se logrará el pié-apoyo lográndolo con tantos puntos como se consideren necesarios.

7ª.- PERFECCIONAMIENTOS REALIZADOS EN LA FABRICACIÓN

5.- DE HERRAJES DESTINADOS PARA SU COLOCACION EN LOS MUEBLES".

Según se describe en la presente memoria que consta de siete hojas escritas a máquina y dibujos.

Madrid, 5 de junio de 1.963.

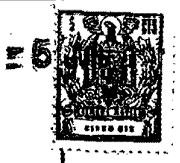

288760

FIG.1

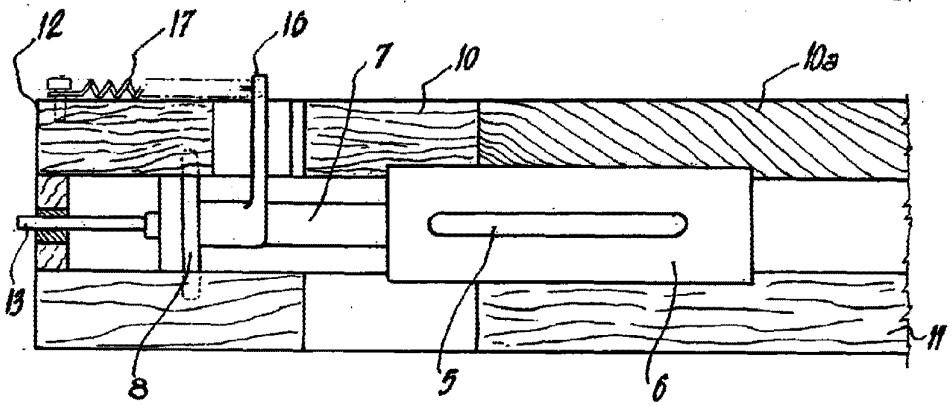

FIG.2

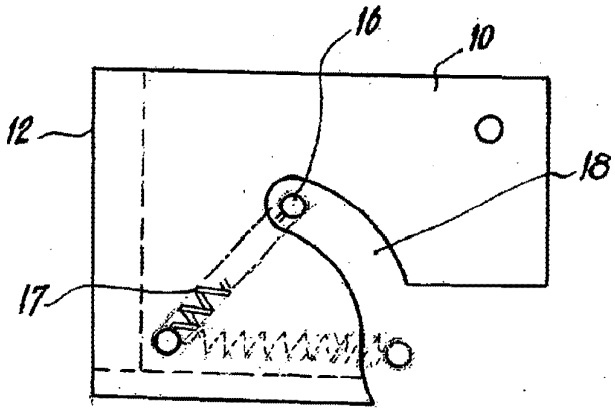

ESCALA VARIABLE

Madrid, de 5 JUN 1963 de 19

5

FIG.3

288760

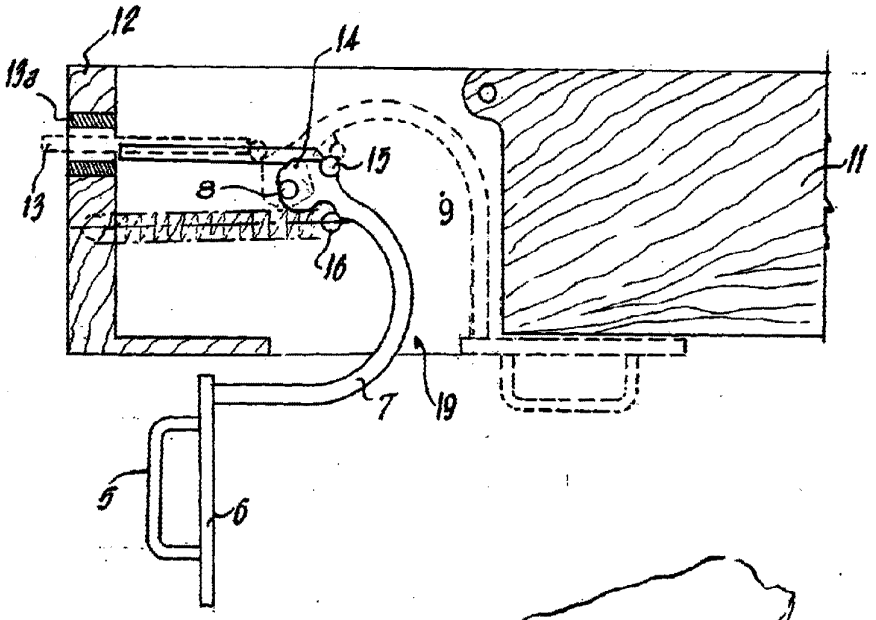

FIG.4

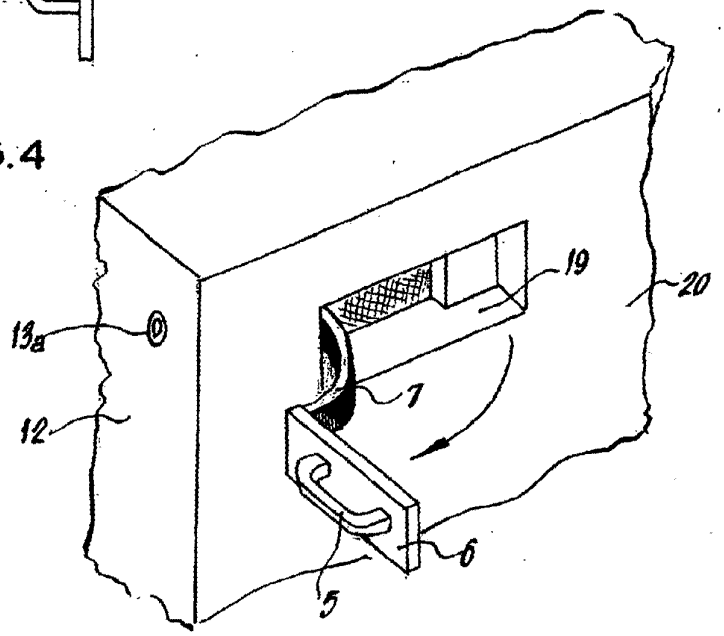

ESCALA VARIABLE

Madrid, ... de 5 JUN. 1963 de 19...