REGISTRO DE LA PROPIEDAD INDUSTRIAL

(19) ES (11) (21) NUMERO 285.731 (10) Y

(22) FECHA DE PRESENTACION 29-3-85

ESPAÑA

# MODELO DE UTILIDAD

1 NOV. 1985

(30) PRIORIDADES:

| (31) NUMERO | (32) FECHA | (33) PAIS |
|---|---|---|
| 84-01031 | 2-4-84 | NL |

(47) FECHA DE PUBLICIDAD

(51) CLASIFICACION INTERNACIONAL

Int. Cl.⁴ A 47 J 31/057

(54) TITULO DE LA INVENCION

"UNA CAFETERA".

(71) SOLICITANTE (S)

N.V. PHILIPS'GLOEILAMPENFABRIEKEN

(PHN 10.992 ES)

DOMICILIO DEL SOLICITANTE

Groenewoudseweg 1, 5621 BA Eindhoven, HOLANDA

(72) INVENTOR (ES)

BARTELD NIEZEN

(73) TITULAR (ES)

(74) REPRESENTANTE

DON FERNANDO DE ELZABURU MARQUEZ

(MOD.-8042)

CG/

La invención se refiere a una máquina cafetera que comprende una caja, un depósito para el agua, un dispositivo de filtro y un calentador de paso para calentar el agua del depósito y alimentarla al dispositivo de filtro, comprendiendo la caja una plataforma y una pared que se extiende hacia arriba desde la plataforma y está coronada por el depósito.

Esta máquina cafetera es descrita en la solicitud de patente holandesa 8200176. En esta conocida cafetera, el calentador de paso tiene forma de U y está dispuesto en la caja en torno al dispositivo de filtro, y el depósito de agua está montado en la parte superior de la caja.

La invención se dirige a proporcionar una máquina cafetera que sea de montaje más fácil que la máquina cafetera conocida.

De acuerdo con la invención, se crea una máquina cafetera definida en la reivindicación 1ª.

Esta estructura simplifica de modo considerable el montaje del aparato y reduce, por ello, los costos de fabricación. La unidad de calentador de paso, con las conexiones eléctricas y el cableado, puede ser fabricada, montada y probada separadamente. Después se puede montar fácilmente la unidad contra el lado posterior de la pared vertical de la caja, después de lo cual se cierra la máquina cafetera por detrás con una cubierta posterior.

En una realización preferida de la invención, el depósito tiene sustancialmente forma de U visto en planta, y el dispositivo de filtro está colocado entre los brazos de la U. Esto da como resultado una altura to-

tal reducida de la máquina cafetera.

Se va a describir ahora con mayor detalle una realización de la invención, como ejemplo, con referencia a los dibujos adjuntos, en los que

la figura 1 es una vista en perspèctiva de una máquina cafetera construida de acuerdo con la invención,

la figura 2 es un alzado posterior de la máquina cafetera de la figura 1, con la cubierta trasera retirada, y

la figura 3 es una vista en planta y en corte de la máquina cafetera, tomada por la línea III-III de la figura 1.

La máquina cafetera representada en los dibujos comprende una caja 1 que consta de una plataforma horizontal 2 de base y una pared 3, que se extiende hacia arriba desde la plataforma perpendicularmente a la misma, y en cuyo extremo superior sostiene un depósito para el agua. De acuerdo con la invención, la caja 1 y el depósito de agua 4 están hechos formando una sola pieza, de un material plástico. Un calentador de paso 5 está fijado a la parte posterior de la pared vertical 3 de la caja. El calentador de paso calienta el agua del depósito y la alimenta al dispositivo de filtro 6.

El calentador de paso 5 comprende una pieza fundida de aluminio 7 en la que está dispuesto un conducto de agua 8 y en la que está montado un elemento calefactor 9. La pieza fundida 7 está fijada a una ménsula 10. A este fin, lengüetas 11 y 12 son parcialmente sacadas de la ménsula y dobladas después. Mediante estas lengüetas es fijada a la ménsula la pieza fundida 7. Un desco-

nectador térmico 13 está fijado a la pieza fundida 7 de modo que esté en contacto buen conductor térmico con ella. Un soporte 14 aislado eléctricamente, que lleva los terminales de conexión 15, está fijado a la ménsula 10. Una vez hecho el montaje del conjunto, el calentador de paso 5, incluyendo el cableado eléctrico y los tubos flexibles de conexión 16 y 17 unidos a los extremos del conducto de agua 8, se puede montar en la máquina cafetera como una unidad. Para montar el conjunto de calentador de paso, se hacen deslizar los tubos de conexión 16 y 17 en los extremos de un tubo de salida 18 del depósito 4 y de un tubo de entrada 19 del dispositivo de filtro 6, respectivamente, después de lo cual se sujeta la ménsula 10 a las espigas roscadas 20 de la pared erguida 3 de la caja. Las espigas sirven también para unir una cubierta posterior 21 de la cafetera (véase la figura 1). Este método de montaje es muy sencillo y minimiza los costos de fabricación. Entre el calentador de paso 5 y la pared vertical 3 de la caja está dispuesta una placa para proteger a ésta de las partes encendidas, con vistas a la seguridad contra el fuego.

Como puede verse en la figura 3, el depósito 4 tiene forma de U visto en planta, y el dispositivo de filtro 6 está colocado entre los brazos 23 y 24 de la U. Así, la altura total de la presente máquina cafetera queda reducida en comparación con la de las máquinas cafeteras conocidas, en las que el depósito del agua está dispuesto sobre la parte superior del dispositivo de filtro o adyacente a ella. El dispositivo de filtro comprende un portador 25 de la bandeja de filtro, que se puede hacer

deslizar en la caja entre los brazos del depósito de agua y que puede sostener una bandeja de filtro 26. El portador de la bandeja de filtro consta de dos aberturas de descarga 27 y 28 que están situadas a una distancia mutua tal que, si se desea, se puede colocar una taza debajo de las dos aberturas de descarga, o bien pueden colocarse dos tazas, una junto a otra,y una debajo de cada abertura de descarga.

## REIVINDICACIONES

Los puntos que como característica de novedad se presentan para que sean objeto de esta solicitud de Modelo de Utilidad en España, por VEINTE años, son los que se recogen en las reivindicaciones siguientes:

1ª.- Una máquina cafetera que comprende una caja, un depósito para el agua, un dispositivo de filtro y un calentador de paso para calentar el agua del depósito y suministrarla al dispositivo de filtro, comprendiendo la caja una plataforma y una pared que se extiende hacia arriba desde la plataforma y está coronada por el depósito, en la cual la caja y el depósito están hechos formando una sola pieza de material plástico, y el calentador de paso está fijado al lado posterior de la pared vertical de la caja.

2ª.- Una cafetera según la reivindicación 1ª, en la que el depósito tiene sustancialmente forma de U visto en planta, y el dispositivo de filtro está colocado entre los brazos de la U.

3ª.- "UNA CAFETERA".

Tal y como se ha descrito en la memoria que antecede, representado en los dibujos que se acompañan y para los fines que se han especificado.

Esta memoria consta de seis hojas escritas a máquina por una sola cara.

Madrid, 29 ABR. 1985

Fernando de Elzaburu

P.A.

18045

PML

N. V. PHILIPS'GLOEILAMPENFABRIEKEN



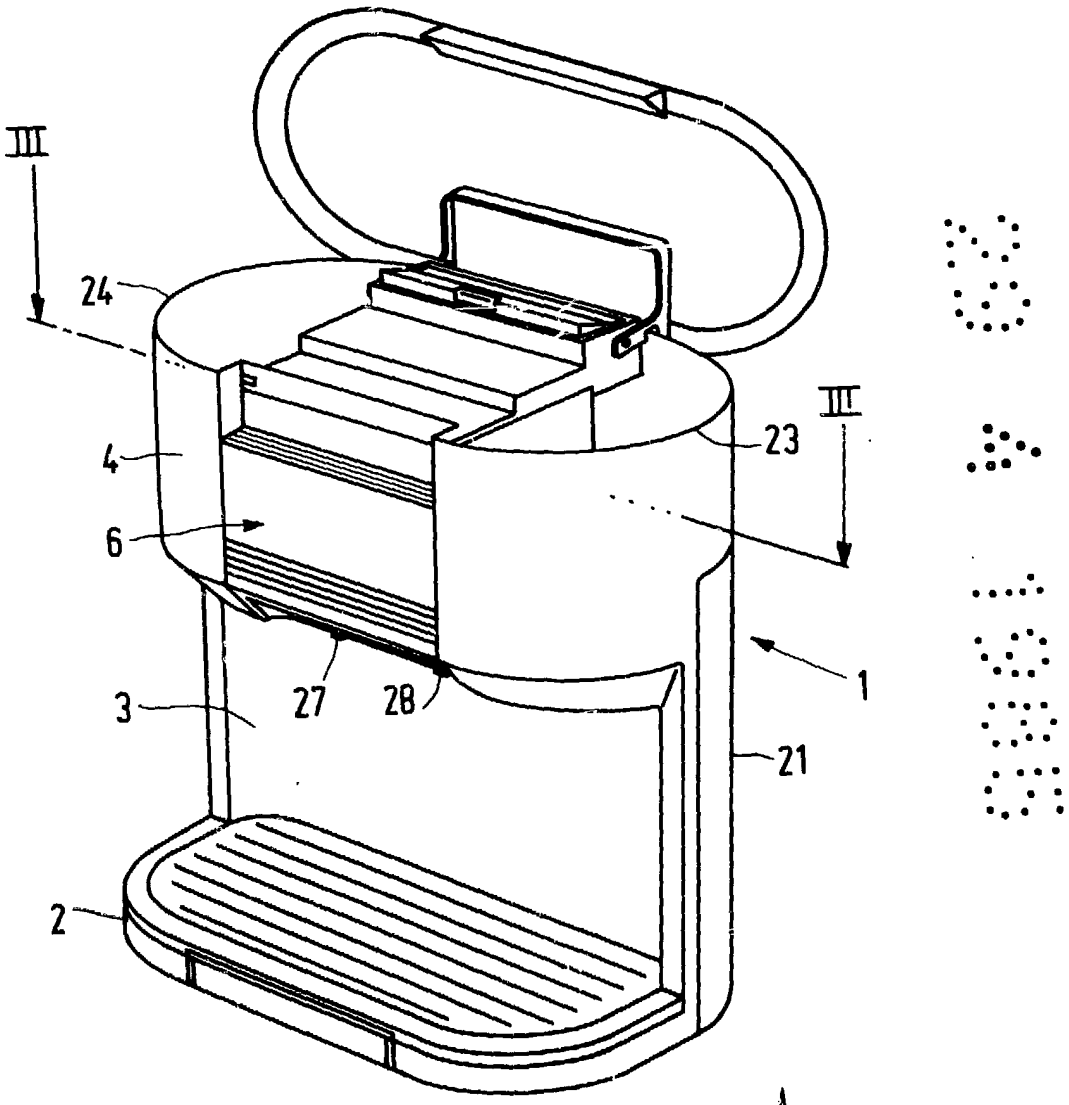


FIG.1

Fernando de Elzaburu
Por Poder.

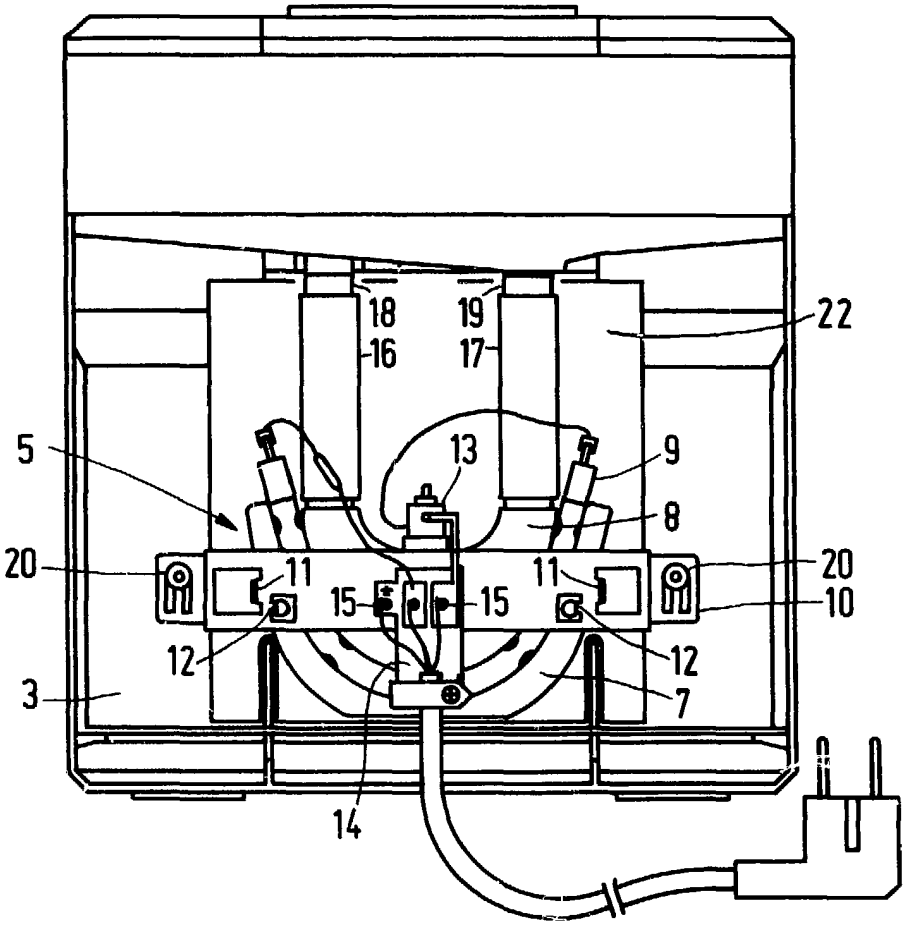


FIG.2

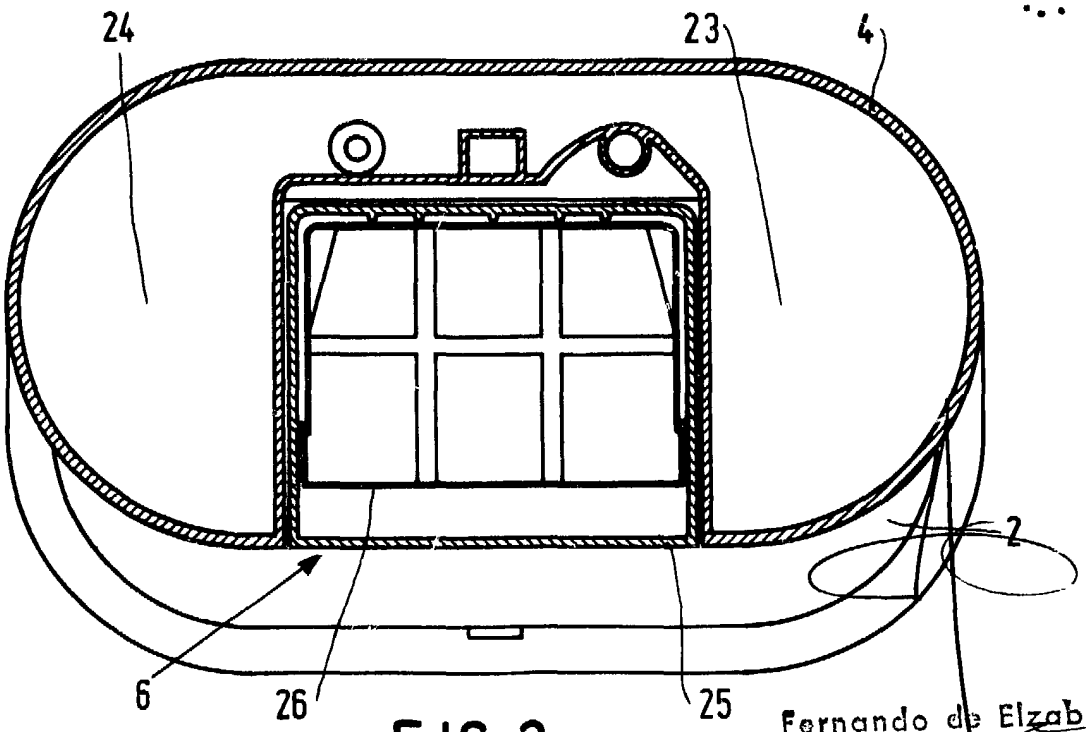


FIG.3

Fernando de Elzaburu
Por Poder.

2-II-PHN 10992