REGISTRO DE LA PROPIEDAD INDUSTRIAL

(19) ES (11) (21) NUMERO 284699 (10) Y

(22) FECHA DE PRESENTACION

ESPAÑA

MODELO DE UTILIDAD

16 JUL. 1985

(30) PRIORIDADES:

(31) NUMERO (32) FECHA (33) PAIS

(47) FECHA DE PUBLICIDAD

(51) CLASIFICACION INTERNACIONAL

A63B 33/00

(54) TITULO DE LA INVENCION

""UNA MASCARILLA PERFECCIONADA PARA INMERSION""

(71) SOLICITANTE (S)

METZELER NEMROD,S.A.

DOMICILIO DEL SOLICITANTE

Canovellas,Pº. de la Rivera s/n.

(72) INVENTOR (ES)

(73) TITULAR (ES)

(74) REPRESENTANTE

Dn.Fernando PERAIRE DEL MOLINO.

UNE A-4 MOD. 3204

UTILICESE COMO PRIMERA PAGINA DE LA MEMORIA

M O D E L O D E U T I L I D A D

por "UNA MASCARILLA PERFECCIONADA PARA INMERSION" a favor de la firma Metzeler Nemrod, S.A., de nacionalidad española, residente en Canovellas, (Barcelona) Paseo de la Ribera s/n. . -

M E M O R I A D E S C R I P T I V A

El presente Modelo de Utilidad, hace referencia a una mascarilla perfeccionada para inmersión, cuyas características esenciales quedan descritas a continuación.

Una de las principales cualidades que debe poseer una mascarilla para inmersión es el impedir la entrada del agua, por lo que debe garantizar una perfecta estanqueidad entre el cuerpo y el cristal, y un perfecto amoldamiento del cuerpo sobre la faz del usuario.

Esta particularidad de la estanqueidad del cristal obliga a que las mascarillas usadas para natación e inmersión, deban contar con elementos de seguridad de diseño costoso y dificilmente fabricables para evitar que el cristal se desprenda o que el agua penetre por la juntura.

La mascarilla objeto del presente Modelo de Utilidad,

ofrece una solución económica y práctica, al reunir en un conjunto de solo tres piezas, cuerpo, cristal y aro exterior embellecedor todo lo preciso para el perfecto y adecuado montaje, rápido y cómodo, sin necesidad de elementos adicionales de sujeción, tirantes ni tornillos, lo que representa no tan solo un menor costo sino el ahorro en el montaje y la posibilidad de una mejor conservación, al poder ser fácilmente desmontado para su limpieza.

Con el fin de poder describir detalladamente los elementos que componen la mascarilla objeto del presente Modelo de Utilidad, se adjunta una lámina en la que, a modo de ejemplo no limitativo se ha dibujado una realización práctica del presente modelo.

En dicha lámina, la Figura 1, es una vista de una máscara, dibujada a modo de ejemplo, en la que se aprecia el cuerpo de material flexible -4-, cuyo borde se ajustará a la faz del usuario, el cristal -5- y el armazón exterior -6- que recubre todo el perímetro sobre la zona de sujeción del cristal.

La Figura 2, dibuja un detalle de la forma de fijación del cristal -5-, una vez colocado en el interior de la entalla de alojamiento -8-, que posee en todo su contorno -7- el cuerpo de la máscara.

Inmediatamente se dispone sobre el contorno de la máscara el armazón exterior -6-, el cual frontalmente presenta un reborde hacia adentro -9-, que complementa el contorno de la máscara, mientras que en su parte interior posee unos salientes, a modo de pestañas de retención -10-, cuya pared externa está inclinada fuertemente mientras que la pared interna está totalmente vertical.

Así dispuesto el armazón, al ser colocado sobre el contor-

no -7- del cuerpo de la máscara, este quedará trabado a presión entre los salientes de retención -10- y el reborde de sujeción -9-, operación que se efectuará con facilidad, dada la inclinación exterior del saliente.

Para el desmontado bastará ejercer una cierta presión y aprovechar la elasticidad del cuerpo de la máscara para sacarlo del interior de los salientes -10-, tal como indica la Figura 3, venciendo la acción de la pared vertical.

Descrito suficientemente el objeto de la presente invención, es de hacer notar que al ser llevado a la práctica podrán variar las formas, dimensiones, proporción y disposición de los distintos elementos, así como los materiales utilizados, sin que por ello se altere ni modifique su esencialidad.

R E I V I N D I C A C I O N E S

1ª.- Una mascarilla perfeccionada para inmersión, caracterizada por estar constituída por un cuerpo de material flexible, cuyo perímetro se ajusta sobre el cristal, quedando cubierto y firmemente sujeto el conjunto por un armazón exterior.

2ª.- Una mascarilla, tal como describe la anterior reivindicación, caracterizada porque el cristal queda posicionado en el interior de la entalla que posee el cuerpo en todo su perímetro, y se mantendrá en su lugar por la acción del armazón, el cual presenta frontalmente un reborde recto de sujeción, mientras que en su parte interior presenta unos salientes, a modo de pestañas de retención cuya pared externa es inclinada mientras la pared interna es vertical, de forma que el contorno de la máscara, junto con el cristal allí posicionado, quedará trabado entre el reborde y las pestañas del aro, operación efectuada con facilidad dada la inclinación exterior de la pestaña, mientras que el desmontado se efectuará presionando para vencer, dada la elasticidad del cuerpo de la máscara, la acción de la pared vertical.

3ª.- UNA MASCARILLA PERFECCIONADA PARA INMERSION.

La presente Memoria Descriptiva consta de cuatro hojas escritas a máquina por una sola de sus caras y otra de dibujos que la ilustran.

Madrid, de Febrero de 1985 -

METZELER NEMROD, S.A.

Hoja única

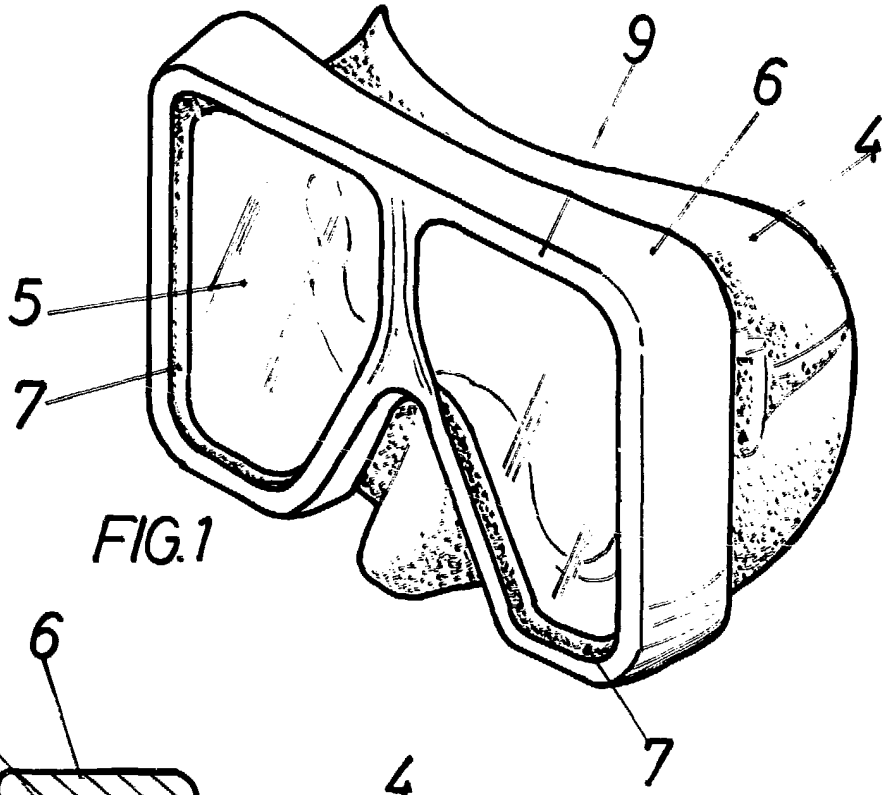

FIG.1

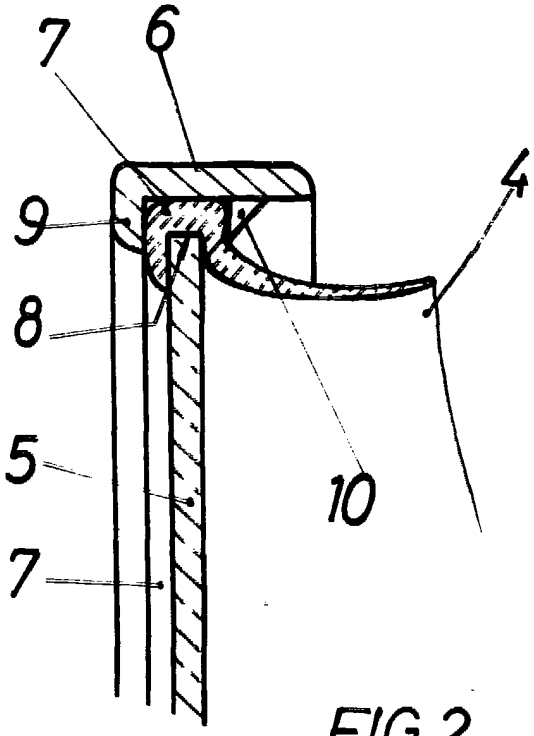

FIG 2

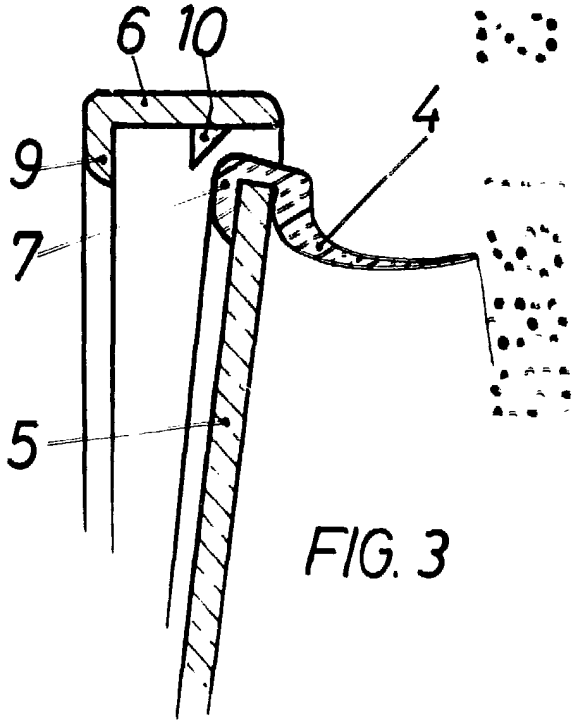

FIG. 3

p.a. Fernando Peraire

Escala variable