REGISTRO DE LA PROPIEDAD INDUSTRIAL

(19) ES (11) (21) NUMERO 282075 (10) Y

(22) FECHA DE PRESENTACION 18 OCT. 1984

ESPAÑA

MODELO DE UTILIDAD

15 ABR. 1985

M. 4672

(30) PRIORIDADES:

(31) NUMERO (32) FECHA (33) PAIS

(47) FECHA DE PUBLICIDAD

(51) CLASIFICACION INTERNACIONAL

B65D 85/00

(54) TITULO DE LA INVENCION

"ENVASE PERFECCIONADO"

(71) SOLICITANTE (S)

D. José DUCH Rivera

DOMICILIO DEL SOLICITANTE

L'Ametlla del Vallès (Barcelona) - Llorer, 3.

(72) INVENTOR (ES)

(73) TITULAR (ES)

(74) REPRESENTANTE

D. Alfonso Durán Olivella.

MEMORIA DESCRIPTIVA

El presente Modelo de Utilidad se refiere a un envase, destinado a contener productos en estado líquido o viscoso, que se caracteriza por las ventajas que aporta respecto a los tipos actualmente conocidos.

Se utilizan recipientes para contener productos diversos en estado líquido o viscoso, tales como pinturas y barnices, que por las características exigibles a este tipo de recipientes imponen el uso de la hojalata, lo cual supone un coste elevado para un envase que normalmente es de un solo uso, no previéndose su recuperación tras el agotamiento del producto contenido.

Los tipos propuestos hasta la fecha de recipientes hechos de material sintético, tal como el plástico, obtenidos por inyección, presentan el inconveniente de que, por razones prácticas de fabricación, concretamente impuestas por la operación de desmoldeo, deben presentar una embocadura conformada de manera que la tapa de cierre se proyecte hacia el exterior, definiendo una especie de faldón de recubrimiento para la parte periférica de la base superior. Ello supone inconvenientes de orden práctico y hace deseable poder contar con un envase susceptible de recibir la aplicación de una tapa de configuración convencional en los botes de pintura, barnices y similares.

El objeto de este Modelo de Utilidad es un recipiente perfeccionado que, presentando características que se hallan dentro de la línea de los recipientes para pinturas, barnices y productos análogos, no suponga inconvenientes en cuanto a la operación de desmoldeo, pudiéndose realizar a

base de material plástico, con un precio de coste sensiblemente inferior al de la hojalata y con unas garantías de resistencia y seguridad de cierre equivalentes a la de los botes metálicos.

Para facilitar la explicación, se acompaña a la presente memoria unos dibujos en los que se ha representado, a título de ejemplo ilustrativo y no limitativo, un caso de realización de un envase perfeccionado, según los principios de las reivindicaciones.

En los dibujos:

La figura 1 es una sección meridiana, por un plano vertical I-I, de la figura 2 del nuevo recipiente, y la figura 2 una sección transversal por un plano horizontal indicado II-II, de la figura 1.

Las figuras 3 y 4 son detalles del acoplamiento de la tapa aplicada al nuevo envase.

Los elementos designados con números en los dibujos corresponden a las partes indicadas a continuación.

El nuevo recipiente consiste en un cuerpo cilíndrico -1- de pared relativamente delgada, cuya embocadura presenta un reborde -2- a modo de corona de plano perpendicular al eje, un entrante oblicuo -3-, un reborde interno -4- de sección rectangular y un entrante -5-, paralelo al eje.

El fondo -6- presenta una parte central -7- levemente levantada, reforzada con unos nervios -8- de apoyo sobre una superficie horizontal.

La embocadura del envase se refuerza mediante una pluralidad de cartelas -9- de bordes -10- dispuestas en

el interior del espacio definido por el cuerpo cilíndrico -1- y los entrantes -3- y -5-, como se ve en las figuras. El conjunto de dichos elementos proporciona a la embocadura una resistencia considerable.

La tapa está formada por un plato cuya parte central -11- es lisa, figurando en su periferia las zonas oblícuas -12- y -13-, que definen un espacio angular entrante en la periferia, derivándose de su parte superior un reborde -14-, ventajosamente interrumpido en tres o más zonas dispuestas en simetría, con objeto de facilitar la apertura del recipiente. La prolongación -15- define una parte cilíndrica, es decir, paralela al eje del envase, reforzada mediante el grupo de pestañas -16- y terminada en un reborde -17- de sección triangular, en la forma que se ve en las figuras 1 y 3 antes citadas.

Con esta disposición, el cierre del nuevo envase se efectúa en la forma que se ve en los dibujos, de modo que, al aplicar la tapa, el saliente -4- de la embocadura del recipiente se aloja en el entrante definido entre la parte oblícua -13- y el reborde -17- de la tapa.

La estructura del nuevo envase, en la que, como se ve, existe una zona entrante (formada por las partes -3- y -5-), no sería de fácil obtención por moldeo mediante los procedimientos convencionales, en los cuales, como es sabido, el núcleo o parte interna del molde debe poder extraerse por desplazamiento, siempre paralelamente a sí mismo. En el presente caso se hace uso de un nuevo sistema de moldeo, no reivindicado aquí, en el que el molde posee características

funcionales peculiares que permiten la extracción de la parte correspondiente al interior del envase, una vez moldeado éste, por contracción de dicho elemento y sucesivo desplazamiento.

5. El asa -18- queda retenida por sus extremos mediante botones -19- en oposición diametral.

Todo cuanto no afecte, altere, cambie o modifique la esencia del envase descrito será variable a los efectos del actual Modelo.

N O T A.

Se reivindica como objeto de este registro por Modelo de Utilidad:

1.- Envase perfeccionado, caracterizado esencialmente por comprender un cuerpo cilíndrico monopieza, con una de sus bases cerrada y la otra formante, junto a su embocadura, de una zona en forma de corona circular paralela a la base cerrada y una derivación oblícua entrante de diámetro creciente, formante de un reborde interno cilíndrico, así como de un reborde de sección rectangular, destinado a alojarse en el interior de un entrante de la misma forma y dimensiones formado periféricamente por la tapa de cierre, la cual presenta forma de plato con una zona circundante de sección en forma de V, derivada en su periferia en un reborde fino provisto de un grupo de entallas que facilitan la apertura.

2.- Envase perfeccionado, según la reivindicación anterior, caracterizado porque la zona de acoplamiento de la embocadura del envase con la tapa de cierre queda reforzada mediante un grupo de cartelas equidistantes de planos radiales respecto al eje ideal del cuerpo cilíndrico y dispuestas en el espacio interno definido por la embocadura del recipiente, concretamente por la parte superior de su cuerpo cilíndrico, la corona circular y la derivación oblícua entrante, mientras que la tapa se refuerza por su parte interna mediante otro grupo de cartelas de configuración trapecial, dispuestas asimismo equidistantes y según planos radiales respecto al eje, en el interior de un entrante

cilíndrico con derivación angular derivado de la propia tapa, definiendo un alojamiento periférico para el bordón rectangular formado por la embocadura del recipiente.

Sean cuales fueren las circunstancias que concurran en la esencialidad del Modelo de Utilidad definido en las anteriores reivindicaciones, cuyo objeto es:

3.- "ENVASE PERFECCIONADO".

Consta la presente memoria de seis hojas foliadas, mecanografiadas por una sola cara y de los dibujos unidos a la misma.

Barcelona, 18 OCT. 1984

P.A. de D. José DUCH Rivera.

ALFONSO DURÁN
p. p.

Fdo.: Carlos Durán Moya

FE/mb.

D. JOSÉ DUCH RIVERA

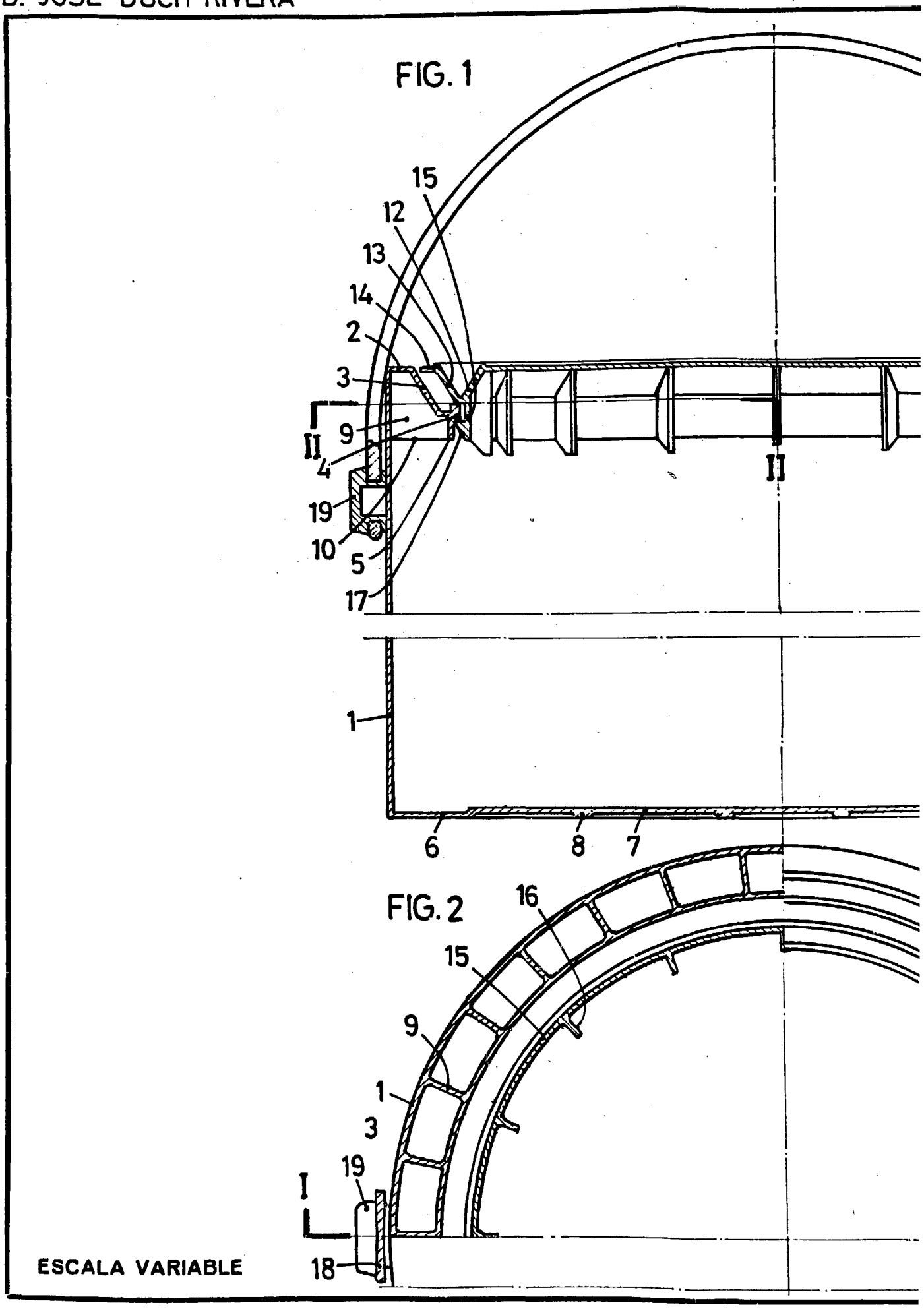

ESCALA VARIABLE

A. DURAN | OBSER. 1/6 | N. 303 DIN A-6 | MEDIDA VERTICAL CLISE CM. | MEDIDA HORIZONTAL CLISE 6,- CM. | AÑO 84 | MODALIDAD M.U. | NUMERO 89

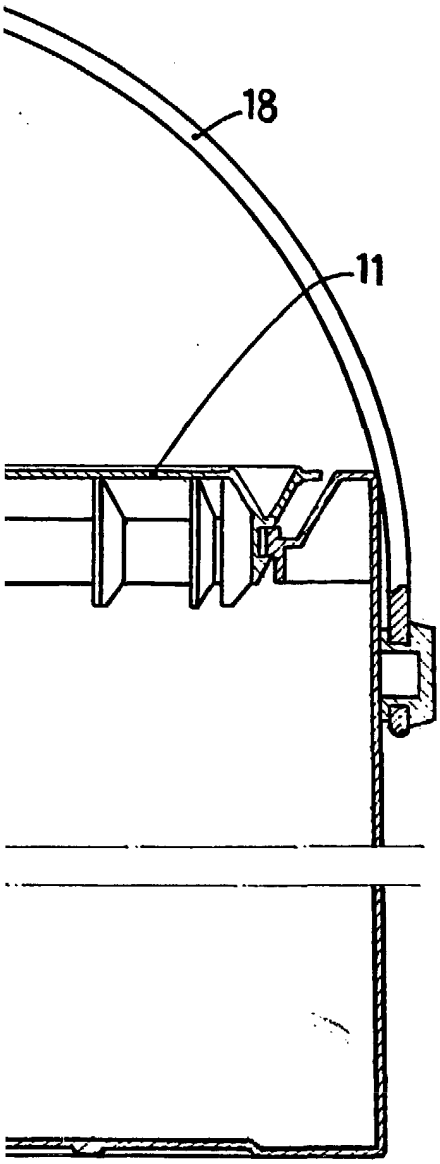

FIG. 4

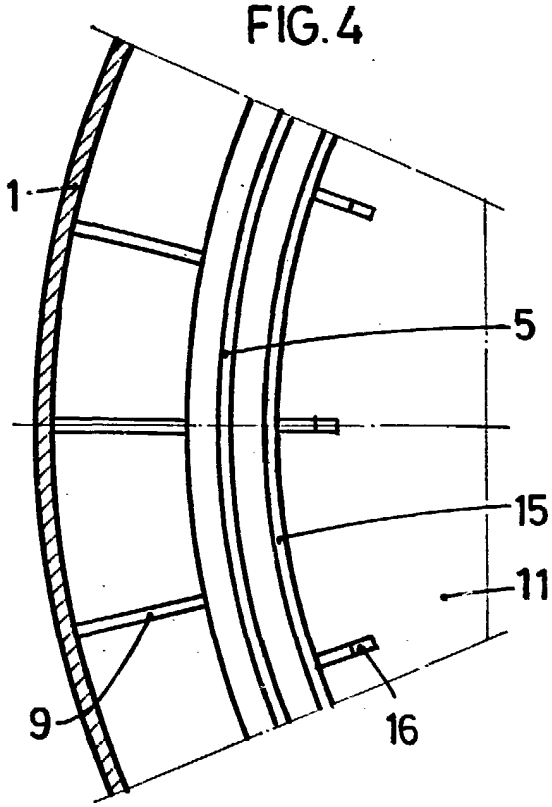

FIG. 3

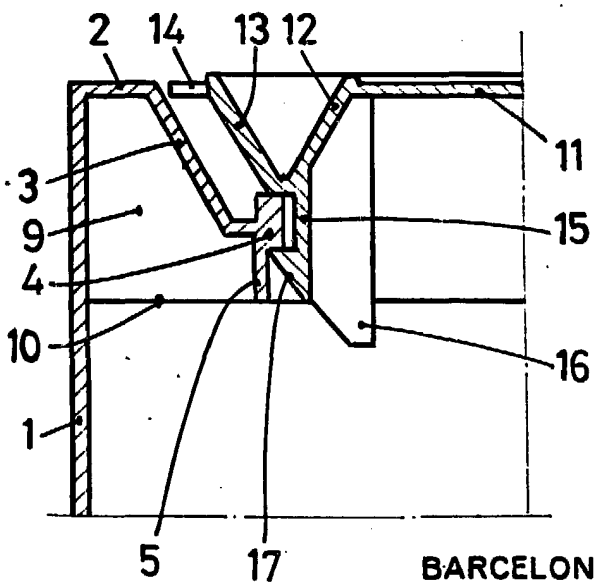

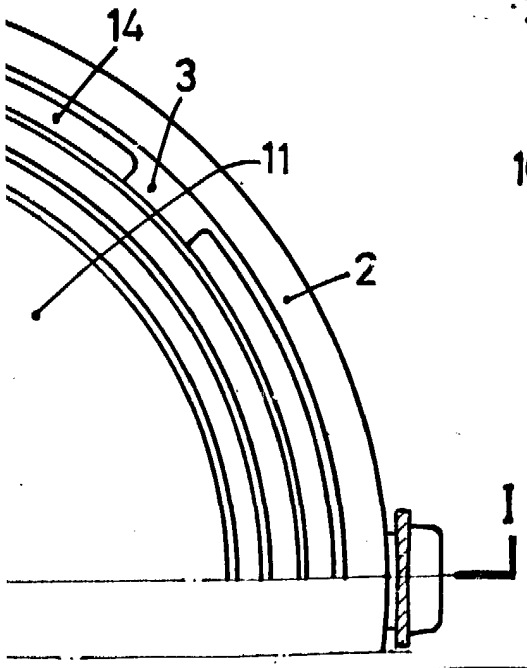

BARCELONA, 18 OCT. 1984

P. A. ALFONSO DURÁN

p. p.

Fdo.: Carlos Durán Moya