281542

MEMORIA DESCRIPTIVA

de la Patente de Introducción, por 10 años, solicitada a favor de Don Claude GONDARD, de nacionalidad Francesa, residente en Barcelona, Via Layetana numero 30, por " UN APARATO PARA EL MELAZADO DE PRODUCTOS ".

La Presente Patente de Introducción, se refiere a un aparato para el melazado de productos, que permite efectuar la operación con suficientes garantías con relación a la calibración del porcentaje de melaza y a la homogeneidad de su mezcla con el producto a melazar.

El aparato está constituído por un distribuidor del producto a melazar que alimenta la premezcladora, de la que pasa el producto a la mezcladora. La premezcladora está formada por una canal en la que gira un eje provisto de una serie de palas radiales adonde también va a parar la mezcla a presión enviada por la bomba de aspiración de melaza. Sobre la rosca de premezcla, está montado un tubo distribuidor de la melaza provisto de orificios por los cuales pasa la melaza al interior de premezcla.

De la rosca de premezcla, la mezcla melazada va a parar a la

mezcladora de eje giratorio horizontal que presenta, en sus tramos iniciales , unos pasos de hélice continuando según una serie de paletas radiales. El semicuerpo superior cilín - drico de la mezcladora es rebatible cuando se deba examinar su interior; en caso contrario se cierra herméticamente. La salida de la mezcladora está provista de una tapa regulable por medio de un contrapeso. Cuando más se carga la tapa tanto más tiempo queda en la mezcladora el producto de la mezcla, con lo que se consigue una mezcla homogénea.

El circuíto de mezcla está constituído por una cuba de me - laza con doble envolvente, que limita una cámara llena de agua. Esta cuba va provista de resistencias eléctricas para el ca - lentado de la melaza que es aspirada por una bomba. En el circuíto de impulsión de esta bomba que conduce el distribui - dor de melaza, existe un dosificador que permite establecer el caudal de melaza de acuerdo con la proporción deseada, que viene consignada en el indicador situado a continuación. La tubería de impulsión antes y después del dosificador y medi - dor, está conectada a la cuba por medio de un circuíto que permite el retorno de melaza a la cuba o su envío al desagüe. Al circuíto de melaza puede introducírsele agua o aire para su limpieza.

En las hojas gráficas adjuntas y a título de ejemplo, se representa un caso de realización práctica del aparato de ma - lazado objeto de la presente Patente de Introducción.

Las figuras 1, 2 y 3, muestran el conjunto en alzado frontal lateral y planta del conjunto de la melazadora. Las figuras 4, 5 y 6, son alzado lateral y frontal y corte transversal en detalle del aparato melazador propiamente dicho. Finalmente , la figura 7, muestra un esquema del circuito de melaza.

Siguiendo los dibujos, se ve el recipiente -1- de intro -

ducción del producto que alimenta por un tubo -2- a la pre - mezcladora -3-. La premezcladora es accionada por el motoreduc - tor -4- mediante las ruedas dentadas -5- y -6-. La premezcla - dora de eje -7- presenta sujetas las palas radiales -8-. A esta rosca de premezcla se introduce la melaza procedente de la cuba. El conducto -9- de salida de la rosca de premezcla comunica con el conducto de alimentación de la mezcladora -10- propiamente dicha, que efectúa la mezcla de melaza.

Se advierte el motor -11- que mueve la melazadora, cuyo eje -12- lleva unos tramos de hélice -12'- en la parte de entrada, mientras en el resto del eje correspondiente a la localización de las tuberas -13- de salida de melaza, se disponen unas palas radiales -14- de dimensiones tales que pasan en su giro por entre el espacio de las toberas fijas de salida de melaza. La melazadora presenta una salida con una tapa -15- regulable por medio de un contrapeso -16-. Según se carga más la tapa, tanto más tiempo queda en la mezcladora el producto con la melaza, lo que produce una buena mezcla.

La mezcladora lleva una tapa semicilíndrica -17- con cierres de palanca -18- articulada en el eje -18'-, con vástago roscado de presión -19- y mando -20- de regulación del cierre.

Siguiendo el esquema de la figura 7, se advierte el modo de actuar en la regulación de melaza. En él se distingue la cuba de melaza -21- que está provista de resistencias eléctricas para el calentamiento de su contenido. La temperatura de la melaza es regulada por medio de termostatos eléctricos. El grifo -22- corresponde a la salida de melaza hacia la bomba -23- de aspiración de melaza. En este conducto de aspiración hay una derivación prevista para entrada de agua que se abre o cierra por la válvula -24-. La tuberia de impulsión de la bomba -23- va a parar al dosificador -25-, a continuación del cual hay el

indicador o medidor -26- que va incorporado a una válvula de apertura -27-. A partir del indicador, el circuito se bifurca en dos, uno de ellos que tiene la válvula -28- conduce la melaza al tubo distribuidor de melaza -29- de la rosca de premezcla. El otro tubo -30- constituye una derivación de retorno de la melaza a la cuba y desagüe, llevando la válvula -31-. A este mismo circuito al retorno, puede incorporarse la melaza procedente del conducto anterior del dosificador en virtud de la derivación -32-, provista de la válvula -33-. La válvula central de retorno de melaza a la cuba es la -34-, mientras que la de envío de melaza al desagüe es la -35-.

Todo este sistema es preciso para garantizar la proporción de melaza en el producto a melazar. El modo de operar supone primero abrir los grifos -22-, -31- y -34-, dejando los otros cerrados. Se hace girar el botón del indicador de forma que la aguja indique en determinado caudal. Luego se empuja la palanca de apertura de la válvula -27-. Se abre el paso del dosificador -25- y se pone la bomba -23- en marcha. Es función de la capacidad horaria de la melazadora y del porcentaje de melaza a incorporar que regula el dosificador hasta que el indicador señale el caudal preciso de melaza, con lo que se efectúa el reglaje.

Después del reglaje se procede a poner en marcha los motores de la rosca de premezcla de la mezcladora de melaza y del dustribuidor y la bomba. El circuito de agua o aire comprimidos sirve para la limpieza de las tuberías.

Se fabricará el aparato para el melazado de productos con los materiales apropiados a sus elementos componentes, pudiendo variar su forma, acabado y dimensiones, y cuantos detalles

no alteren, cambien o modifiquen su esencialidad.

========== N O T A ==========

Se reivindica como objeto de esta Patente:-

1ª.- Un aparato para el melazado de productos, constituido por un distribuidor del producto a melazar que alimenta la premezcladora de la que pasa el producto a la mezcladora. La premezcladora está formada por una canal en la que gira un eje provisto de una serie de palas radiales, a donde también va a parar la melaza a presión enviada por la bomba de aspiración de melaza. Sobre la rosca de premezcla está montado un tubo distribuidor de la melaza, provisto de orificios por los cuales pasa la melaza al interior de la rosca de premezcla.

2ª.- Un aparato para el melazado de productos, según reivindicación 1ª., caracterizado porqué de la rosca de premezcla la mezcla melazada va a parar a la mezcladora de eje giratorio horizontal, que presenta en sus tramos iniciales, unos pasos de hélice continuando según una serie de paletas radiales . El semi-cuerpo superior cilíndrico de la mezcladora es rebatible cuando se deba examinar el interior; en caso contrario, se cierra herméticamente. La salida de la mezcladora está provista de una tapa regulable por medio de un contrapeso. Cuanto más se carga la tapa, tanto más tiempo queda en la mezcladora el producto de la melaza, con lo que se consigue una mezcla homogénea.

3ª.- Un aparato para el melazado de productos, según reivindicaciones anteriores, caracterizado porqué el circuíto de melaza está constituído por una cuba de melaza con doble envolvente, que limita una cámara llena de agua. Esta cuba va provista de resistencias eléctricas para el calentado de la

281542

melaza, que es aspirada por una bomba. En el circuito de impulsión de esta bomba que conduce al distribuidor de melaza, existe un dosificador que permite establecer el caudal de melaza de acuerdo con la proporción deseada que viene consignada en el indicador situado a continuación. La tubería de impulsión antes y después del dosificador y medidor está conectada a la cuba formando un circuíto que permite el retorno de melaza a la cuba o su envío al desagüe. Al circuíto de melaza puede introducírsele agua o aire para su limpieza.

4ª.- Un aparato para el melazado de productos.

Consta la presente memoria descriptiva de seis hojas foliadas y escritas por una sola cara.

Barcelona, 11 de Octubre de 1.962.

P. A.

M. LLORI

p. p.

DON CLAUDE GONDARD:

FIG. 1

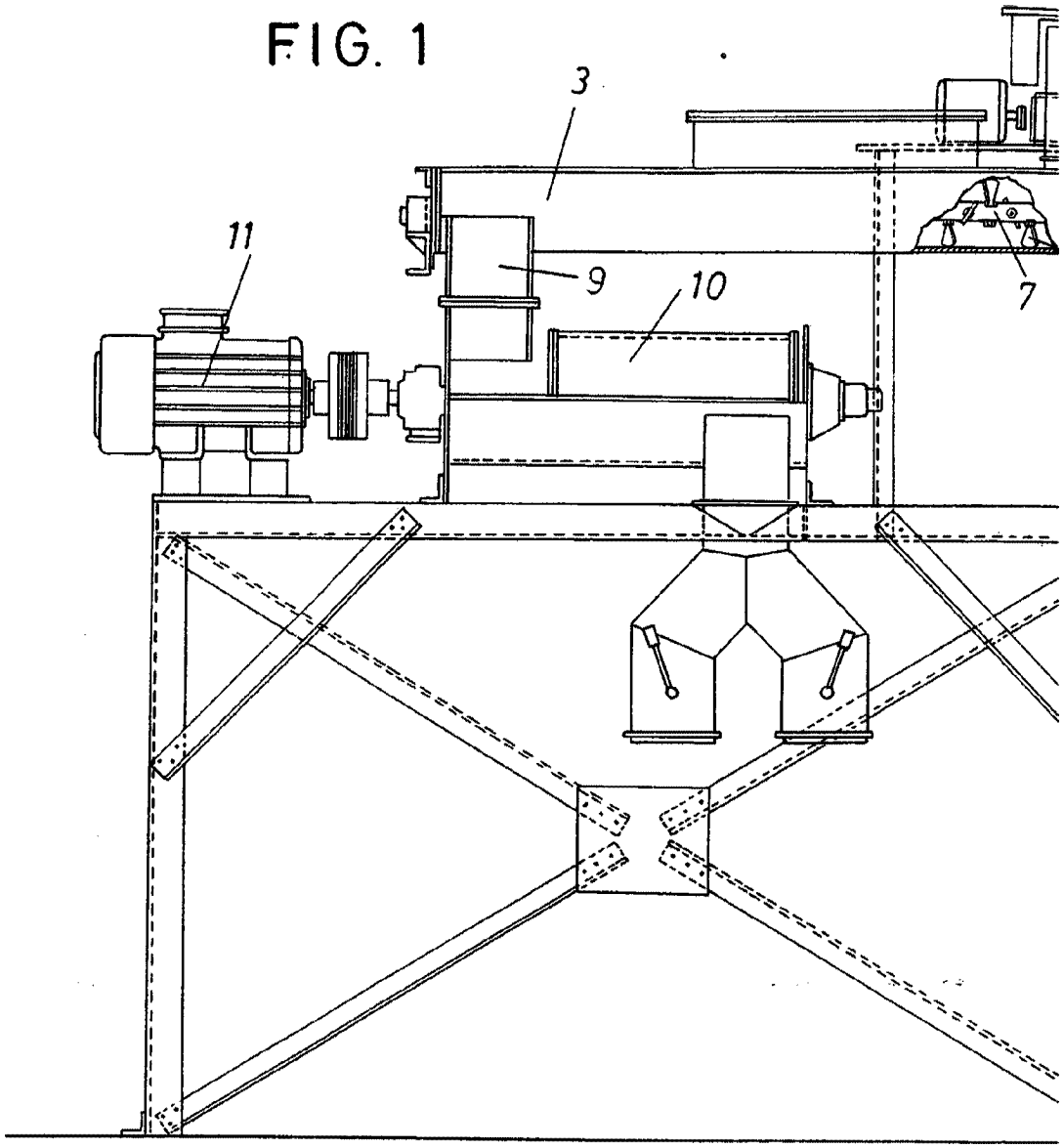

FIG. 2

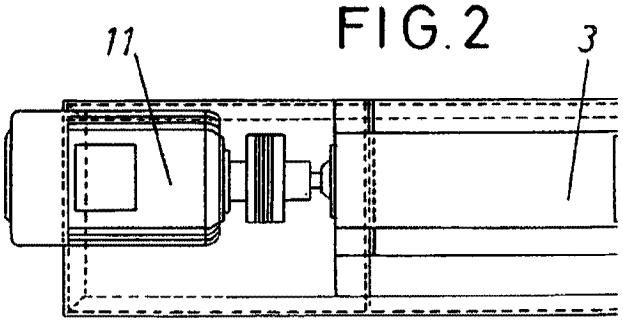

ESCALA VARIABLE.

FIG. 3

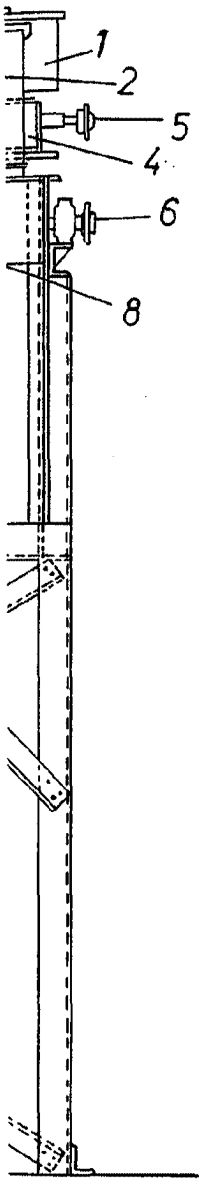

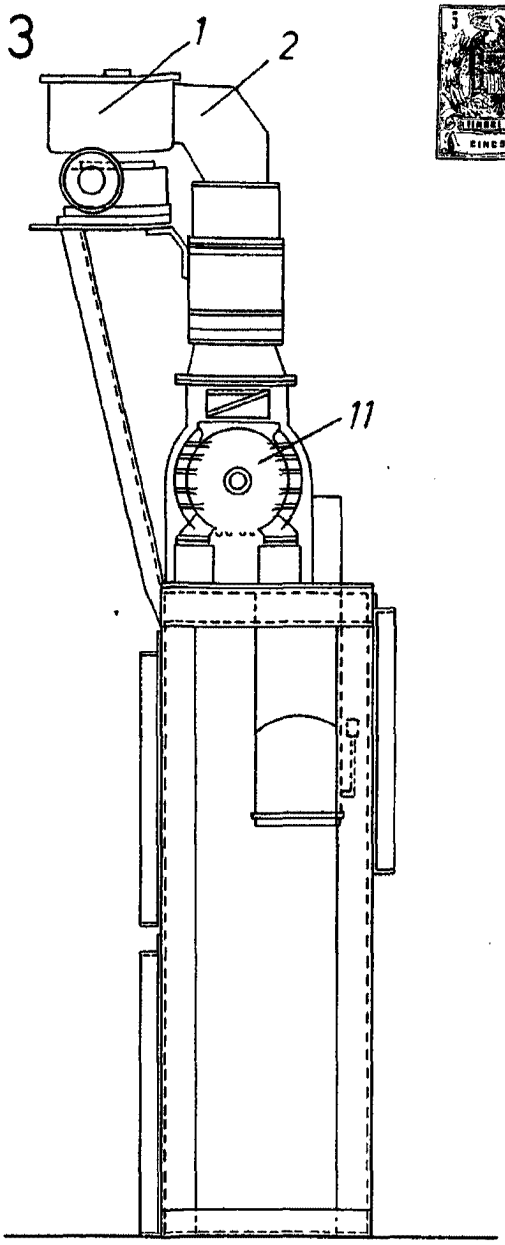

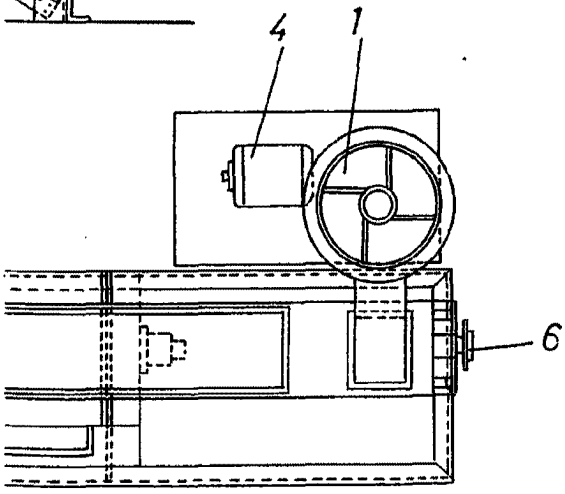

DON CLAUDE GONDARD.

FIG. 4

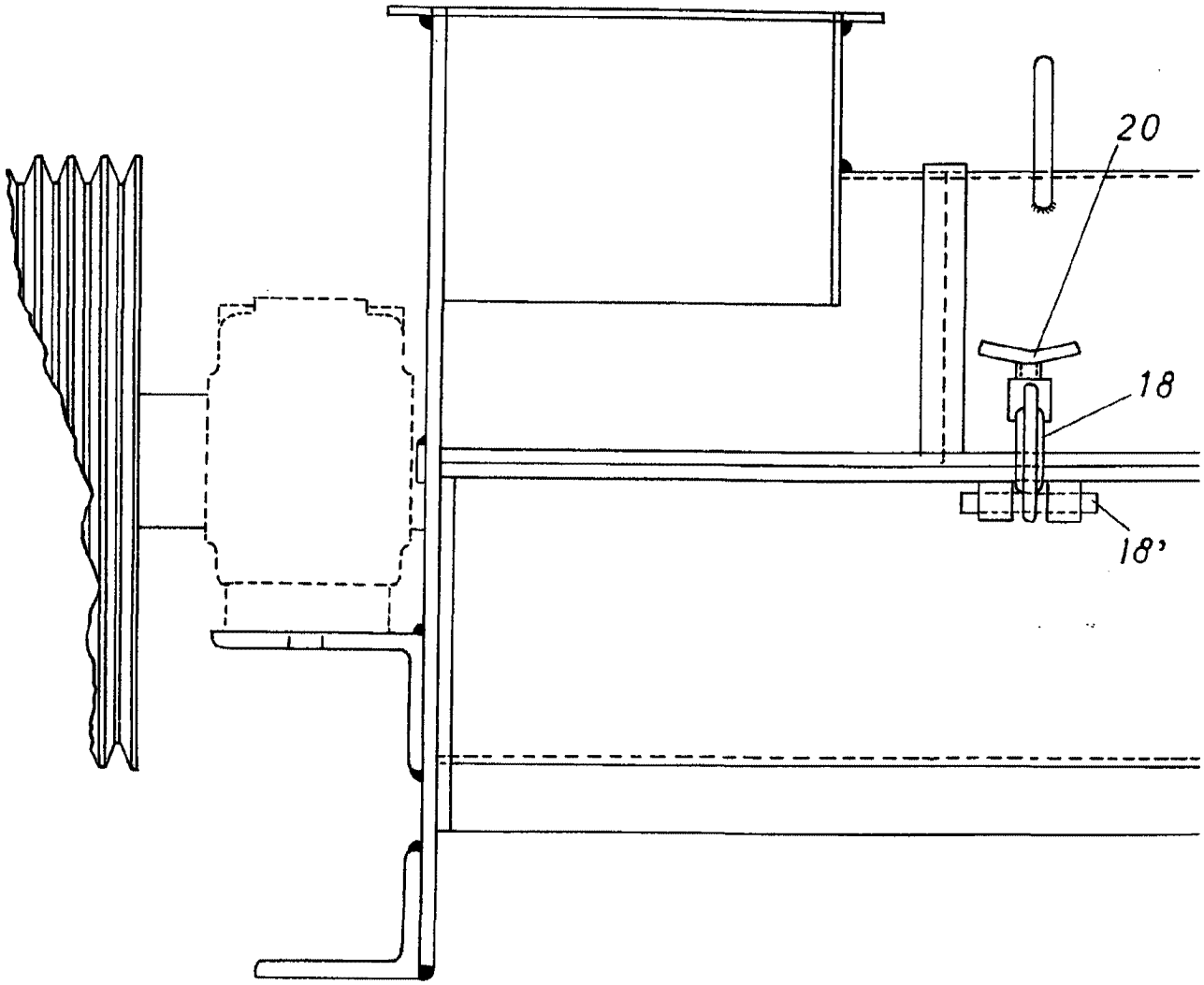

ESCALA VARIABLE.

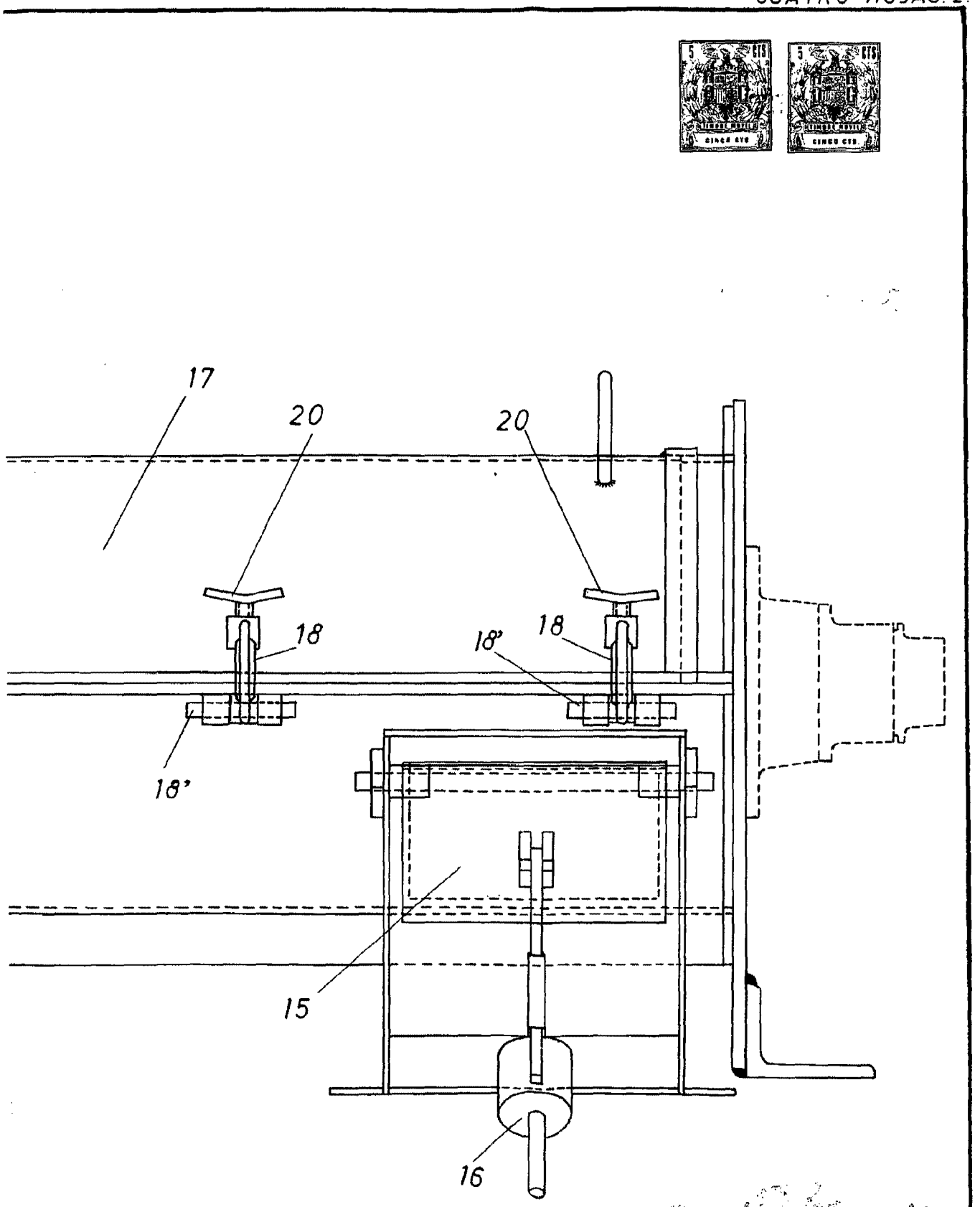
17
20
20
18
18
18'
18'
15
16

FIG. 6

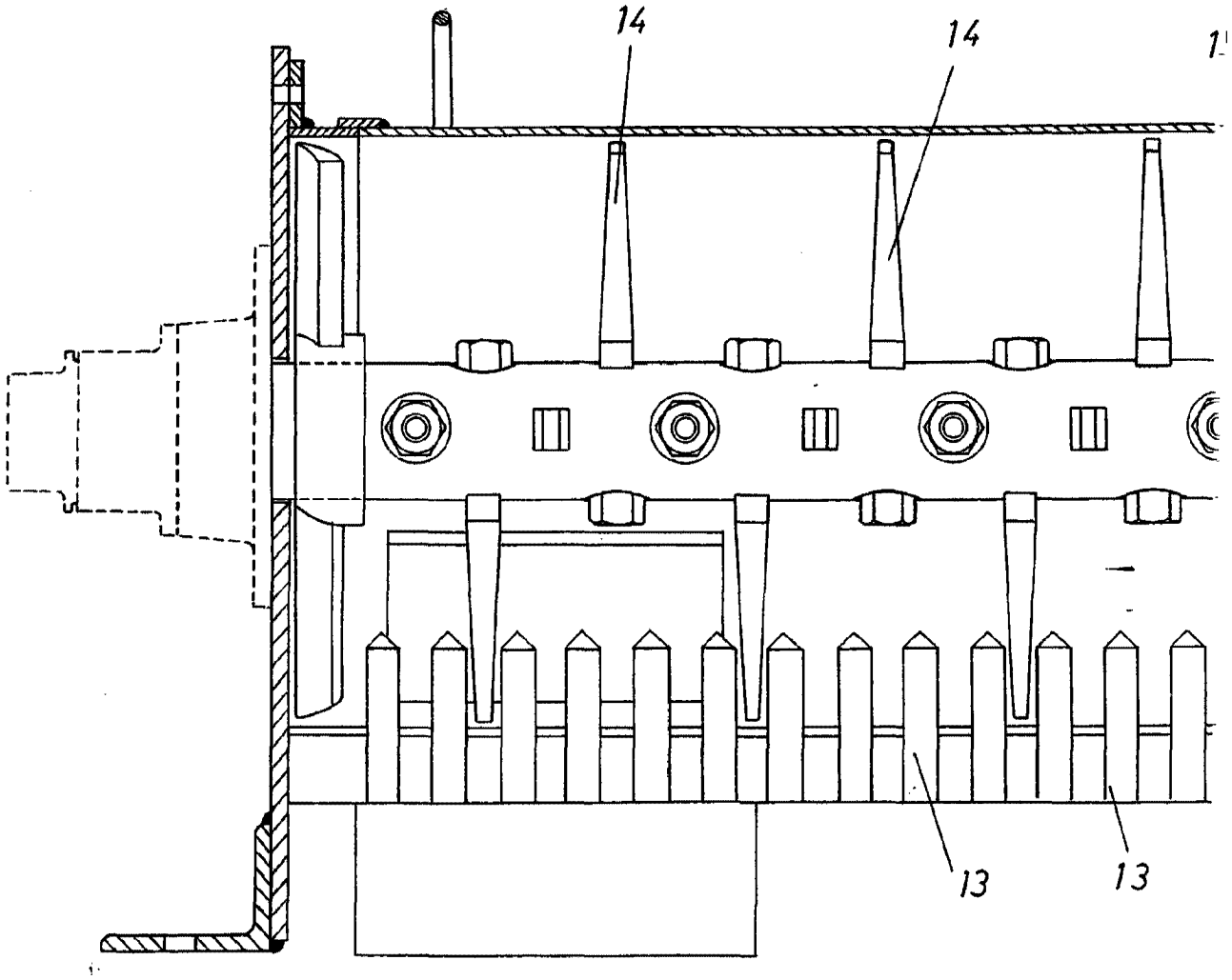

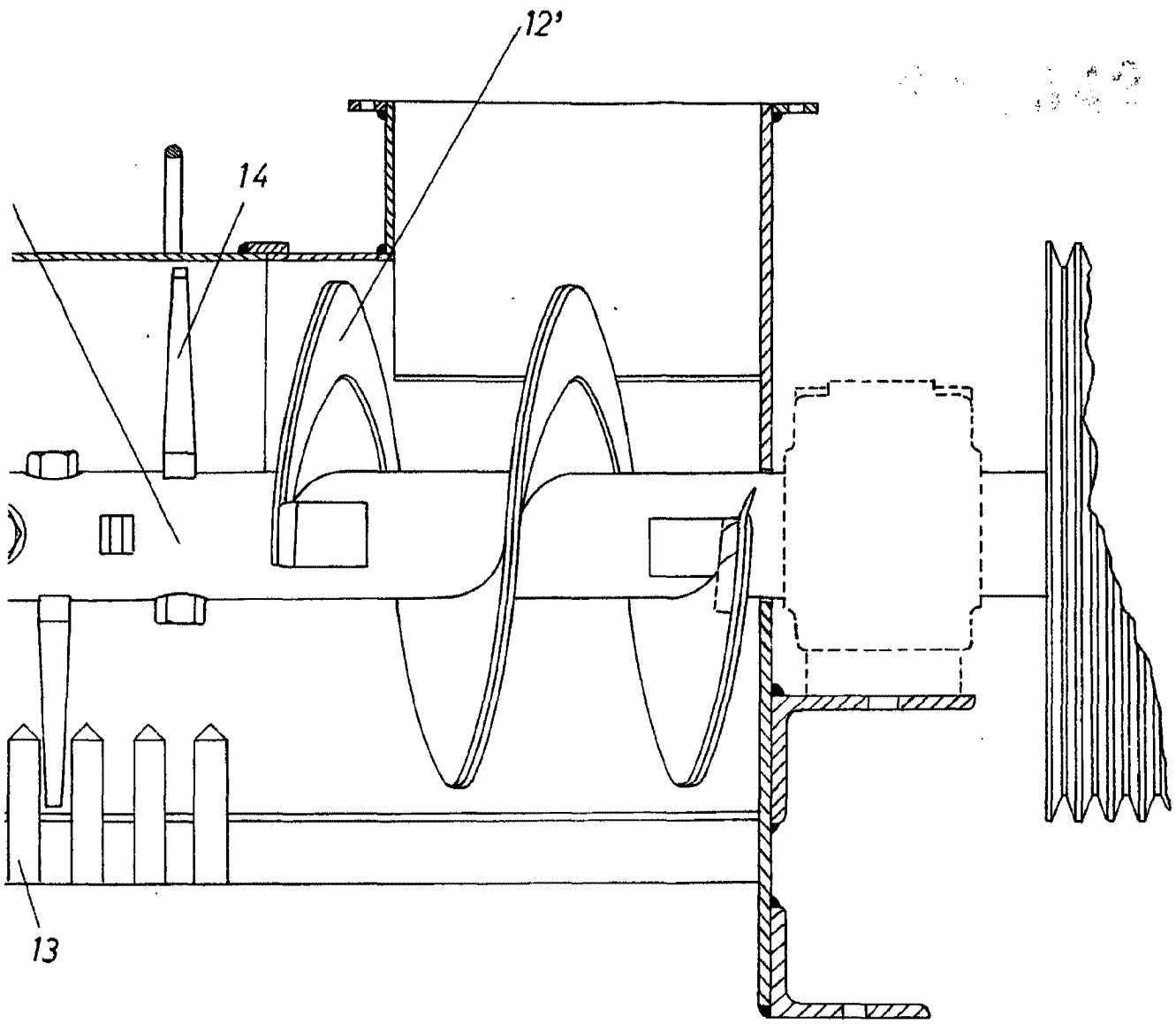
12'
14
13

DON CLAUDE GONDARD.

FIG. 5

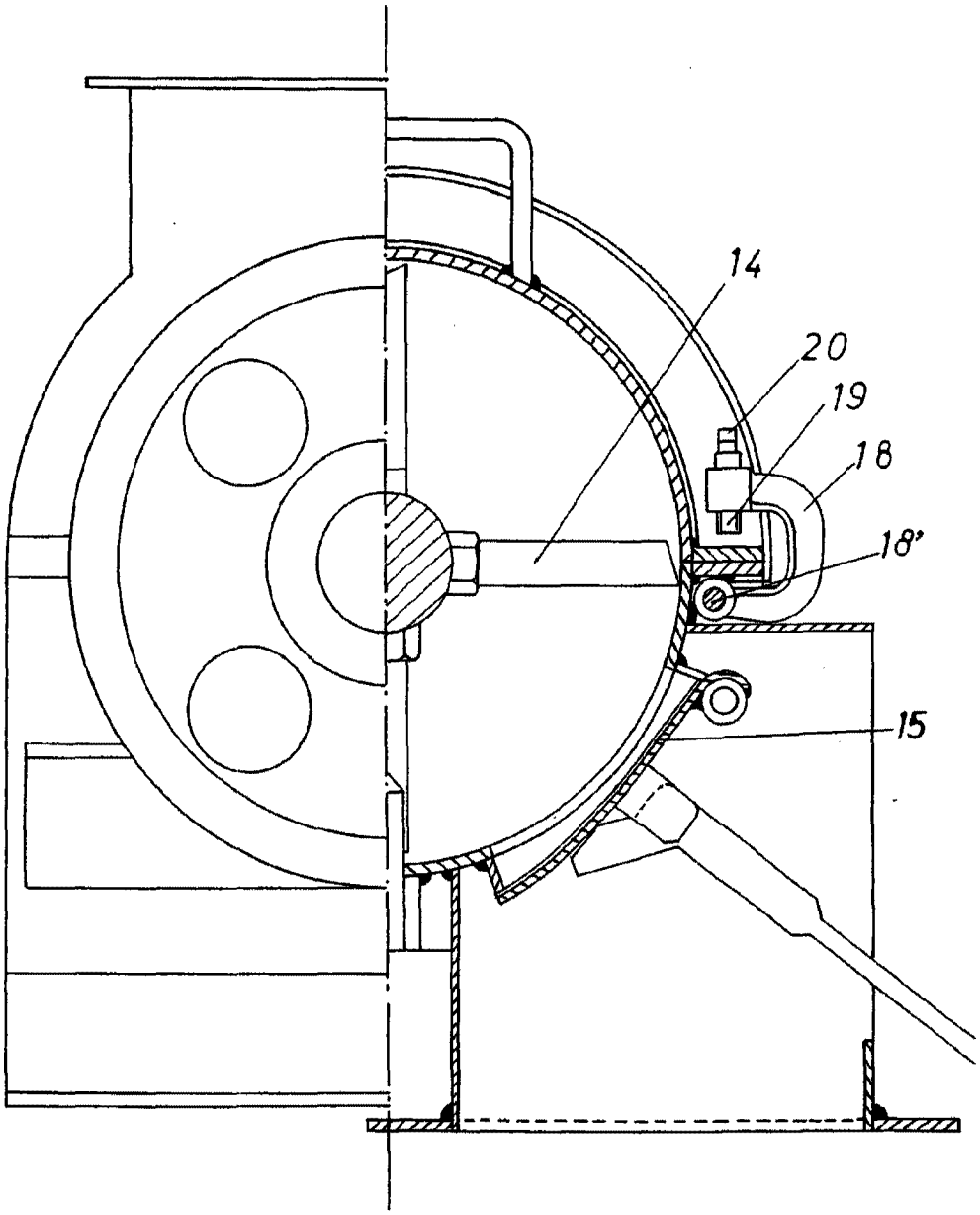

ESCALA VARIABLE.

FIG. 7

281542

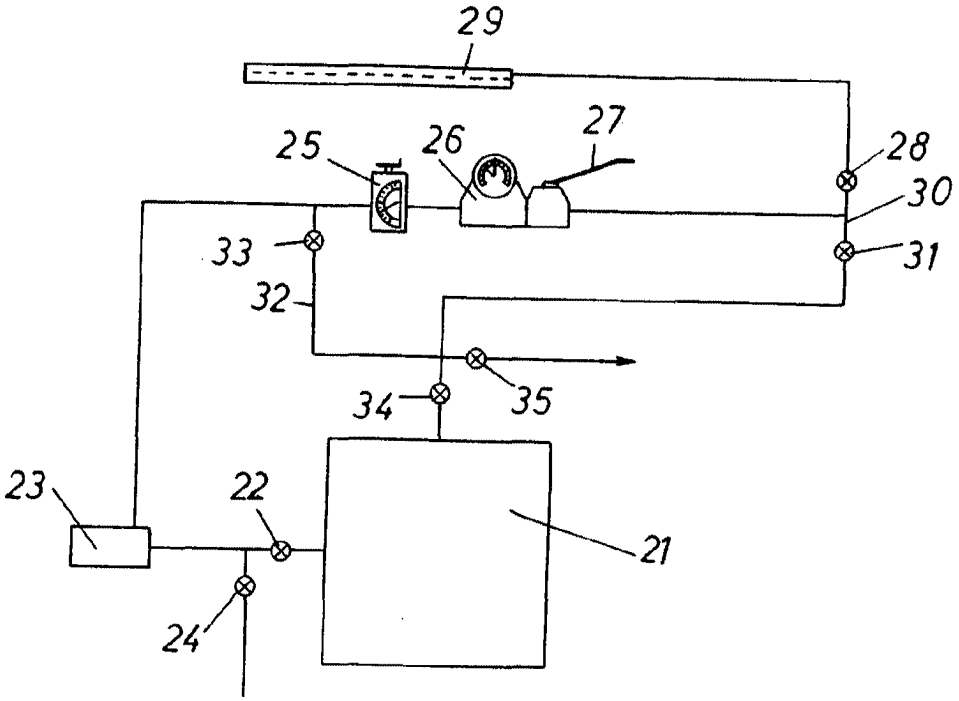

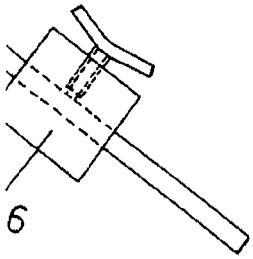

11 Febre 62