24 AGO

280279

PRIMER CERTIFICADO DE ADICION

cuyo privilegio se solicita para todo el territorio nacional a favor de

Don Juan GARCIA DOMINGO

de nacionalidad española y con residencia en Barcelona, calle Parlamento nº 47, por:

"PERFECCIONAMIENTOS EN EL OBJETO DE LA PATENTE DE INVENCION Nº 277.217 que se refiere a "MEJORAS EN LAS CAFETERAS DE HIDROCOMPRESION".

- - -

280279 AGO. 1967

MEMORIA DESCRIPTIVA

Llevadas a la práctica las mejoras a que se contrae la Patente de Invención nº 277.217 se ha comprobado que si bien el resultado ha sido previsto puede obtenerse una mayor facilidad en su conservación y asimismo en el uso de las cafeteras así realizadas, introduciendo y modificando ciertos detalles constructivos no previstos en la Patente Principal que sin alterar la idea fundamental que inspiró la realización de aquellas mejoras, complementa lo en ella reivindicado.

En dicha Patente quedó reivindicado y descrito como detalle constructivo fundamental, que la alimentación o reposición del agua en el calderín se efectúa directamente de la conducción general de suministro, pero en vista de que estos aparatos deben ser usados también en lugares en donde sea baja la presión y/o caudal del agua de suministro general se hace necesario prever medios para asegurar la reposición del volumen de agua consumido, y así ha sido necesaria la disposición de un depósito de reserva a nivel constante, lo que por

otro lado representa una reducción en las pérdidas de energía térmica, ya que siempre se calienta algo el agua que esté dispuesta para penetrar en el calderín, y aunque en pequeño grado, este calor se pierde por la conducción, pero al proceder de un depósito de nivel constante, es evidente que el calor no se transmite a la conducción general sino que el agua que contenga absorbe dicho calor y no se pierde ya por la conducción de alimentación.

Por otro lado en la estanqueidad del pistón ha resultado más práctico, para las operaciones de conservación, que sea el propio pistón el que lleve instalada la junta toroidal en lugar de estar dispuesta en el cilindro, con lo que al mismo tiempo se gana en rapidez de llenado del cilindro al no quedar el diámetro del cilindro reducido por la junta, con lo que el paso para el agua es mayor y el llenado más rápido.

Para que se comprendan mejor las particularidades constructivas y de funcionamiento de un aparato realizado según estos perfeccionamientos, se acompaña una hoja de dibujos en la que se ha representado una vista en sección, aunque un tan-

to esquemática, de una cafetera realizada de acuerdo con lo reivindicado en la Patente principal - con las modificaciones a que se refiere el presente Certificado de Adición, debiendo, no obstante, ser considerada como ejemplo ilustrativo sin carácter limitativo, puesto que dentro de la misma idea fundamental caben otras posibles realizaciones que difieren sólo en detalles secundarios.

En dicha figura se ha señalado por (1) el - calderín en cuyo fondo se inicia el cilindro de hidro-compresión (2) con su boca superior (3) - troncocónica invertida y la raja rociadora (4) - en su base inferior. Dentro de este cilindro va - acoplado el pistón (5) el cual lleva paracticada la garganta (6) cerca de su base inferior y en - ésta garganta, va colocada la junta toroidal (7) que asegura la estanqueidad del acoplamiento del pistón (7) dentro del cilindro (3), con lo que para cambiar dicha junta es sólo necesario quitar tapa con el grupo de palancas y pistón y queda todo este conjunto totalmente al exterior. Dicho pistón tiene solidario al vástago (8) que por su extremo (9) se acopla, por el vástago (10) en el - extremo (11) de la bieleta (12), la que a su vez se acopla por su extremo (13) y eje (14) con el

280279 24 AGO.

brazo (15) de la palanca de gobierno (16) que va articulada por (17), quedando instalado el resorte (18) que tiende permanentemente a mantener al dispositivo en la posición grafiada. El mismo calderín (1) lleva instalado el electrocalefactor (19) y su conducto de carga (20) se conecta por el manguito (21) al conducto (22) de salida de agua del depósito (23), el cual posee el conducto superior (24) que por el manguito (25) se enlaza con el conducto (26) del calderín. Dicho depósito (23) se alimenta por el tubo (27) a través de la válvula (28) gobernada por el flotador (29), y así se mantiene constante el nivel (30) en el depósito, y lógicamente también en el calderín (1) en donde alcanza la altura (31).

De esta menra el calor que se transmite por el agua a través del conducto (20) (21) o (22) no se pierde en la conducción general, puesto que, en todo caso, lo que pasará es que el agua del depósito (23) se irá calentando conforme se haga funcionar en cafetera, y así al penetrar en el calderín para mantener el nivel constante (31) precisará menor tiempo de calefacción y menos consumo de energía.

Descritas suficientemente las características fundamentales de los perfeccionamientos a que se contrae este primer Certificado de Adición, se hace constar que en los mismos se podrán introducir todas aquellas modificaciones que la experiencia, la práctica y la técnica pudieran aconsejar, siempre que con ellas no se cambie, altere o modifique su idea fundamental, que es la que se resume y concreta en la siguiente

N O T A

Se declaran de novedad y propiedad, para todo el territorio nacional las siguientes:

R E I V I N D I C A C I O N E S

1ª.- Perfeccionamientos en el objeto de la Patente de Invención nº 277.217 que se refiere a mejoras en las cafeteras de hidrocompresión que se caracterizan en realizar el cilindro que está dispuesto dentro del calderín, con su superficie interior lisa y terminada por su base superior en forma de tronco de cono invertido, prácticandose cerca de la base del pistón, una garganta en la que se acopla, ligeramente tensionada, una pieza toroidal que actúa como junta de estanqueidad en

el acoplamiento del pistón en el cilindro, conectándose el mismo calderín por su conducto de alimentación de agua para reposición con la base o fondo de un depósito a nivel constante gobernado por flotador al objeto de establecer el mismo nivel dentro del calderín, para lo que, preferentemente, se conectan ambos mediante sendas tubuluras dispuestas una sobre el plano del nivel constante y otra cerca del fondo del calderín.

2º.- "PERFECCIONAMIENTOS EN EL OBJETO DE LA PATENTE DE INVENCION Nº 277.217 que se refiere a "MEJORAS EN LAS CAFETERAS DE HIDROCOMPRESION"

Todo ello tal y como ha quedado descrito y reivindicado en la presente memoria que consta de siete hojas foliadas y mecanografiadas por una sola de sus caras y una hoja de dibujos que la ilustra.

Madrid, a veinticuatro de Agosto de mil novecientos sesenta y dos.

PASCUAL CIVANTO
P.P.

DON JUAN GARCIA DOMINGO

280279

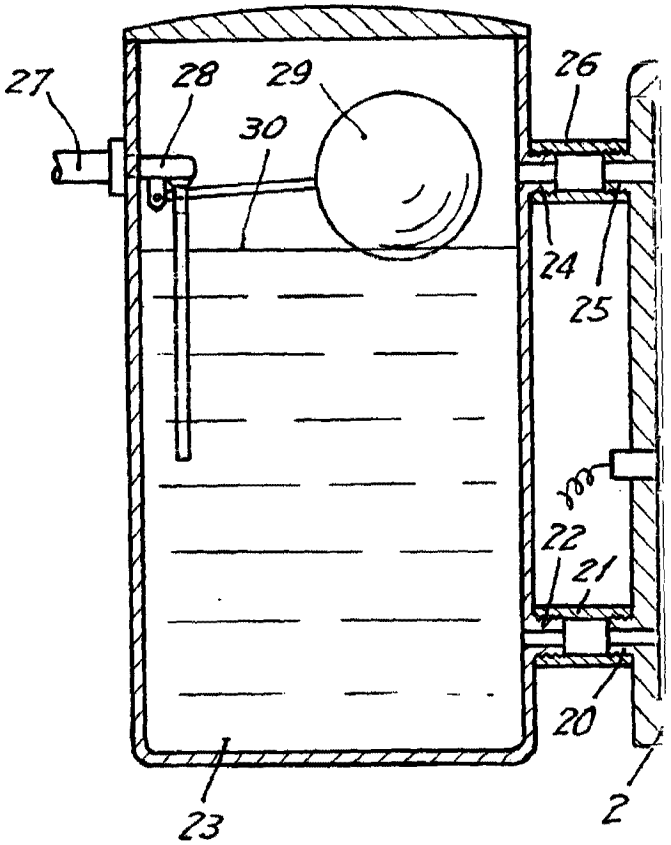

Escala variable.

HOJA ÚNICA

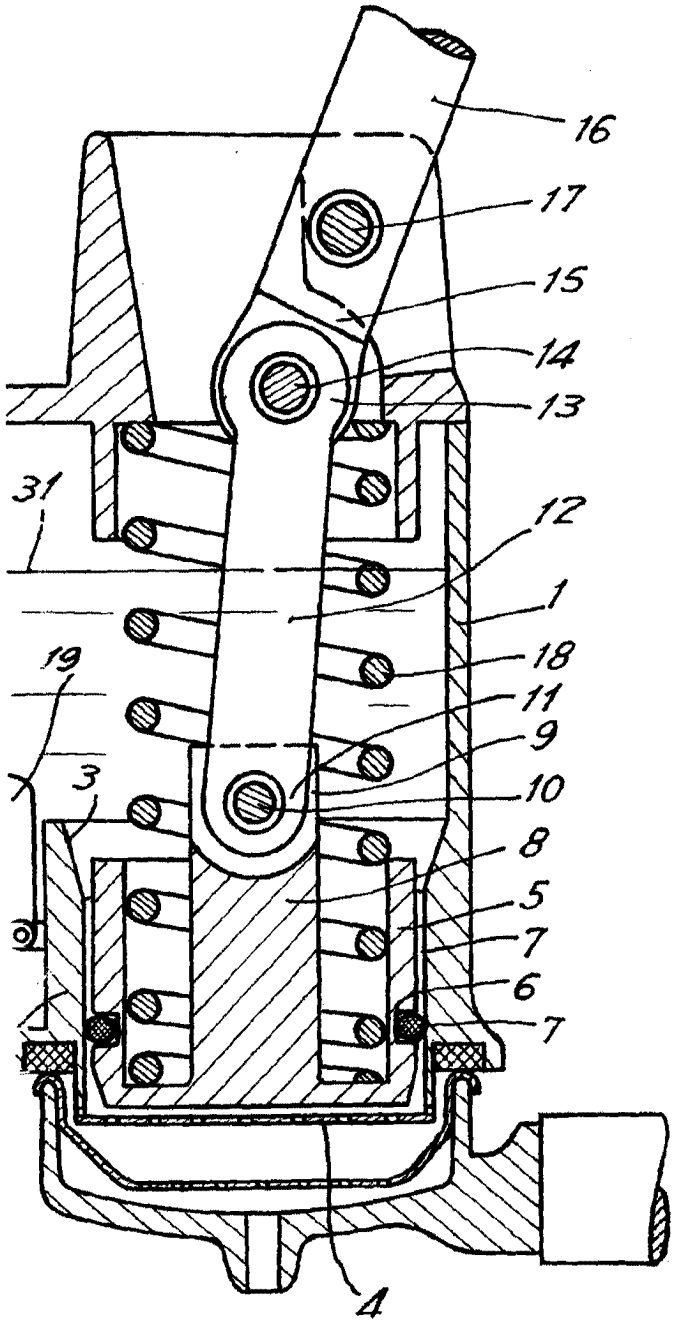

Madrid, de de Agosto de 1.96 .