268215

268215

M E M O R I A D E S C R I P T I V A

DE UNA PATENTE DE INVENCION POR VEINTE AÑOS EN ESPAÑA A FAVOR DE DON IGNACIO Y DON ALFREDO BERROJALBIZ MENDICUTE, AMBOS DE NACIONALIDAD ESPAÑOLA, RESIDENTE EN DURANGO (VIZCAYA) Barria nº 24.

s o b r e.

NUEVO PROCEDIMIENTO PARA LA FABRICACION DE TIRADORES PARA MUEBLES Y SIMILARES, CONSTRUIDOS EN MATERIAL PLASTICO.

268215

Con la presente solicitud se trata de proteger un nuevo procedimiento para la fabricación de tiradores para muebles y similares, construidos en material plástico, con los cuales y dadas sus caracteristicas particulares se consiguen grandes ventajas ante los que ya se conocen en el mercado.

Entre las ventajas hemos de citar la de su gran ligereza de peso, ahorro de material, duración, estética, e infinidad de cualidades más.

El tirador objeto de la invención es conseguido en cualquier tamaño deseable e incluso forma, asi como igualmente es factible el realizar en su composición de material una combinación de colores, lo que evidentemente hace más presentable el elemento y proporciona más belleza y un mejor efecto al mueble o similar donde se aplique.

Para mejor comprensión de la descripción que sigue, se adjuntan dibujos a los cuales se hará constante referencia a lo largo de las mismas, siempre a título de ejemplo no limitativo.

La Fig. 1ª., es una vista en alzado del tirador conseguido mediante el procedimiento objeto de la invención, y

La Fig. 2ª., es una vista en planta superior del mismo objeto.

Consiste la presente invención en un nuevo procedimiento para la fabricación de tiradores para muebles y similares, construidos en material plástico, caracterizado porque en primer lugar se procede a la fabricación del tirador propiamente dicho (1) de forma que al mismo se le otorgue la configuración de estar hueco interiormente con el fin de ahorrar materia en su fabricación y a la vez aligerarlo de peso; una vez conseguido el mismo se procede a su colocación en caliente, o sea cuando el plástico no se ha enfriado todavia de un tirafondo (2) el cual va introducido y solidificado en la base menor troncocónica que

1961 268215

constituye el tirador, a la vez que al mismo se le ha proporcionado mediante el molde correspondiente un saliente anular (3) el cual le otorga la configuración necesaria al tirador.

Una vez conseguido lo anteriormente descrito se procede a la fabricación de un botón-cazoleta (4) el cual una vez dada la forma conveniente se procede a su embutido en la parte superior del tirador, quedando adherido perfectamente una vez se procedió a darle el pegamento o material necesario al efecto.

El botón-cazoleta (4) es fabricado a base de material plástico de distinto color al resto del tirador con el fin de que una vez colocado en su sitio proporcione el contraste y belleza necesaria.

Asimismo entre el tirador (1) y la base de fijación se dispone un platillo (5), el cual es conseguido mediante el molde necesario, de manera que se le faciliten al mismo una serie de biseles y lineas concéntricas, a la vez que un cuello (6) donde se introduce la base menor del tronco de cono del tirador (1) y un orificio central (7) por donde pasará el tirafondo (2) de sujeción del tirador, quedando así formado y fabricado el conjunto deseado.

Si bien la forma de ejecución aquí descrita constituye aplicación preferente de la presente invención, podrán introducirse modificaciones de forma y de detalle sin que por ello se altere la esencialidad de la misma, la cual se reivindica en la siguiente

N O T A

En resumen, la presente solicitud recaerá sobre las siguientes reivindicaciones.

1ª.- Nuevo procedimiento para la fabricación de tiradores para muebles y similares, construidos en material plástico, caracterizado porque en primer lugar se procede a la fabricación del tirador propiamente dicho de forma que al mismo se le otorgue la configuración de estar hueco interiormente consiguie

1961

26 8215

dose ligereza de peso y ahorro de material plástico.

2ª.- Nuevo porcedimiento, según la reivindicación anterior, caracterizado porque una vez conseguido el cuerpo del tirador se procede a la colocación en caliente, o sea, cuando el plástico no se ha enfriado todavía, de un tirafondo el cual va introducido y solidificado en la base menor troncocónica que constituye el expresado tirador, a la vez que al citado cuerpo se le ha proporcionado mediante el molde correspondiente un saliente anular que le otorga la configuración caracteristica al tirador.

3ª.- Nuevo procedimiento, caracterizado porque ya conseguido y realizado el cuerpo principal del tirador se procede a la fabricación de un botón-cazoleta que una vez dada la forma conveniente se embute en la parte superior del tirador, fijándose debidamente, siendo fabricado tal botón en material con color distinto al resto del tirador lo que le proporciona el contraste y belleza deseado.

4ª.- Nuevo procedimiento, según las reivindicaciones anteriores caracterizado porque entre el tirador y la base de fijación se dispone un platillo el cual es conseguido mediante el molde necesario, de manera que se le faciliten al mismo una serie de biseles y líneas concéntricas, a la vez que un cuello donde se introducirá la base menor del tronco de cono del tirador, y un orificio central por donde pasará el tirafondo de sujeción, quedando así formado y fabricado el conjunto deseado.

5ª.- NUEVO PROCEDIMIENTO PARA LA FABRICACION DE TIRADORES PARA MUEBLES Y SIMILARES, CONSTRUIDOS EN MATERIAL PLASTICO.

Según se describe en la presente memoria que consta de cuatro hojas escritas a máquina por una sola cara y dibujos.

Madrid a 13 de junio de 1961

D.Ignacio y D.Alfredo
Berrojalbiz Mendicute

Hoja única

fig.1 268215

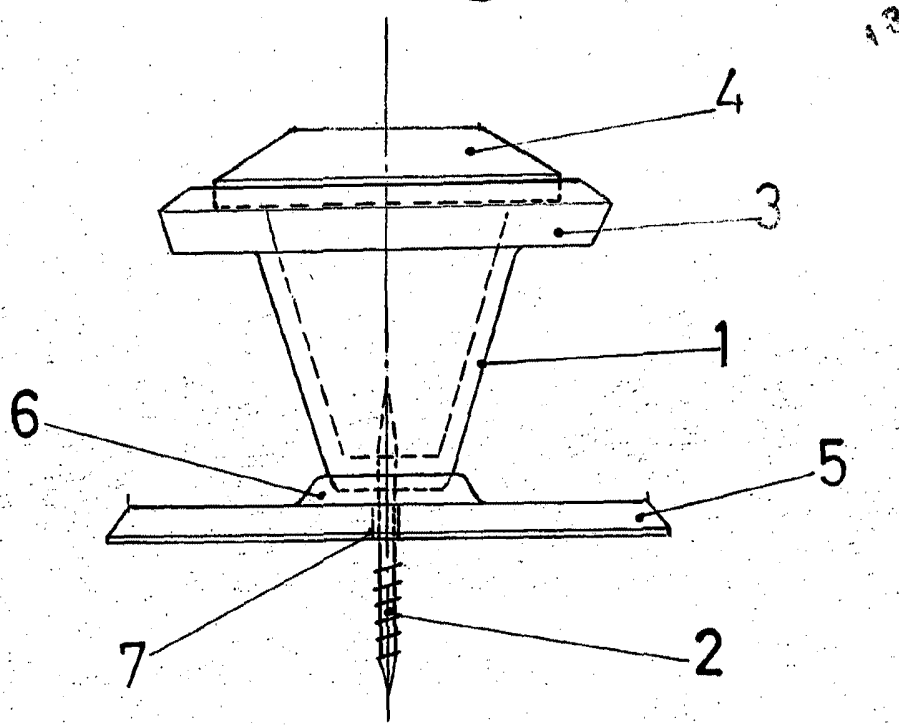

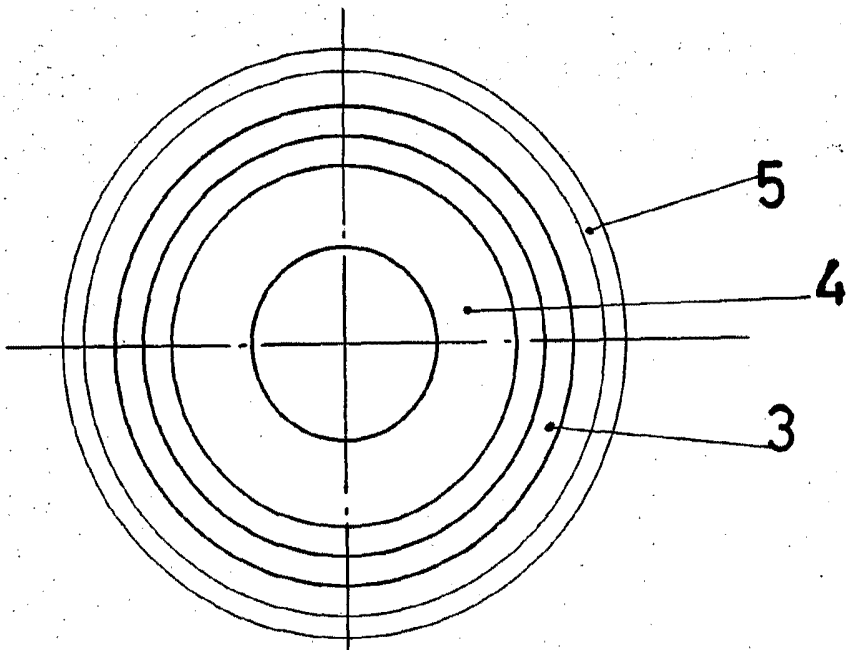

fig.2

LA VARIABLE

Madrid, ... de 13 JUN 1961 de 19.....