MINISTERIO DE INDUSTRIA Y ENERGIA

Registro de la Propiedad Industrial

ESPAÑA

(19) ES (11) (21) NUMERO 267409 (10) Y

(22) FECHA DE PRESENTACION 22 SET. 1982

MODELO DE UTILIDAD

(30) PRIORIDADES

(31) NUMERO (32) FECHA (33) PAIS

(47) FECHA DE PUBLICIDAD

(51) CLASIFICACION INTERNACIONAL

C06D 3/00

(54) TITULO DE LA INVENCION

"DISPOSITIVO PRODUCTOR Y PROYECTOR DE EFECTOS HUMEANTES"

(71) SOLICITANTE (S)

D. JORGE AMICH SOLER

DOMICILIO DEL SOLICITANTE

BARCELONA, Aragón, 414

(72) INVENTOR (ES)

(73) TITULAR (ES)

(74) REPRESENTANTE

D. MANUEL DE RAFAEL GARCIA

UNE A 4 MOD 3204

UTILICESE COMO PRIMERA PAGINA DE LA MEMORIA

El presente modelo de utilidad se refiere a un dispositivo productor y proyector de efectos humeantes, que está especialmente indicado para ser instalado en locales donde se realizan espectáculos, tales como en teatros, discotecas, clubs nocturnos y otros, con el concurso de una iluminación adecuada mediante focos, luces destellantes, etc, y también para su utilización al aire libre para efectos especiales en representaciones teatrales y festivales, para filmar películas cinematográficas, y otros usos.

El dispositivo en cuestión es ventajoso porque su fabricación es sencilla, y por tanto económica, y porque es de volumen reducido y por ello de fácil transporte, incluso manual.

Esencialmente, el dispositivo de referencia se caracteriza porque comprende una caja que aloja un depósito que contiene un líquido destinado a ser convertido en humo y una bomba accionable mediante un mando para impulsar dicho líquido hasta unos elementos calefactores tubulares donde el mismo se gasifica y a continuación de los cuales se produce su salida en forma de humo a través de una boca exterior oportuna.

Dicho dispositivo se caracteriza también porque, aparte del interruptor de puesta en marcha y de su correspondiente piloto, está provisto de un interruptor accionable para la proyección de los efectos humeantes, comprendiendo el dispositivo termostatos relacionados

con los elementos calefactores a través de un sensor conectado a los mismos, cuyo sistema sensor indica a través de un piloto que la temperatura de los elementos calefactores es la adecuada para gasificar el líquido que se les suministra a través del indicado interruptor.

Con el fín de facilitar la explicación, se acompaña a la presente memoria descriptiva una lámina de dibujos en la que se ha representado un caso práctico de realización el cual se cita solo a título de ejemplo no limitativo del alcance del presente modelo de utilidad.

En dichos dibujos:

La figura 1 es una vista en alzado lateral del dispositivo.

La figura 2 lo muestra en alzado posterior.

La figura 3 corresponde a un detalle a mayor escala de un mando a distancia del dispositivo.

La figura 4 representa en planta inferior una parte superior del dispositivo, vista a escala ligeramente superior.

De acuerdo con los dibujos, dicho dispositivo consta de una caja -1- que aloja un depósito -2- el que a través de un conducto -3- provisto de un tapón roscado -4- se hace llegar un líquido ventajosamente perfumado. Dicho depósito aloja una bomba -5- a la que está acoplado un conducto flexible -6- al que están conectados dos tubos rígidos -7- relacionados con respectivos calefactores tubulares -8- que, portadores en su interior de resistencias eléctricas, comportan sendas conexiones -8a- de alimentación eléctrica cuyos

calefactores están dispuestos dentro de un cajetín -9- montado sobre la caja -1- donde dichos calefactores están sujetos con el concurso de una brida -10- y un soporte -11-, cuyo cajetín en su parte frontal presenta una boca -12- de salida de humo. En la parte superior se ha previsto un asidero -13- para el traslado manual del dispositivo.

En el interior del cajetín -9- están dispuestos dos termostatos -14- que mediante filamentos -15- están conectados a los calefactores -8- a través de sendos sensores -8b-. La parte posterior del citado cajetín presenta una conexión a red -16- y constituye un panel de mandos donde está dispuesto un interruptor de conexión y puesta en marcha -17- con su correspondiente piloto -18-, habiéndose previsto en el antedicho panel de mandos un piloto -19- que indica la condición de puesta a punto de dichos calefactores para la gasificación del líquido que se les proporciona. La temperatura adecuada es regulada por los termostatos -14-. Una vez obtenida dicha condición de puesta a punto y conseguida la gasificación, se acciona un interruptor -20- de acción sobre la bomba -2- para que, al suministrar el líquido a los calefactores -8-, se produzca la salida del humo por la boca -12-.

El dispositivo comprende un contactor -21- conectado a la bomba -5- y a la instalación eléctrica del dispositivo, cuyo contactor, a través de conexión adecuada -22- y mediante un cable -23- es conectable a

un mando a distancia -24- que comprende un pulsador -25- de puesta en marcha que es indicada por un piloto -26- previsto en dicho mando, el cual comprende un pulsador -27- que se ilumina cuando el líquido está a punto para ser gasificado y con el que se produce mediante la oportuna acción la emisión de humo por la boca -12-. En el dispositivo se ha previsto un fusible de seguridad -28-.

El modelo, dentro de su esencialidad, puede ser llevado a la práctica en otras formas de realización que difieran solo en detalle de la indicada únicamente a título de ejemplo, a las cuales alcanzará igualmente la protección que se recaba. Podrá, pues, fabricarse este dispositivo en cualquier forma y tamaño, con los medios y materiales más adecuados y los accesorios más conv nientes, por quedar todo ello comprendido en el espíritu de las siguientes reivindicaciones.

REIVINDICACIONES

Se reivindica como objeto del presente modelo de utilidad:

1.- Dispositivo productor y proyector de efectos humeantes, caracterizado esencialmente porque comprende una caja que aloja un depósito que contiene un líquido destinado a ser convertido en humo y una bomba accionable mediante un mando para impulsar dicho líquido hasta unos elementos calefactores tubulares donde el mismo se gasifica y a continuación de los cuales se produce su salida en forma de humo a través de una boca exterior oportuna.

2.- Dispositivo productor y proyector de efectos humeantes, caracterizado porque, aparte del interruptor de puesta en marcha y del correspondiente piloto, está provisto de un interruptor accionable para el suministro de líquido a los correspondientes tubos calefactores previa indicación de puesta a punto mediante el oportuno piloto, con cuyo interruptor se obtiene la proyección de los efectos humeantes, comprendiendo el dispositivo un sistema sensor relacionado con los elementos calefactores.

3.- DISPOSITIVO PRODUCTOR Y PROYECTOR DE EFECTOS HUMEANTES.

Consta la presente memoria descriptiva de siete hojas mecanografiadas y una lámina de dibujos.

Madrid, a

22 SET. 1982

JORGE AMICH SOLER

p.a.

MANUEL DE RAFAEL

Tr. P.

cg/.

D. JORGE AMICH SOLER

Hoja única

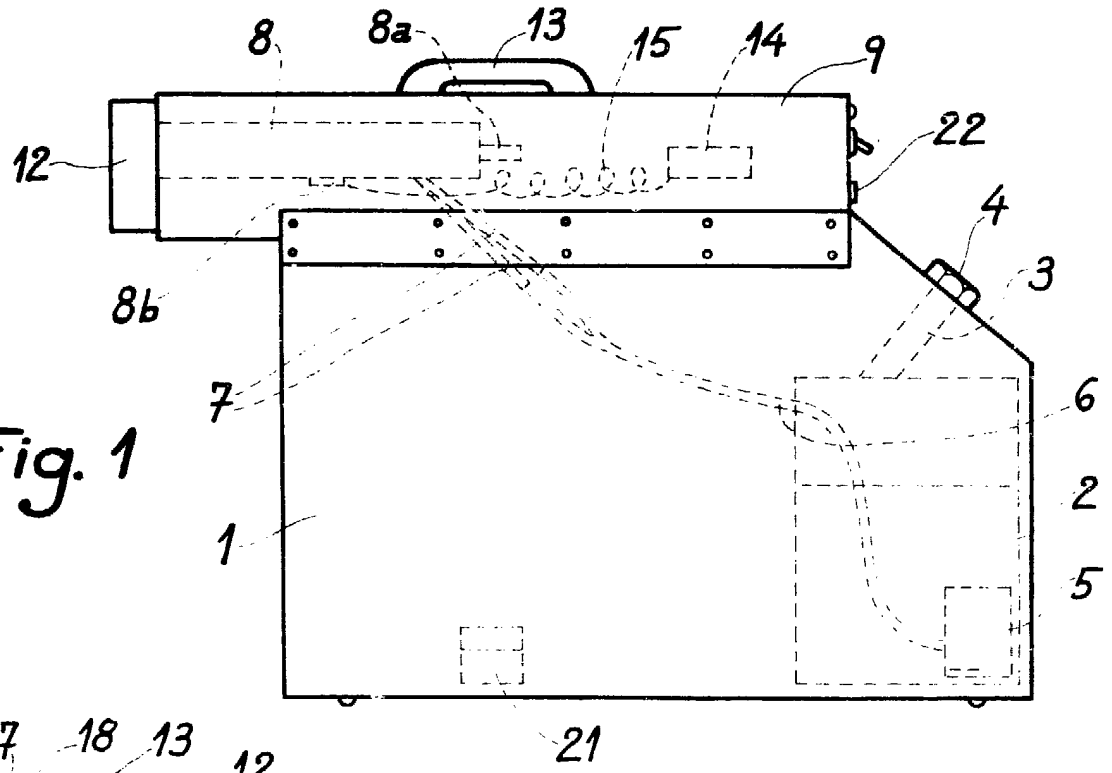

Fig. 1

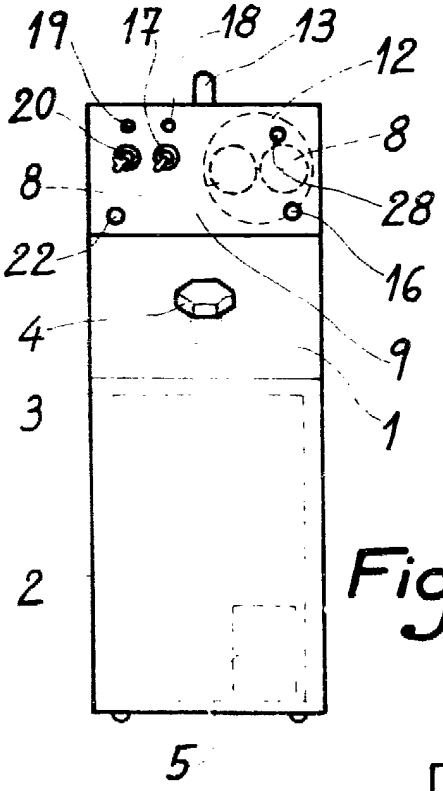

Fig. 2

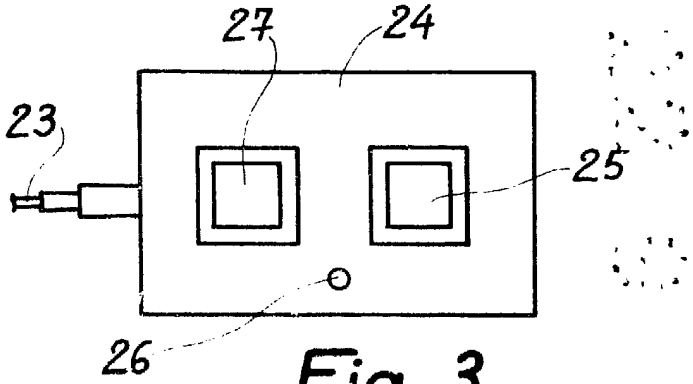

Fig. 3

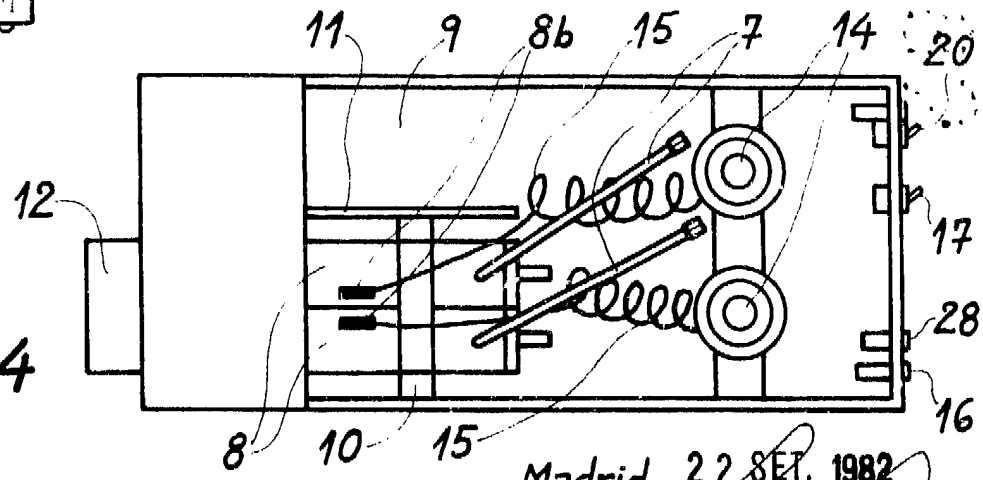

Fig. 4

Madrid, 22 SET. 1982

MANUEL DE RAFAEL

P.

Escala variable.