REGISTRO DE LA PROPIEDAD INDUSTRIAL

(19) ES (11) (21) NUMERO 267212 (10) Y

(22) FECHA DE PRESENTACION 10 SET. 1982

16 MAR. 1983

ESPAÑA

MODELO DE UTILIDAD

(30) PRIORIDADES:

(31) NUMERO	(32) FECHA	(33) PAIS
G 81 28 470.5	29-septiembre-1.981	Alemania

(47) FECHA DE PUBLICIDAD

(51) CLASIFICACION INTERNACIONAL

E03C 1/24

(54) TITULO DE LA INVENCION

"LAVABO PERFECCIONADO"

(71) SOLICITANTE (S)

VILLEROY & BOCH KERAMISCHE WERKE, KG.

DOMICILIO DEL SOLICITANTE

METTLACH/SAAR(Rep.Fed. Alemana).-

(72) INVENTOR (ES)

Don Hans-Joachim TOUSSAINT.

(73) TITULAR (ES)

MILLEROY & BOCH KERAMISCHE WERKE, KG.

(74) REPRESENTANTE

M.V.DE LA TORRE 003(5)

UNE A 4 MOD 3204

UTILICESE COMO PRIMERA PAGINA DE LA MEMORIA

-Memoria Descriptiva-

El presente invento se refiere a un lavabo con un rebosadero dispuesto en una jabonera.

Un lavabo de esta clase ya se conoce a través de la patente alemana nº. DE - OS 29 11 389. La memoria de patente comprende la propuesta de elevar el borde posterior de la cavidad del lavabo y de trasladar el rebosadero que normalmente se encuentra dispuesto por debajo del borde posterior de la cavidad de lavabo, en la pared de ésta última hacia la cara dorsal de la protuberancia, lugar en el que el mismo está bastante escondido de la vista. El camino para el agua del rebosadero va dirigido por el lado del lavabo, alrededor del extremo de la protuberancia. La jabonera está situada en el rebosadero y tiene a este último como la salida de agua.

En este lugar son más pequeños los negativos efectos ópticos que aportan el rebosadero y la salida de agua del jabón, que, en la mayor parte de las veces, está un tanto sucia. La limpieza, sin embargo, no resulta más fácil.

El presente invento tiene por objeto hacer más fácil la limpieza del rebosadero.

De acuerdo con el presente invento, este objeto se consigue por el hecho de que en un lavabo de la clase indicada al principio, el rebosadero está ubicado por debajo del lugar previsto para el jabón.

Mientras que según la ya conocida solución, el rebosadero está dispuesto en la cara posterior de la mencionada protuberancia y así siempre por lo menos de una forma oblícua, si no del todo vertical, el lugar para el jabón dentro de la jabonera plana es, en su conjunto horizontal.-

La entrada, que en este caso está dispuesta, desde luego, - esencialmente en el lugar más profundo y de un posicionamiento aproximadamente horizontal, está rodeada, má s o menos - por completo, por el agua misma de la limpieza, y la misma- es de una buena accesibilidad, tanto para las manos como así mismo para la vista.

Como añadidura, y de una forma contraria a las - construcciones de rebosadero hasta ahora conocidas, las que siempre desembocan, desde un lado, en un canal de rebosadero que sigue más hacia abajo, e n el punto para ello previsto según el presente invento resulta una evacuación dicrecta del agua hacia abajo, por lo que quedan suprimidos los - espacios muertos en la desembocadura -los que hasta ahora - eran inevitables y que no son accesibles con ninguna herramienta de limpieza - los cuales conducen, con el transcurso del tiempo, a unas deposiciones de suciedad y de gérmenes.- Sin embargo, de acuerdo con el presente invento, existe ahora la posibilidad de limpiar el rebosadero y la tubería, que está dispuesta a continuación del primero, de vez en cuando, con un cepillo normal de botellas, hasta cierta profundidad.

Al mismo tiempo, el rebosadero está tapado por el jabón y/o - con preferencia- por una parrilla que, por ejemplo, está cromada y que de una manera armonizada se encuentra integrada en el lavabo; parrilla ésta sobre la cual puede ser depositado el jabón.

No obstante, en este caso también existe la posibilidad de darle a la jabonera prácticamente, el carácter - de otra pequeña cavidad adicional y de realizar el rebosadero en la forma de desagüe de ésta última para taparlo con -

una rejilla de agujeros que para ello es usual, de modo que el rebosadero es ahora aceptado como algo funcional y lógico, pero no como un aditamento perturbador, el cual puede ser detectado solamente por pensar en ello.

La mencionada parrilla puede estar realizada, por ejemplo, de una forma plana, y la parrilla puede estar situada, dentro de la jabonera, en un rebaje plano que rodea a la misma; ó bien la parrilla también puede estar realizada en la firma de una cestilla para jabón, la que de algún modo tiene su asiento dentro de la jabonera y la que, a título de ejemplo, está constituída por una pieza de quita y pon que está completamente adaptada a la jabonera.

Una forma de realización especialmente conveniente para el presente invento consiste en el hecho de que por debajo del rebosadero y en el material mismo de la cara inferior de la cavidad de lavabo está formado un manguito de empalme para un tubo de instalación.

Gracias a la invención queda suprimido por ello el canal de rebosamiento que normalmente está realizado siempre en el cuerpo de cerámica del lavabo y el que representa una fuente contínua de dificultades y de errores para la fabricación. Equivale a una más reducida inversión en trabajo al empalmar - al efectuarse la instalación - un tubo en el mencionado manguito de empalme e introducirlo, por encima del codo, en la tubería normal de desagüe.

La presente invención ofrece finálmente la posibilidad, para la conveniente realización de la misma, de un lavabo de tipo soble posee, entre sus dos cavidades de lavabo, una jabonera que por medio de unas ranuras está unida con las dos cavidades, estando el mismo equipado con un re-

bosadero común para las dos cavidades de lavabo.

Un ejemplo para la realización de la presente invención ha sido indicado en el plano adjunto, en el que:

La figura 1 muestra la vista en planta de un lavabo de tipo doble; mientras que la figura 2 indica la vista de sección realizada según la línea II - II de la figura 1.

Un lavabo de tipo doble 1 tiene dos cavidades de lavabo 3 que van provistas de los desagües 2, y entre las cuales está dispuesta una jabonera 4. En el punto más bajo de la jabonera, aproximadamente por el centro de la misma, está dispuesta una salida que constituye el rebosadero 5 para las dos cavidades de lavabo 3; para esta finalidad, la jabonera 4 se encuentra unida - en el nivel superior de las cavidades de lavabo 3- con éstas últimas por medio de dos ranuras 6.

El rebosadero 5 está tapado por una chapa de agujeros, que aquí no ha sido indicada, más ó menos de la clase que es usual en los desagües, pero sin el avellanado. Por encima de la misma está dispuesta una cestilla para jabón 7, la que está realizada como una pieza de quita y pon para la jabonera 4, y la que ha sido adaptada a la forma de la jabonera.

A continuación del rebosadero 5 está dispuesto un manguito de empalme 8 para un tubo de instalación de desagüe el cual está formado en el mismo material de la cara inferior del lavabo.

En el plano se pueden observar finalmente dos escotaduras 9 para el paso de las tuberías de abastecimiento de agua y para el montaje de la grifería.

-REIVINDICACIONES-

1ª.- Lavabo perfeccionado, con un rebosadero dispuesto en una jabonera, caracterizado porque el rebosadero se encuentra dispuesto por debajo del lugar previsto para el jabón.

2ª.- Lavabo conforme reivindicación 1ª, caracterizado porque el rebosadero está dispuesto por debajo de una parrilla sobre la cual puede ser depositado el jabón.

3ª.- Lavabo conforme reivindicación 2ª, caracterizado porque la parrilla está realizada de forma plana y porque la misma se encuentra dispuesta, dentro de la jabonera, en un rebaje plano que circunda la parrilla.

4ª.- Lavabo conforme a la reivindicación 2ª, caracterizado porque la parrilla está realizada en la forma de una cestilla de jabón.

5ª.- Lavabo conforme a la reivindicación 4, caracterizado porque la cestilla para jabón tiene su asiento dentro de la jabonera.

6ª.- Lavabo conforme a una de las reivindicaciones 1 a 5, caracterizado porque el rebosadero está cubierto directamente por una rejilla de agujeros.

7ª.- Lavabo conforme a una de las reivindicaciones 1 a 6, caracterizado porque el rebosadero se encuentra dispuesto en la cercanía del centro de la jabonera.

8ª.- Lavabo conforme a una de las reivindicaciones 1 a 7, caracterizado porque por debajo del rebosadero está formado en el mismo material de la cara inferior del lavabo, un manguito de empalme para un tubo de instalación.

9ª.- Lavabo conforme a una de las reivindicaciones 1 a 8, caracterizado porque un lavabo doble posee, entre sus dos cavidades de lavabo, una jabonera que por medio de unas ranuras-

se encuentra unida con éstas mismas, equipado con un rebosadero común para las dos cavidades de lavabo.

10a.- "LAVABO PERFECCIONADO".

Consta la presente memoria descriptiva de siete hojas, numeradas y mecanografiadas por una sola cara a las que se le acompaña una de planos para su mejor comprensión.

Madrid, 10 SET. 1962

M. V. DE LA TORRE
P. P.

José [illegible] Quilado

FIG. 2

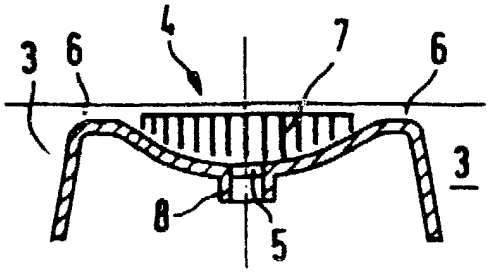

FIG. 1

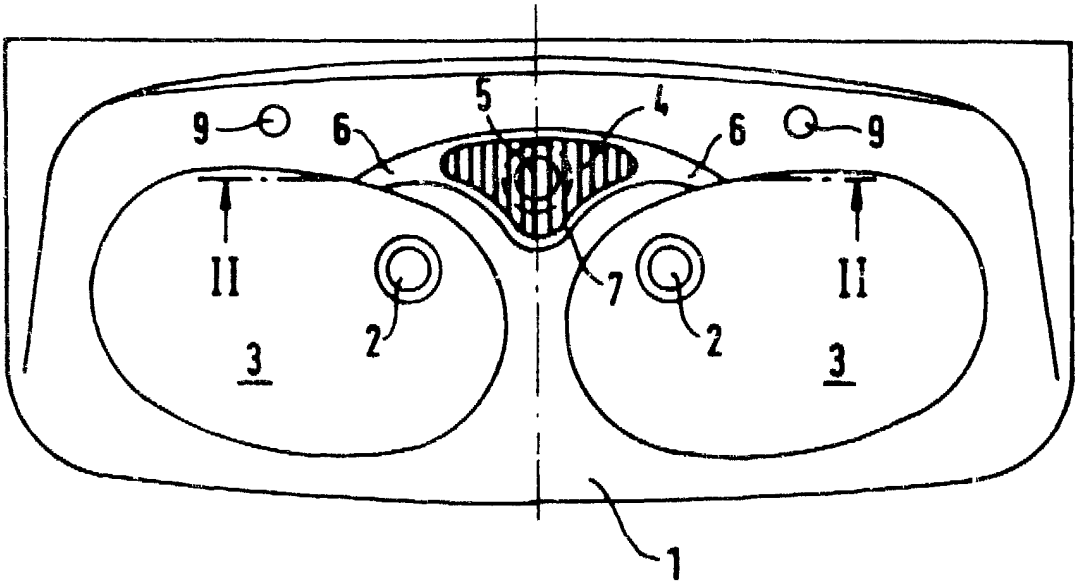

ESCALA VARIABLE
Madrid, 10 SET. 1982

M. V. DE LA T... P.P.

José ... González Collado