REGISTRO DE LA PROPIEDAD INDUSTRIAL

(19) ES (11) (21) NUMERO 265464 (10) Y

(22) FECHA DE PRESENTACION 3 MAYO 1982

ESPAÑA

MODELO DE UTILIDAD

16 DIC. 1982

(30) PRIORIDADES:

(31) NUMERO (32) FECHA (33) PAIS

(47) FECHA DE PUBLICIDAD

(51) CLASIFICACION INTERNACIONAL

A63H 33/30

(54) TITULO DE LA INVENCION

"OBJETIVO DE JUGUETE, QUE GIRANDO SOBRE SI MISMO DA PASO A DIFERENTES VISTAS".

(71) SOLICITANTE (S)

ECAE, S. L.

DOMICILIO DEL SOLICITANTE

SANTA COLOMA DE GRAMANET (PROV. DE BARCELONA), CALLE MORAÑAS, Nº 33.

(72) INVENTOR (ES)

(73) TITULAR (ES)

(74) REPRESENTANTE

D. JUAN B. RENTER RIDAURA,
BARCELONA, CALLE CONSEJO DE CIENTO, Nº 347.

UNE A-4 MOD. 3204

UTILICESE COMO PRIMERA PAGINA DE LA MEMORIA

El objeto de la presente solicitud de Modelo de Utilidad lo constituye un objetivo de juguete, que girando sobre sí mismo da paso a diferentes vistas, el cual es acoplable a cualquier tipo de juguete cuyo armazón afecte preferentemente forma de cámara, o de tomavistas, aparato televisor, binóculos, e incluso mango de bolígrafo, ofreciendo dicho objetivo la particularidad de estar constituído por un conjunto de piezas translúcidas giratorias dispuestas frente a un cilindro hueco, que en su parte anterior lleva alojada la lupa o lente del visor y en el extremo opuesto presenta una abertura sectorial, practicada en la parte superior del fondo del cilindro, a través de la cual y de la lupa del visor van apareciendo las distintas vistas, incorporadas al objetivo, al hacerlo girar manualmente.

Frente al cilindro portador del visor se halla dispuesto en la mitad delantera de la cámara el cuerpo del objetivo, que es circular y de material translúcido, en el que se ha previsto una ranura frontal para contener el disco de película impresionada con varias vistas, distribuidas en círculo, y otra ranura concéntrica destinada a encajar un disco que presenta una serie de ventanas sectoriales, para que resulten visibles sucesivamente las diferentes vistas reproducidas en la película circular, al propio tiempo que sirve para fijar la película dentro del objetivo, de forma que al hacerlo girar manualmente, gire todo el conjunto de piezas que lo componen.

En los dibujos adjuntos, que constituyen parte integrante de la presente memoria descriptiva, se ha representado, a título de ejemplo ilustrativo, pero no limitativo, la aplicación del objetivo de juguete a una imitación de cámara fotográfica, a través de cuyo visor resultan visibles, sucesivamente, varias vistas, que pasan al hacer girar el objetivo sobre sí mismo.

Dichos dibujos muestran:

Fig. 1.- Vista en perspectiva de la parte frontal de una cámara fotográfica de juguete, que lleva acoplado el nuevo objetivo, que al hacerlo girar sobre sí mismo, dá paso a diferentes vistas.

Fig. 2.- Vista en perspectiva de la parte posterior de la misma cámara de juguete, representada en la Fig. 1.

Fig. 3.- Vista en perspectiva de la cara interna de la mitad posterior de la cámara fotográfica de juguete representada en la Fig. 2.

Fig. 4.- Vista en perspectiva y en despiece sucesivo, de las varias partes que integran el objetivo giratorio.

Fig. 5.- Vista en perspectiva de la cara interna de la mitad delantera de la cámara fotográfica representada en Fig. 1.

Refiriéndonos concretamente a dichos dibujos, pasamos seguidamente a describir, con mayor detalle, las particularidades de constitución y funcionamiento del objetivo de juguete, que girando sobre sí mismo dá paso a diferentes vistas.

Tal como se demuestra gráficamente por las perspectivas de las Figuras 1, 2, 3 y 5, el cuerpo de la cámara fotográfica de juguete, está formado en el ejemplo representado por dos piezas -1- y -2- que se encajan entre sí a presión, a través de unos tetones -3-, que sobresalen por el dorso de la mitad delantera -1-, y penetran en los manguitos huecos -4- previstos en la cara posterior de la mitad -2- de la cámara.

El cuerpo de la cámara de juguete está completado con un asa -5- de material blando, que se introduce en un pequeño orificio -6- previsto, al efecto, en el lateral de la mitad posterior -2- de la cámara.

El objetivo -7- de la cámara de juguete, es giratorio sobre

sí mismo por actuación manual y está formado por el conjunto de piezas representadas por las perspectivas de la Fig. 4.

La sucesión de vistas fotográficas que pasan al hacer girar el objetivo -7-, resultan visibles a través de la lupa -8- que en la caja de la cámara ocupa el lugar del visor, la cual está encajada, a presión en el orificio practicado, a tal fín, en la mitad posterior -2- de la cámara.

De la referida parte posterior -2- de la caja que forma la cámara fotográfica de juguete, sobresale un cilindro hueco -9-, que en su parte anterior circunda la lupa o lente -8- del visor y en el extremo opuesto presenta, en su fondo -9'-, una abertura sectorial -10-, practicada en la parte superior del mismo, a través de la cual son visibles las distintas vistas que aparecen al hacer girar el objetivo -7-.

El cuerpo del objetivo -7- es de material translúcido, a fín de permitir la iluminación del disco de película fotográfica -11-, que contiene las diferentes vistas, el cual queda sujetado dentro de una ranura -12- prevista en el interior de la boca posterior del objetivo, en cuya periferia se ha practicado otra ranura circular -13- para recibir y sujetar un disco -14- que retiene la película -11- sobre el objetivo -7-, de modo que al hacerlo girar manualmente, gire todo el conjunto de piezas que lo integran.

El disco -14- presenta una serie radial de espacios sectoriales huecos -15-, para permitir que resulten visibles las sucesivas y diferentes fotografías existentes en la película circular -11-.

El disco -14- está dotado de un encaje circular interior -16-, para que tenga la posibilidad de girar alrededor del cilindro hueco -9-, en cuyo fondo se halla la abertura sectorial -10-.

En la boca del objetivo -7- se ha practicado una ranura cir-

cular -17-, para que el cuerpo del objetivo no pueda salirse por la parte delantera de la cámara, pero si, en cambio, lo deje libre para girar sobre sí mismo.

El objetivo de juguete, que girando sobre sí mismo dá paso a diferentes vistas, podrá ser de cualquier tamaño apropiado al del juguete óptico sobre el cual se aplica y podrá ser fabricado en cualquier clase de material que reuna la condición de ser translúcido.

El Modelo de Utilidad, por: "OBJETIVO DE JUGUETE, QUE GIRANDO SOBRE SI MISMO DA PASO A DIFERENTES VISTAS", cuyo privilegio de explotación en España se solicita por un período de 20 años, deberá recaer sobre las particularidades que se concretan en las siguientes,

R E I V I N D I C A C I O N E S

1ª.- "OBJETIVO DE JUGUETE, QUE GIRANDO SOBRE SI MISMO DA PASO A DIFERENTES VISTAS", caracterizado por el hecho de que el cuerpo del objetivo es de material translúcido, a fín de permitir la iluminación de un disco de película fotográfica, que contiene las diferentes vistas distribuidas en círculo, el cual queda sujeto dentro de una ranura prevista en el interior de la boca posterior del objetivo, en cuya periferia se ha practicado otra ranura circular para recibir y sujetar un disco que retiene la película, de modo que al hacerlo girar manualmente gire todo el conjunto de piezas que lo integran, presentando el disco que retiene la película una serie radial de espacios sectoriales huecos, que permiten la visión de las diferentes fotografías, que resultan sucesivamente enfocadas frente a la lupa o lente que constituye el visor del juguete óptico equipado con el nuevo objetivo.

2ª.- "OBJETIVO DE JUGUETE, QUE GIRANDO SOBRE SI MISMO DA PASO A DIFERENTES VISTAS".- Tal como se ha descrito y demostrado en los dibujos adjuntos.

Consta de seis hojas foliadas y mecanografiadas por una sola cara.

- 3 MAYO 1982

Barcelona a

P.A. de Ecae, S.L.

JUAN B. RENTER RIDAURA
P. P.

ECAE, S.L.

Hoja única

Fig.1

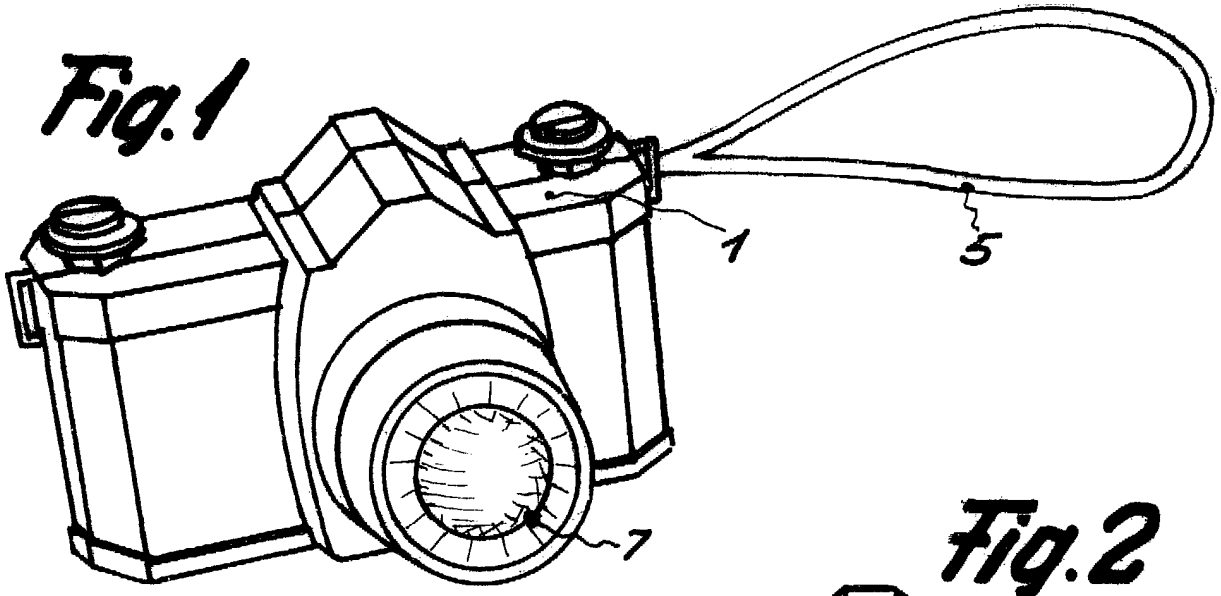

Fig.2

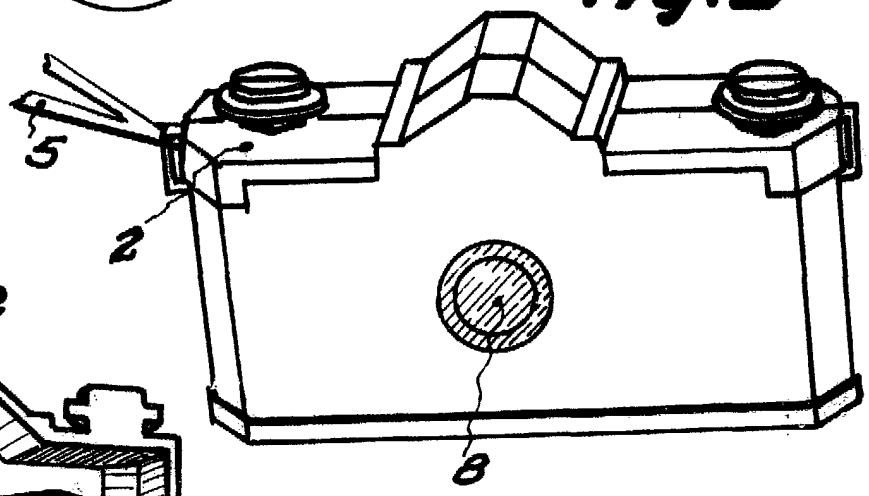

Fig.3

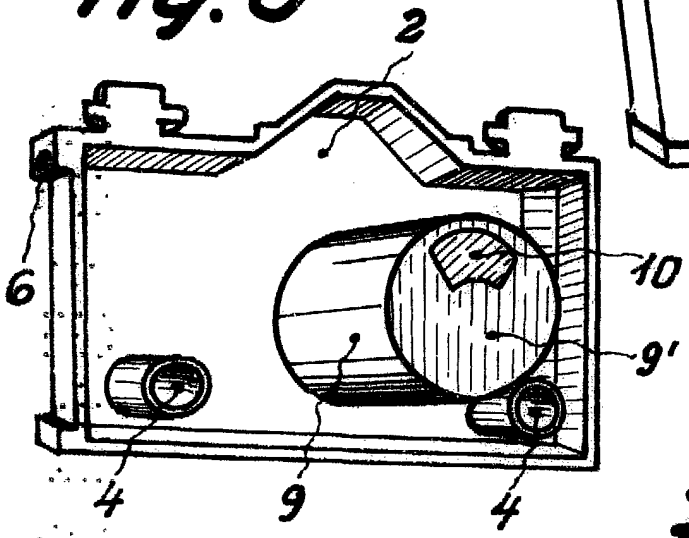

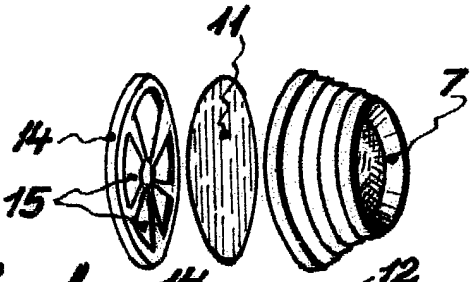

Fig.4

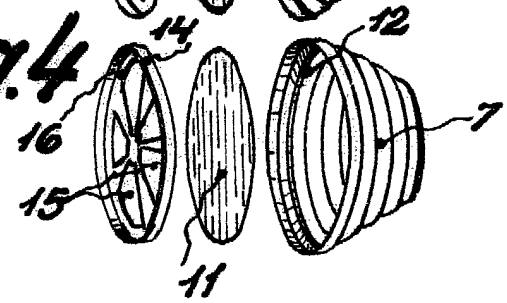

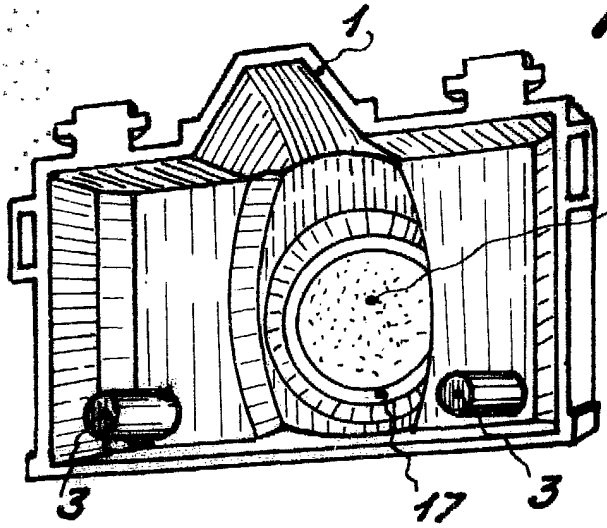

Fig.5

Barcelona 2 Mayo 1982

P.A.

Escala variable

Juan B. Renter Ridaura