REGISTRO DE LA PROPIEDAD INDUSTRIAL

(19) ES (11) (21) NUMERO 263743 (10) Y

(22) FECHA DE PRESENTACION 15 FEB. 1982

ESPAÑA

MODELO DE UTILIDAD

1 NOV. 1982

(30) PRIORIDADES:

(31) NUMERO (32) FECHA (33) PAIS

(47) FECHA DE PUBLICIDAD

(51) CLASIFICACION INTERNACIONAL

F16B 5/00

(54) TITULO DE LA INVENCION

"DISPOSITIVO PARA EL ACOPLAMIENTO DE PLACAS"

(71) SOLICITANTE (S)

D. Egon GASTPAR

DOMICILIO DEL SOLICITANTE

BARCELONA - Rosellón, 68 , 5º 2a

(72) INVENTOR (ES)

(73) TITULAR (ES)

(74) REPRESENTANTE

D. Alfonso Durán Olivella

UNE A-4 MOD 3204

UTILICESE COMO PRIMERA PAGINA DE LA MEMORIA

MEMORIA DESCRIPTIVA

El presente Modelo de Utilidad se refiere a un dispositivo destinado a facilitar el acoplamiento de un grupo de placas, con el fin de constituir un cuerpo de tres dimensiones, que puede definir objetos diversos, tales como cajas, pantallas de lámparas, biombos y otros objetos funcionales, decorativos o con ambas cualidades.

El dispositivo que se describirá permite asociar placas de diferentes configuraciones, aunque preferentemente de formas geométricas regulares o semirregulares, que quedan acopladas por sus bordes, a los cuales precisamente se fija el dispositivo para definir aristas virtuales entre los lados contiguos de las placas asociadas, de manera que éstas queden formando ángulos diédricos limitadores de espacios, que pueden ser abiertos o cerrados.

Las propiedades estéticas del dispositivo permiten que su acoplamiento a placas para la constitución de objetos con carácter marcadamente decorativo pueda conjugarse con el acabado de los propios componentes, para constituir en conjunto los objetos interesados.

Para facilitar la explicación, se acompaña a la presente memoria unos dibujos en los que se ha representado, a título de ejemplo ilustrativo y no limitativo, un caso de realización de un dispositivo para el acoplamiento de placas, según los principios de las reivindicaciones.

En los dibujos:

La figura 1 es una vista de uno de los elementos formantes del dispositivo, y la figura 2 el acoplamiento de

varios de dichos elementos en la organización de un cuerpo en el espacio.

La figura 3 representa una pantalla de lámpara constituída a base de placas de forma cuadrangular, asociadas mediante el dispositivo.

Los elementos designados con números en los dibujos corresponden a las partes indicadas a continuación.

El primer componente es de estructura metálica filar y, por su consistencia, rígida, consistiendo en una especie de anillo incompleto y alargado que comprende una parte rectilínea central -1- y unas partes terminales -2-, enfrentadas y definiendo entre ellas una separación que permitirá la inserción de los elementos -3-, constituídos por sendas piezas anulares de un material elástico y resistente, por ejemplo, el caucho o el plástico de propiedades adecuadas.

El componente de la figura 1 se acopla a las placas -4- a asociar, disponiéndose la parte rígida central en una de las esquinas -5- de la placa, de suerte que el tramo rectilíneo -1- quede exterior y los -2-, interiores, a efectos de estética, mientras que los elementos -3- coinciden con las aristas. Cuando las placas -4- deban quedar contiguas a otras -6- para completar un espacio, se dispondrán otros componentes en ellas, de manera que los elementos -3- queden en yuxtaposición en las partes de las aristas, a fin de que el efecto elástico en dichos elementos, representado con líneas de flechas en la figura 2, produzca esfuerzos de tracción y compresión que mantengan aco-

pladas las placas.

Todo cuanto no afecte, altere, cambie o modifique la esencia del dispositivo descrito, será variable a los efectos del actual Modelo.

N O T A.

Se reivindica como objeto de este registro por Modelo de Utilidad:

1.- Dispositivo para el acoplamiento de placas, caracterizado esencialmente por comprender un elemento en forma de anillo alargado e incompleto de lados paralelos, uno de los cuales presenta centralmente una abertura, en tanto que las terminaciones son de configuración redondeada para el acoplamiento de dos elementos anulares de configuración anular alargada de un material elástico y resistente, destinados a quedar acoplados a otros elementos idénticos al primero, en orden a la producción de esfuerzos de tracción y compresión para la sujeción mutua de las placas, en cuyas esquinas quedarán insertos los elementos anulares del primer tipo, con sus tramos rectilíneos y completos situados en la cara exterior de la estructura espacial definida.

Sean cuales fueren las circunstancias que concurran en la esencialidad del Modelo de Utilidad, definido en la anterior reivindicación, cuyo objeto es:

2.- "DISPOSITIVO PARA EL ACOPLAMIENTO DE PLACAS".

Consta la presente memoria de cuatro hojas foliadas, mecanografiadas por una sola cara y de los dibujos unidos a la misma.

Barcelona, 15 FEB. 1982

P.A. de D. Egon GASTPAR,

Alfonso Durán Olivella

FE/em.

D. EGON GASTPAR

HOJA ÚNICA

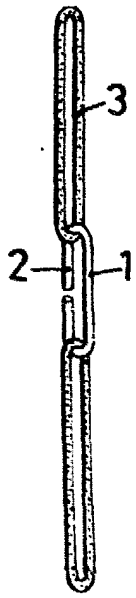

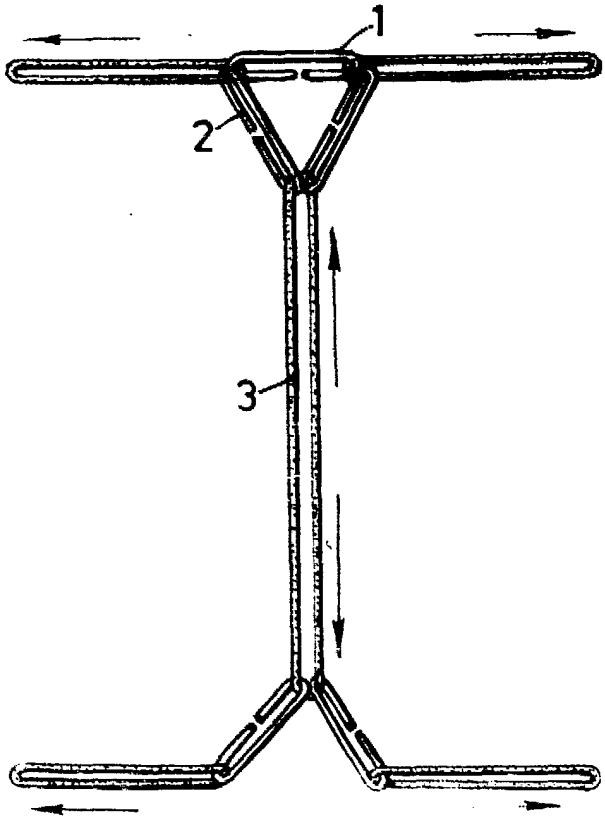

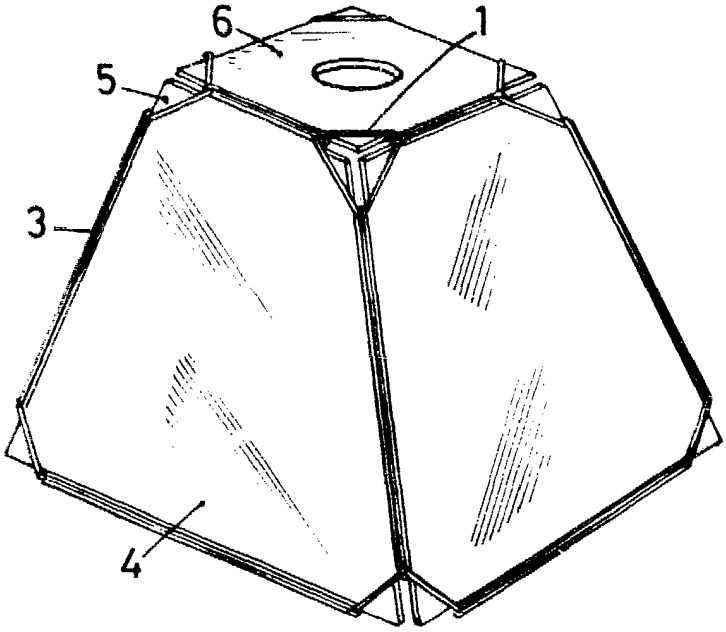

BARCELONA, 15 FEB. 1982

P.A.

Alfonso Durán Olivella

ESCALA VARIABLE