261796

PATENTE DE INVENCION

por "Una máquina para la fabricación de tubos de cemento, por centrifugación"

a favor de Don Jaime Ribas Piñol, de nacionalidad española, domiciliado en Tarragona, Carretera de Barcelona, nº 21.

MEMORIA DESCRIPTIVA

Se refiere la presente patente a una máquina destinada a la fabricacion de tubos de cemento, por centrifugación, la cual, por sus particularidades constitutivas y forma de llevar a cabo su funcion, permite un trabajo mas rapido que el de las máquinas al mismo efecto actualmente en uso, y en consecuencia, aumentar el rendimiento.

En la hoja de dibujos que acompaña a la presente memoria, aparece esquematicamente representada la maquina que nos ocupa, mostrandola: Fig. 1, de lado; y Fig. 2, de frente.

Constituye la maquina de referencia, una base 1 en la que

261796

5 CENTIMOS 5 CTS ESPECIAL MOVIL

se asientan unos montantes fijos 2 preferentemente en forma de aros de cuyo perímetro circular interno sobresalen un conveniente número de cojinetes a bolas 3 que soportan a un manguito horizontal giratorio 4 el cual, por fricción, recibe movimiento de un tambor 5 que gira por la transmisión que mediante correas 6 recibe a su vez de un motor 7, siendo susceptible dicho tambor 5 de desplazarse a efectos de que su contacto con el manguito 4 sea o no efectivo, por maniobra de una palanca 8.

Asimismo en otra base 1', igualmente que en la 1, se asientan unos montantes 2' en forma de aro, que mediante cojinetes a bolas 3' sostienen a un manguito interior horizontal y giratorio 4' que se dispone coaxial con el 4 de la otra base 1, dándose las circunstancias de ser el conjunto 2'- 3'- 4' desplazable en sentido horizontal y fijable en lugar apropósito de la base (por un manubrio 9 y manivela 15, por ejemplo), y de presentar los manguitos 4 y 4' en sus respectivas caras 10 y 10' enfrentadas, correspondientes rebajos circulares simétricos 11-11' en los que se adaptan y fijan las platinas 12-12' de correspondientes y cortos tubos 13-13' teniendo éstos idéntico diametro externo y grosor, los cuales, conjuntamente, uno por cada extremo, soportan llevándole fijado, al molde tubular 14 del tubo de cemento a fabricar.

El giro del motor 7 y en consecuencia del tambor 5, da lugar, si este esta embragado, a que gire el manguito 2, arrastrando a la platina 12, ésta al molde 14 y este a la platina 12' y al manguito 2'. El cemento que se echa a la máquina por el extremo libre del manguito 4 o del 4', en cantidad adecuada según sea la longitud, diámetro y grueso del tubo a fabricar, se sitúa por fuerza centrífuga, con gran compacidad, en el espacio que media entre los manguitos 13 y 13' formando un cuerpo tubular cuyo

261796

grueso se corresponde con el de los manguitos terminales referidos.

En la ejecución práctica de la máquina según queda descrita, podrán variar cuantos detalles constructivos y configurativos no afecten, cambiándola o modificándola, a su propia esencialidad.

N O T A

Se reivindica como objeto de la presente patente de invencion:

1ª.- Una máquina para la fabricación de tubos de cemento, por centrifugacion, caracterizada por el hecho de constituirla una base en la que se asientan unos montantes fijos en forma de aros de cuyo perimetro interior sobresalen un conveniente numero de cojinetes a bolas que soportan a un manguito horizontal giratorio que recibe movimiento por fricción sobre el mismo de un tambor que gira movido por un motor, cual tambor, por maniobra de una palanca o volante, es susceptible de desplazarse a efectos de que su contacto con el manguito sea o no efectivo, viniendo dicho conjunto completado por otra base que al igual que la anterior, soporta en idénticas condiciones a otro manguito giratorio que se dispone desplazable horizontalmente con posible fijación en lugar conveniente de la base con dependencia de la longitud del tubo de cemento a fabricar, y coaxial con el primero fijo, dándose la circunstancia de presentar los referidos manguitos coaxiales en sus

261796

respectivas caras enfrentadas, correspondientes rebajos circulares simétricos entre sí en los que se adaptan y fijan de quita y pon las platinas de correspondientes y cortos cuerpos tubulares que tienen idéntico diametro externo e idéntico grosor, los cuales, conjuntamente, uno por cada extremo, soportan llevandole fijado de quita y pón, al molde del tubo de cemento a fabricar, resultando éste de la proyección por fuerza centrifuga del cemento que se echa en el interior del molde, sobre el espacio que media entre los soportes extremos de éste.

2º.- UNA MAQUINA PARA LA FABRICACION DE TUBOS DE CEMENTO POR CENTRIFUGACION.

Y todo cuanto afecte a la esencialidad de lo mostrado en el adjunto dibujo y descrito en la presente memoria que consta de cuatro hojas foliadas y mecanografiadas por una sola cara.

Barcelona, 8 de Octubre de 1.960

Don Jaime RIBAS PIÑOL

p/a.

Dn. JAIME RIBAS PIÑOL

FIG. 2

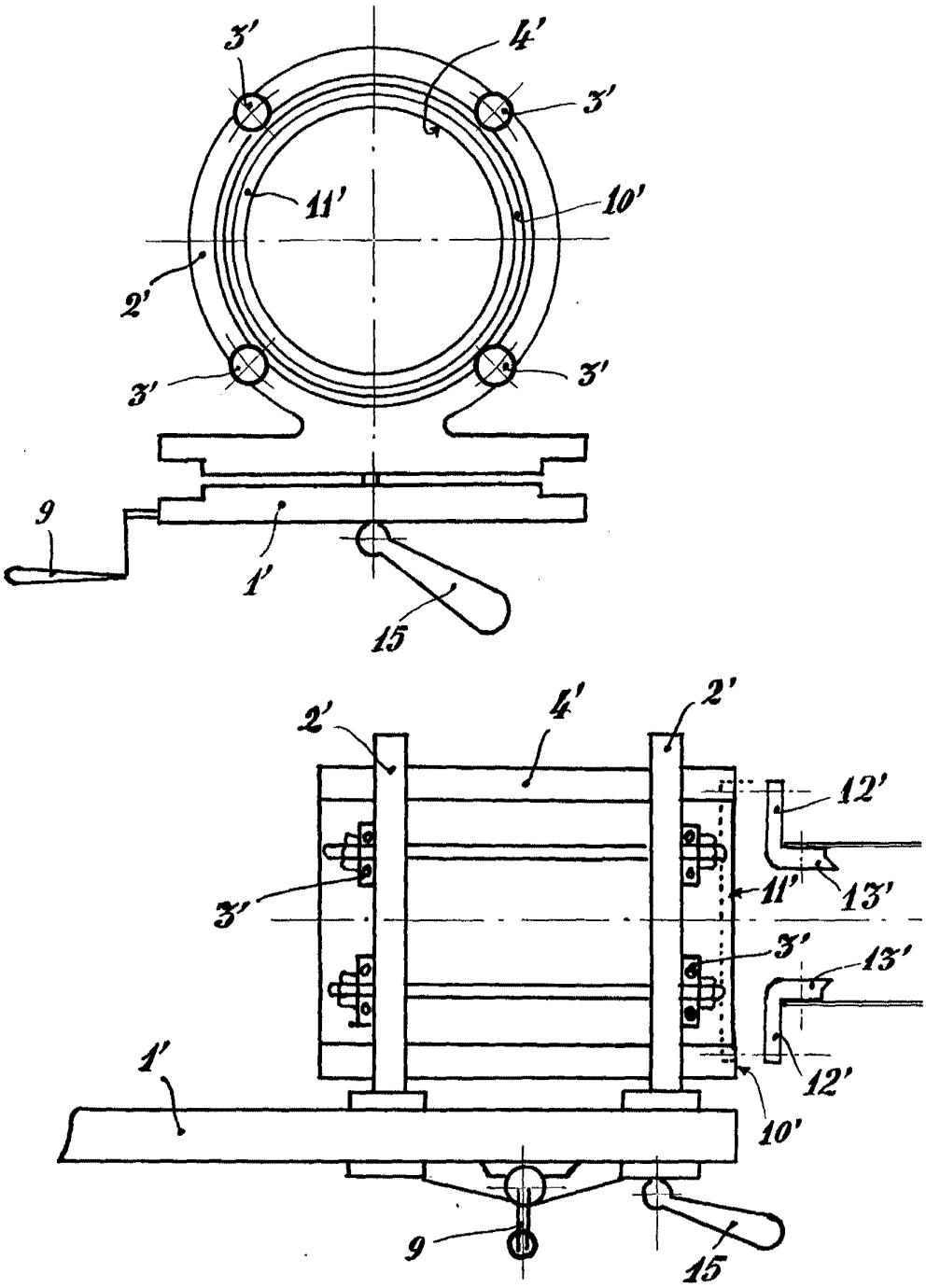

ESCALA VARIABLE

HOJA UNICA

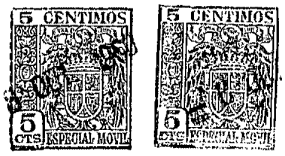

FIG. 1

261796

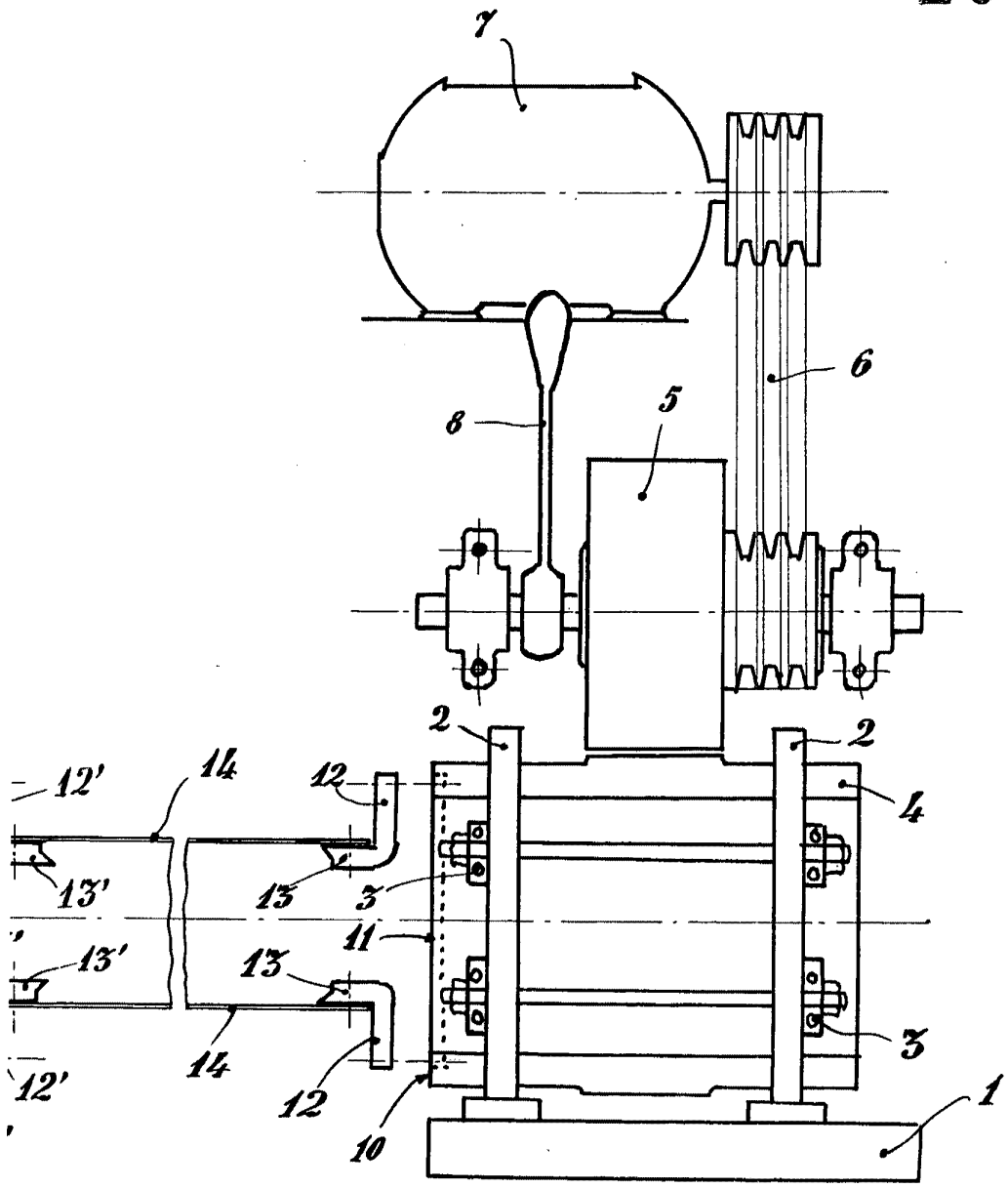

BARCELONA, DE OCTUBRE DE 1960.
P.P.