260792

260792

M E M O R I A D E S C R I P T I V A

DE UNA PATENTE DE INVENCION POR VEINTE AÑOS EN ESPAÑA A FAVOR DE DON JOSE SANCHEZ ALBAO, DE NACIONALIDAD ESPAÑOLA, RESIDENTE EN BARCELONA, Lepanto 432

s o b r e :

PERFECCIONAMIENTOS INTRODUCIDOS EN LA FABRICACION DE PULSERAS ABIERTAS CON RESORTE UNICO.

5 CENTIMOS ESPECIAL MOVIL

Con la presente solicitud se trata de proteger los perfeccionamientos introducidos en la fabricación de pulseras abiertas con resorte único, cuyas pulseras son de caracteristicas flexibles, destinadas para relojes y basadas en la acción de un sólo resorte abierto que es el que rodea, abrazándola, la muñeca del usuario.

Hasta el momento, las pulseras abiertas conocidas en el mercado, o bien adolecen del defecto que se deriva de la presencia de múltiples resortes, con el consiguiente aumento de coste y de peso del conjunto, o bien están confeccionadas con un dispositivo de sujeción del reloj sobre las mismas que ni es práctico, ni seguro.

Tales inconvenientes quedan totalmente vencidos aplicando los perfeccionamientos a que se hace referencia y que en esencia se centra en el hecho de structurar la pulsera a base de un único resorte de fleje con la debida configuración circular aplastada y abierta, dotada del correspondiente temple, resorte que se recubre de una funda decorativa de la cual son solidarios los dos apéndices opuestos que sirven para sujetar el reloj; a esta funda se la dota de la correspondiente aberturas que permitiendo la introducción en su interior del fleje que actúa como resorte, queda después fuera del alcance de la vista, facilitando el que pueda reponerse sin dificultad dicho resorte en el caso improbable de rotura o pérdida del temple necesario.

Para mejor comprensión de la descripción que sigue se adjuntan dibujos a los cuales se hará constante referencia a lo largo de la misma, siempre a título de ejemplo no limitativo.

En la Fig. 1a., se representa el resorte de fleje que constituye la estructura interior de la pulsera.

5 CENTIMOS 5 CTS ESPECIAL MOVIL 260792

La Fig. 2ª., se aprecia una vista en conjunto de la funda exterior, y a su lado derecho la sección correspondiente y

En la Fig. 3ª., aparece un esquema seccionado del conjunto de la pulsera debidamente montada.

Consiste la presente invención en los perfeccionamientos introducidos en la fabricación de pulseras abiertas con resorte único, caracterizado porque dicho resorte está formado a base de una lámina metálica o fleje (4), de cuerpo alargado y de una anchura proporcionada, a la que se ha dado una configuración circular adaptada al perímetro de la sección normal de la muñeca humana sobre la que podrá cerrarse abrazándola, con superposición de los extremos (5) que finalizan con un remate redondeado.

El citado resorte va cubierto por una funda (6), de bordes cerrados en todo su contorno, por lo que para lograr la colocación en su interior del fleje o resorte, lleva dicha funda practicada una abertura o corte longitudinal en su parte central (7), a través de cuya abertura dicha colocación o extracción podrá ser repetida cuantas veces interese, no quedando el corte mencionado a la vista una vez montado el reloj, por cubrirlo éste y los apéndices de sujeción (8), aparte ser el mismo dificilmente percibible si se realiza el corte con el debido acierto y con el instrumento finísimo deseado.

Asimismo adheridos por la pared interior de la capa superior de la funda, a través de dos cortes transversales (9) han sido dispuestos los apéndices de sujeción (8) ya mencionados, los cuales tendrán la longitud suficiente para poder ser introducidos por el interior de las anillas o asas de sujeción del reloj para doblarse luego sobre sí mismos hacia el interior y fijarse a la distancia debida mediante

 5 CENTIMOS 6 CTS ESPECIAL MOVIL 260792

unos ojales (10) distribuidos regularmente en el cuerpo de dichos apéndices (8), con la posibilidad de recibir un gemelo (11) que los una (Fig. 3ª).

El conjunto de los perfeccionamientos queda resumido en la Fig. 3ª., en la que es de ver con que simplicidad de estructura se han combinado las distintas partes para dar un resultado sencillisimo y de rendimiento seguro, con posibilidad ilimitada de sustituciones de funda (6) o del fleje (4), todo ello dentro de una posibilidad perfecta de mecanización de la confección, con escasa participación de operaciones puramente manuales que pueden quedar reducidas a la introducción del fleje en la funda.

Por último, la posibilidad de graduar la situación del pequeño botón o gemelo (11) permitirá la utilización de la pulsera para relojes de distintos tamaños, a la par que la sujeción de estos quedará asegurada por cuanto, aún desprendiendose una de los apéndices (8) el otro seguirá retenido el reloj, evitando su caida.

Si bien la forma de ejecución aquí descrita constituye aplicación preferente de la presente solicitud podrán introducirse modificaciones de forma y de detalle sin que por ello varie la esencialidad de la misma que se reivindica en la siguiente

N O T A

En resumen, la presente solicitud recaerá sobre las siguientes reivindicaciones.

1ª.- Perfeccionamientos introducidos en la fabricación de pulseras abiertas con resorte único, caracterizados porque el resorte propiamente dicho, adaptable a la muñeca del usuario, es recubierto totalmente por una funda en su misma configuración, con contorno cerrado, situándose el referido resorte en el interior de la expresada funda merced a

260792

una abertura que se practica en sentido longitudinal, dispuesta superiormente en su parte central, la cual queda oculta al colocar el reloj, siendo sencillisima su adaptación a la muñeca toda vez que la parte inferior de la pulsera es abierta.

2ª.- Perfeccionamientos, según la reivindicación anterior caracterizados porque en la cara interior de la capa superior de la funda se insertan unos apéndices que salen al exterior a través de unas aberturas transversales existentes en la funda, apéndices estos que tienen una longitud suficiente para poder doblarse sobre sí mismos después de rodear el asa de sujeción del reloj.

3ª.- Perfeccionamientos, según las reivindicaciones anteriores caracterizados porque a los apéndices de sujeción del reloj sobre la pulsera se les practican una pluralidad de perforaciones para lograr la sujeción del reloj, mediante la introducción por tales perforaciones de un botón-gemelo.

4ª.- PERFECCIONAMIENTOS INTRODUCIDOS EN LA FABRICACION DE PULSERAS ABIERTAS CON RESORTE UNICO.

Según se describe en la presente memoria que consta de cinco hojas escritas a máquina por una sola cara y dibujos.

Madrid a 2 de sepbre de 1960

Francisco Xavier Plaza
P. P.

D. JOSE SANCHEZ ALBAO

Hoja única

260792

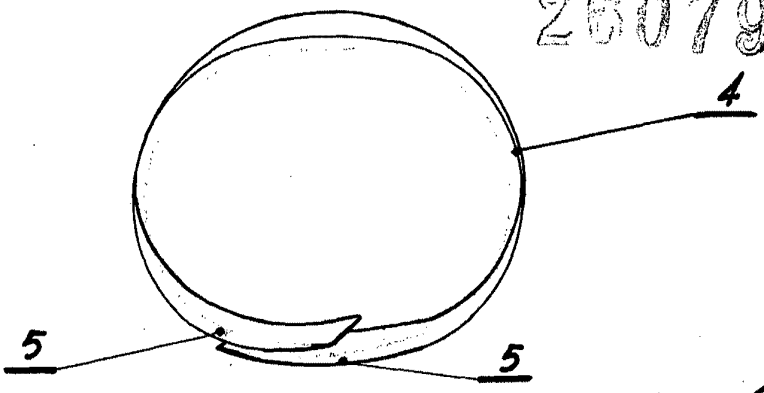

fig.1

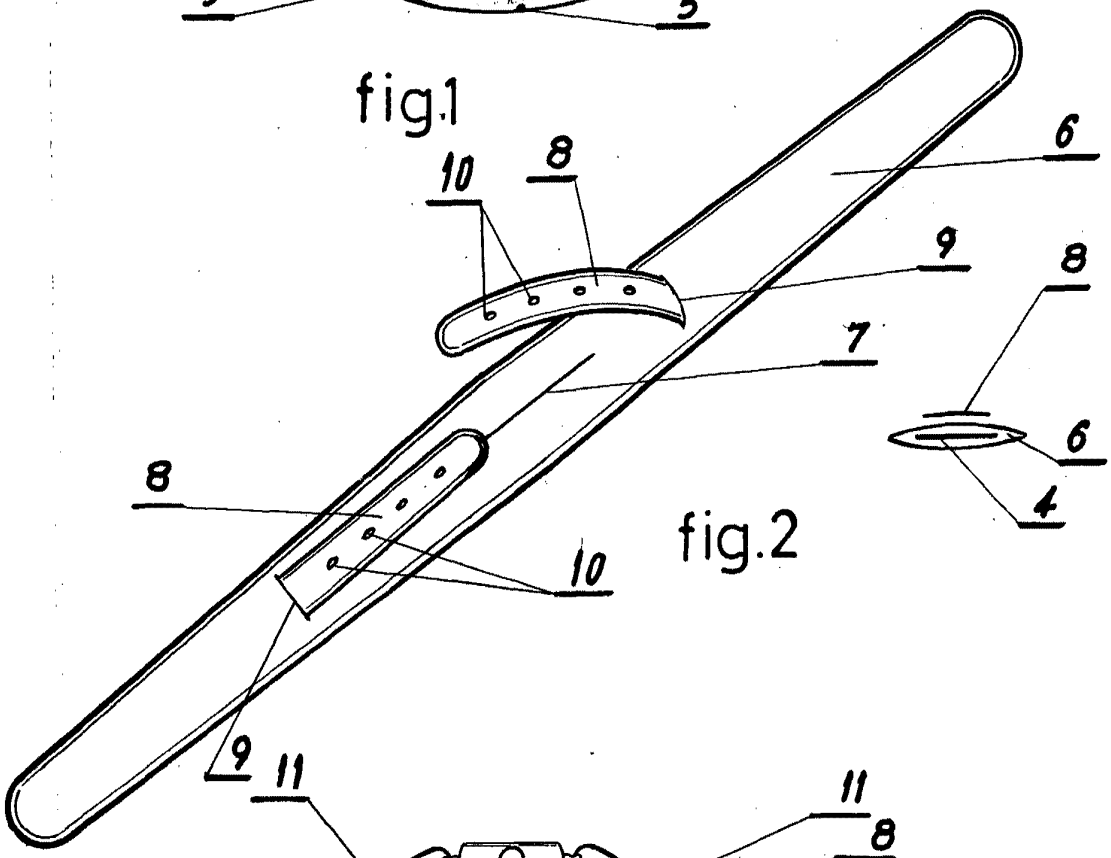

fig.2

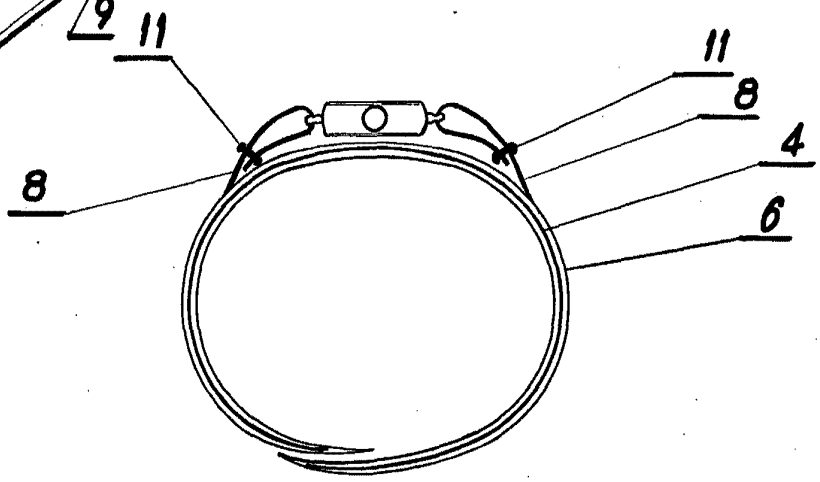

fig.3

Escala variable