REGISTRO DE LA PROPIEDAD INDUSTRIAL

(19) ES (11) (21) NUMERO 259.334 (10) Y

(22) FECHA DE PRESENTACION 6-7-81

ESPAÑA

MODELO DE UTILIDAD

16 FEB. 1982

(30) PRIORIDADES:

(31) NUMERO	(32) FECHA	(33) PAIS
22247 B/80	8-7-80	Italia

(47) FECHA DE PUBLICIDAD

(51) CLASIFICACION INTERNACIONAL A47B 88/04

(54) TITULO DE LA INVENCION

"GUIAS PARA CAJONES DE REFRIGERADORES DOMESTICOS"

(71) SOLICITANTE (S)

N. V. PHILIPS'GLOEILAMPENFABRIEKEN (PHI 80-007 ES HE/KS)

DOMICILIO DEL SOLICITANTE

Pieter Zeemanstraat 6, Eindhoven, Holanda

(72) INVENTOR (ES)

Cesare GORINI y Angelo MARTIGNON

(73) TITULAR (ES)

(74) REPRESENTANTE

DON FERNANDO DE ELZABURU MARQUEZ (MOD.- 5.076)

UNE A-4 MOD. 3204

UTILICESE COMO PRIMERA PAGINA DE LA MEMORIA

CP.

Este modelo de utilidad se refiere a las guías mediante las cuales deslizan los cajones de un refrigerador doméstico sobre rodillos montados en las paredes del compartimiento del refrigerador que aloja dichos cajones.

Hay algunos refrigeradores domésticos que poseen un compartimiento refrigerado o no refrigerado que contiene uno o más cajones que pueden ser extraídos en una cierta magnitud para permitir la retirada o introducción de los productos conservados o que han de ser conservados en dichos cajones. Estos cajones comprenden guías en las que deslizan juegos de rodillos locos soportados por las paredes de dicho compartimiento, y al menos uno de estos cajones está conectado a la puerta deslizante que cierra la abertura de acceso al compartimiento apoyándose contra el contorno del compartimiento por medio de juntas de cierre.

Especialmente cuando se producen en serie refrigeradores de este tipo, frecuentemente sucede que la puerta no se adhiere perfectamente sobre el contorno completo del compartimiento debido a una alineación imperfecta de las guías, cajón y puerta.

El objeto del presente invento es crear una guía para la aplicación antes citada, por el uso de la cual se hace que la puerta se adhiera al contorno de la abertura del compartimiento de conservación de una manera particularmente simple y eficaz.

De acuerdo con el modelo, la guía, de la que se utilizan dos, es decir en dos lados opuestos de la puerta deslizante, está conectada a una palanca por medio de tornillos que pasan a través de largos agujeros, y

la palanca está conectada a la puerta por un pivote de eje geométrico horizontal, de modo que el ángulo que forma la guía con la puerta puede encontrar su ajuste requerido, y la distancia entre la guía y el pivote puede ser ajustada por los medios de tornillo.

El invento resultará más evidente por la descripción detallada dada a modo de ejemplo a continuación con referencia al dibujo adjunto, en el que:

La fig. 1 es una vista diagramática en perspectiva de un refrigerador doméstico, cuyo compartimiento de conservación inferior contiene cajones que son extraídos por el movimiento transversal de la puerta que cierra el compartimiento.

La fig. 2 es una vista lateral de una de las guías.

La fig. 3 es una vista frontal de la guía de la fig. 2 tomada desde dentro de la puerta, con partes mostradas en sección.

La fig. 4 es una sección por la línea A-A de la fig. 3.

Con referencia a las figuras, la referencia numérica 1 indica la totalidad de un refrigerador doméstico que puede comprender dos cámaras superpuestas separadas, cerrada cada una de ellas por su propia puerta, y un compartimiento de conservación inferior 2, por ejemplo para bebidas, fruta y vegetales, en el que dichos productos son conservados en uno o más cajones 3, al menos uno de los cuales es rígido con una puerta 4. En vez de girar alrededor de bisagras o articulaciones, la puerta en cuestión se mueve paralela a sí misma junto con su cajón. Para permitir

que la puerta 4 haga este movimiento, una guía 5 de sección transversal en C está fijada perpendicular a la puerta en la proximidad de cada uno de sus costados verticales (sólo una de estas guías se ve en la fig. 1), y en ella deslizan rodillos locos 6 que están montados en las paredes opuestas del compartimiento de conservación 2.

Es siempre posible que los rodillos locos estén montados sobre las paredes del compartimiento 2 o las guías en la puerta 4 de una manera inexacta, en cuyo caso ésta última no se adhiere ya apropiadamente al contorno del compartimiento cuando está cerrado, incluso aunque se apliquen juntas elásticas al contorno, en cuyo caso puede entrar calor en el compartimiento.

Para remediar este inconveniente, el presente modelo comprende lo siguiente:

El montante de chapa metálica indicado en su totalidad por 7 está fijado por tornillos a la cara interior de la puerta 4 en la proximidad de cada uno de los lados verticales de la misma, y comprende en una cierta parte de su longitud, una sección transversal en L, uno de cuyos lados se adhiere obviamente a la puerta 4, mientras que su otro lado, indicado por 7A, sobresale de la puerta y soporta superiormente una palanca 9 de sección transversal en C sustancialmente, por medio de un pivote 8. Esta palanca comprende en su parte inferior una patilla u orejeta curvada en S que se extiende a través de una abertura 11 de mayor anchura presente en el montante 7. El propósito de esta disposición es limitar el desplazamiento angular que puede hacer la palanca 9 alrededor del pivote 8. Tiene así la posibilidad de movimiento angular, que en algunos casos es su

ficiente para resolver el problema planteado.

La palanca 9 comprende un par de ranuras alineadas 12, cuyo propósito es permitir la posición vertical de la sección 5, que constituye la guía real en la que los rodillos 6 son hechos deslizar, para ser ajustados a lo largo de la palanca 9. La sección 5 comprende un extremo 5A ensanchado sustancialmente plano en el que hay previstos dos agujeros 5B a través de partes embutidas 5C que tienen una superficie inclinada (visible claramente en la fig. 4). Unos tornillos 13 de fijación están roscados en los agujeros terrajados 5B de modo que atraviesan las ranuras 12 y son guiados oblicuamente en casquillos de plástico o caucho 14 contenidos en el canal axial formado por la C de la palanca 9. Por medio de esta construcción, como el pivote 8 está muy próximo a la empuñadura 15 de la puerta 4, es posible hacer fácilmente ajustes amplios de ángulos, y además el usuario tiene una impresión de robustez general de la estructura cuando agarra la empuñadura 15.

Las dimensiones y materiales utilizados pueden ser elegidos de acuerdo con los requerimientos.

REIVINDICACIONES

Los puntos que como característica de novedad se presentan para que sean objeto de esta solicitud de Modelo de Utilidad en España, por VEINTE años, son los que se recogen en las reivindicaciones siguientes:

1ª.- Guías para cajones de refrigeradores domésticos sujetas a la cara interior de una puerta deslizante que cierra un compartimiento de conservación en frío, en el que cada guía está conectada a una palanca por tornillos que pasan a través de largos agujeros, y la palanca está conectada a la puerta por un pivote de eje geométrico horizontal, de modo que el ángulo que forma la guía con la puerta puede encontrar su ajuste requerido, y la distancia entre la guía y el pivote puede ser ajustada por los tornillos.

2ª.- Guías según se ha reivindicado en la reivindicación 1ª, en las que hay previstos medios para limitar el desplazamiento angular de la palanca.

3ª.- Guías según se ha reivindicado en la reivindicación 2ª, en las que los medios para limitar el desplazamiento angular de la palanca son una ranura presente en un montante conectado a la puerta a la que está pivotada la palanca.

4ª.- Guías según se ha reivindicado en una o más de las reivindicaciones precedentes, y que están conectadas a la palanca por medio de tornillo.

5ª.- "GUIAS PARA CAJONES DE REFRIGERADO-

RES DOMESTICOS".

Tal y como se ha descrito en la Memoria que antecede, representado en los dibujos que se acompañan y con los fines que se han especificado.

Esta Memoria consta de SEIS hojas escritas a máquina por una sola cara.

Madrid, 29.OCT.1981

P.A.
Fernando de Elzaburu
Por Poder.

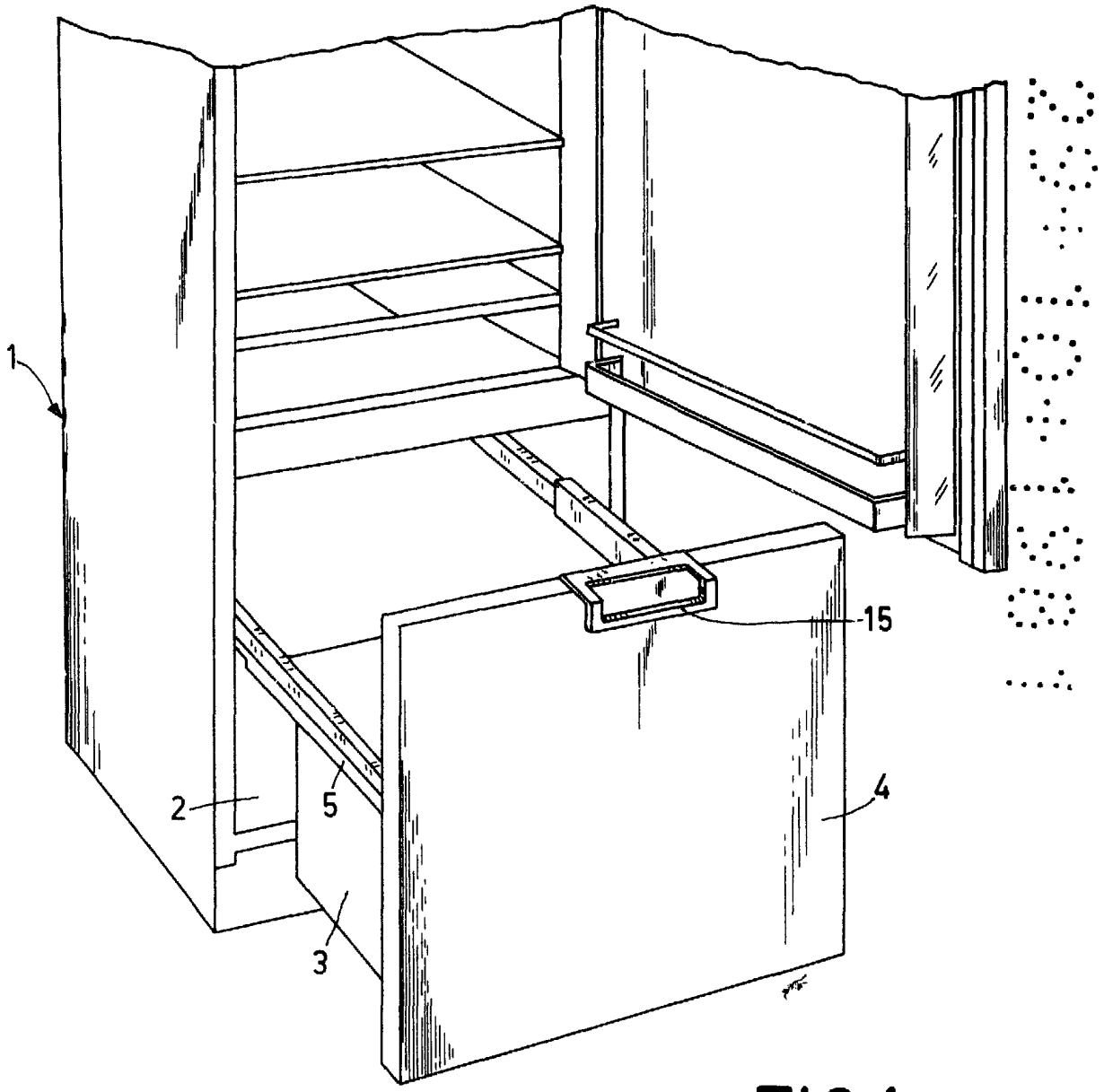

FIG.1

Fernando de Elzaburu
Por Poder.

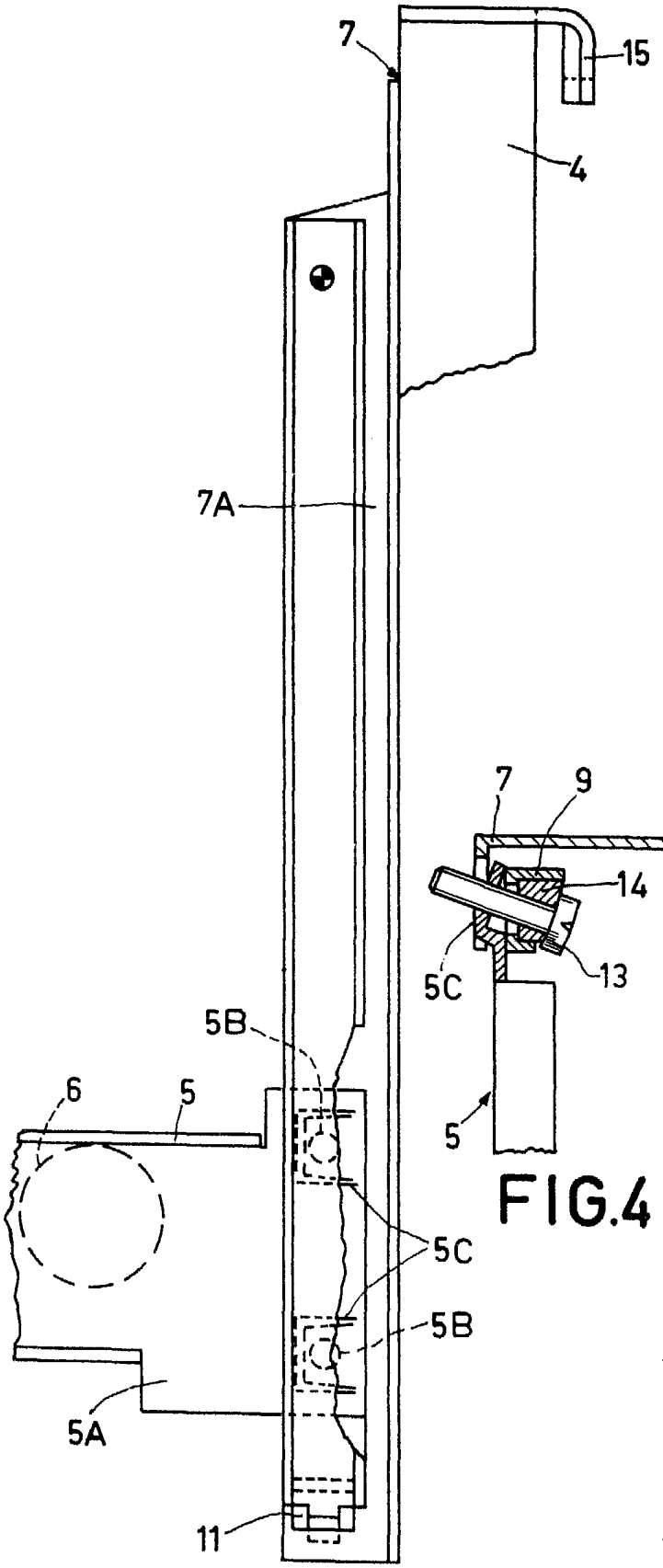

FIG.2

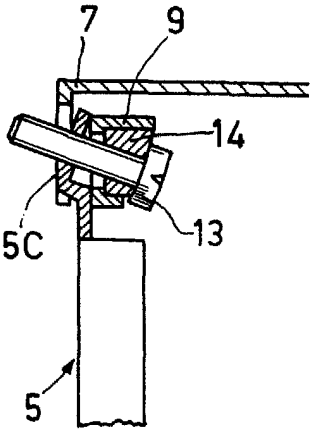

FIG.4

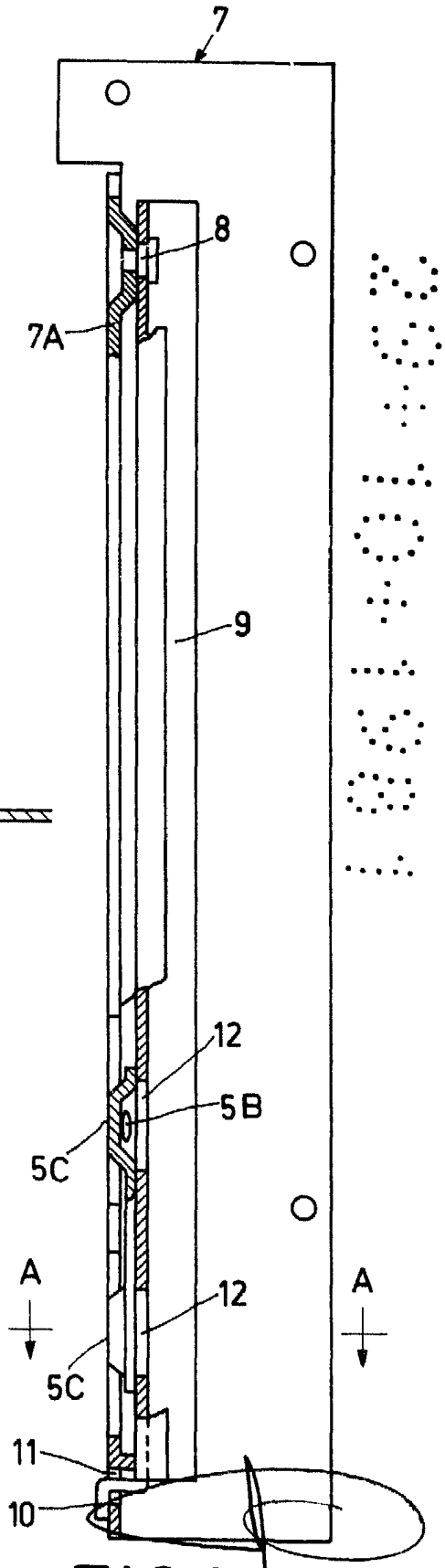

FIG.3

Fernando de Elzaburu
Por Poder

2 - R - PHI / 80-007