257482

257482

P A T E N T E D E I N V E N C I O N

por VEINTE años

cuyo privilegio se solicita para todo el territorio nacional a favor de:

Don Miguel MARTORELL GIMENEZ

de nacionalidad española y con residencia en Barcelona, calle Diputación, nº 244, por:

"MEJORAS EN LOS HUSOS PARA CONTINUAS DE HILAR".

= = = = =

5 CENTIMOS 5 CTS ESPECIAL MOVIL

MEMORIA DESCRIPTIVA 257482

Esta Patente de Invención se refiere, conforme indica su enunciado, a unas mejoras introducidas en los husos para contínuas de anillos para hilar, con las que gracias a sus especiales características se simplifica el funcionamiento y se hace posible una gran economía de tiempo en cada mudada.

Sabido es que las contínuas de aros al terminar la husada, el balancín de los aros desciende rápidamente a su posición más baja y por ello se produce el arrollamiento del hilo sobre la base del huso en unas cuantas espiras, que se van acumulando en cada mudada hasta llegar a constituir un estorbo, siendo entonces necesario para la máquina y retirar de cada huso todo el hilo que se ha ido acumulando. Este hilo se suele quitar cortando todas las espiras, por lo que queda reducido a pequeños fragmentos que no son aprovechables, y si bien esto no supone un gran perjuicio, si lo es sumado a la pérdida de tiempo que representa tener la máquina parada mientras se corta y se retiran estos hilos arrollados. Por otro lado no es aconsejable evitar totalmente la formación de tales arrollamientos, puesto que sirven para sujetar el hilo que procede del estiraje y al colocar una nueva bobina en el hu-

257482

so se puede ya iniciar el funcionamiento de la contínua.

En vista de tales circunstancias, el solicitante ha ideado y experimentado con buen éxito las mejoras a que se contrae esta Patente con las cuales se reduce a un mínimo el tiempo de parada para suprimir los arrollamientos del hilo y al mismo tiempo se impide totalmente que estos asciendan por el huso y entorpezcan la colocación correcta de la bobina, y por último el hilo arrollado es suprimido sin necesidad de cortarlo, lo que permite su ulterior aprovechamiento como hilachas.

Estas mejoras se caracterizan principalmente en dotar al propio huso de una zona cilíndrica dispuesta encima de la polea, sobre la que se acopla, en forma separable, un casquillo complementario que actúa como soporte recambiable para recibir el arrollamiento de las espiras de hilo al finalizar la husada.

Asimismo se caracterizan estas mejoras en que el casquillo se dota de una caperuza o sombrerete invertido en su parte posterior dimensionado de tal suerte que el diámetro exterior de su boca más ancha, sea sensiblemente - igual al de la cabeza de la bobina o canilla a colocar en el huso, realizándose este sombrerete con aristas vivas, tanto en la cara de la base como en el borde de su boca,

5 CENTIMOS 6 CTS ESPECIAL MOVIL

al objeto de que actúe como cortador del hilo en cada mudada.

Es también característica de las mismas mejoras que en la base tubular o de acoplamiento del propio casquillo se practican dos cortes según sus generatrices y la lengüeta resultante se dobla ligeramente hacia dentro para crear un lugar pinzante o prensor que se ciñe sobre la zona cilíndrica del huso y su extremo queda introducido en una pequeña garganta que previamente se ha practicado en la base de dicha zona cilíndrica asegurándose con ello la inmovilidad del casquillo con relación al huso pero permitiéndole ser separado cuando haya recogido gran cantidad de hilo y sea conveniente reemplazarlo por otro sin hilos, cabiendo la posibilidad de disponer en el propio cuerpo del huso y en su zona cilíndrica, uno o más botones dotados de medios elásticos empotrados que actúan como sujetadores del casquillo en combinación don la lengüeta o como único sujetador.

Fácil será comprender que gracias a estas mejoras se logra con toda facilidad intercambiar el casquillo sin que se deba mantener parada la contínua de hilar por mucho tiempo, (se cambia al mismo momento de una mudada) y por otro lado se evita que al hilo arrollado pueda subir

hasta el propio huso, revistiendo esto especial importancia puesto que en este caso la canilla o bobina queda más alta y el bobinado o formación de la husada resulta defectuoso.

No obstante y sólo para facilitar la mejor comprensión de cuanto se ha indicado, se describen seguidamente las figuras de la adjunta hoja de dibujos en las que se han representado diversas vistas de un caso de posible realización del invento, debiendo ser considerado como ejemplo ilustrativo sin carácter limitativo.

En dicha hoja la figura primera es una vista en despiece de un huso realizado de acuerdo con estas mejoras, y se ha señalado por (1) la base del huso con la polea (2) y la zona cilíndrica de revolución (3) que se inicia en la garganta (4), quedando dotado también de la zona (5) para acoplamiento de la canilla, por lo que en esta zona se instalan los fijadores de bola con resorte (6), terminando en el huso propiamente dicho (7). Sobre la zona (3) se instala el casquillo complementario, que para ello se ha dotado de la parte inferior tubular (8) en cuya base inferior se ha producido la lengüeta elástica (9), cuyo extremo (10) está doblado hacia dentro para ejercer acción pinzante sobre la garganta (4), prolongándose esta parte (8) por la cara plana (10) que forma la base del

sombrerete (12), pero con la arista (13) viva y un tanto cortante para que favorezca la rotura del hilo en la mudada, terminando el propio sombrerete (12) en su borde (14) también ligeramente cortante.

En la figura segunda se ha representado al huso ya montado y con una canilla colocada, llena de hilo y el anillo de los cursores en su posición más baja que corresponde al final de la husada, o sea en el momento en que ha de parar la máquina para la mudada de canillas. En ella se ha señalado por (15) la canilla y por (16) las capas sucesivas del hilo, cuyo principio o cabo inicial es el (17) - que procede precisamente del arrollamiento (18) que se ha producido sobre (8). Al descender el anillo (19) con su cursor (20) el hilo o cabo final (21) se arrolla también sobre (8) o sobre las capas que ya tenga, y así al sacar la canilla (15) del huso (7) el cabo (22) roza con el borde vivo (13) y si no se rompe, al rozar después sobre el (14), favorece uno u otro el corte del cabo dejando sobre (8) arrollado el (21) que proviene del tren de estiraje, con lo que al colocar sobre (7) otra canilla e iniciar el funcionamiento de la contínua, el anillo (19) asciende - hasta el nivel conveniente para iniciar la formación de la husada sin que sea necesario sujetar dicho cabo.

Una vez que sobre (8) haya exceso de arrollamiento -

de hilo, y en la misma maniobra de la mudada, se extrae todo el casquillo que se reemplaza por otro nuevo en una fácil y sencilla operación y los casquillos ya usados, son privados del hilo arrollado (18) que sale, sin tener que cortarlo, en forma de serpentina por lo que es recuperable para hacer hilachas.

Descritas suficientemente las características de las mejoras a que se contrae esta Patente de Invención, se hace constar que en las mismas se podrán introducir todas aquellas modificaciones que la experiencia, la práctica y la técnica pudieran aconsejar, siempre que con ellas no se cambie, altere o modifique su idea fundamental que es la que se resume y concreta en la siguiente:

N O T A

Se declaran de novedad, propiedad y utilidad para todo el territorio español, las siguientes:

R E I V I N D I C A C I O N E S

1ª.- Mejoras en los husos para contínuas de hilar que se caracterizan en dotar al cuerpo del huso y sobre la polea, de un colector o arrollador de cabos que queda interpuesto entre polea y bobina o canilla, para lo que en el cuerpo del huso se practica una zona cilíndrica en

la que se acopla a presión, pero separablemente, el co-
140. lector de cabos, el cual se enclava o fija sobre la zona cilíndrica, un sistema de fijadores de bolas con resortes, o mediante una lengüeta elástica que él posee y cuyo extremo se enclava en una garganta que se practica al efecto en la base inferior de dicha zona cilíndrica
145. del huso.

2ª.- Mejoras en los husos para contínuas de hilar según la nota anterior que se caracterizan también en que el colector de cabos se dota, en su parte superior, de una zona de diámetro sensiblemente igual al de la base
150. de la bobina o canilla y tanto la arista inferior de esta zona como el borde superior se afilan ligeramente para constituir medios cortadores de los cabos, realizándose en tales dimensiones que la base de la bobina o canilla queda al menos parcialmente alojada en dicha zona
155. superior o sombrerete.

3ª.- Mejoras en los husos para contínuas de hilar según las notas anteriores que se caracterizan también en que tanto la altura de la zona cilíndrica del cuerpo del huso, como la longitud total del casquillo colector
160. de cabos, se realizan de tal suerte que la posición inferior del anillo de la contínua queda en un plano que atraviesa a dicha zona cilíndrica entre la polea y la -

257482

base del sombrerete o zona superior más ancha del colector.

4ª.- "MEJORAS EN LOS HUSOS PARA CONTINUAS DE HILAR".

Todo ello tal y como queda descrito y reivindicado en la presente memoria que consta de nueve hojas foliadas y mecanografiadas por una sola de sus caras y una hoja de dibujos que la ilustra.

Madrid, 14 de Abril de 1960.

P. A. de
D. MIGUEL MARTORELL GIMENEZ.

DON MIGUEL MARTORELL GIMENEZ HOJA ÚNICA

257482

FIG. 2

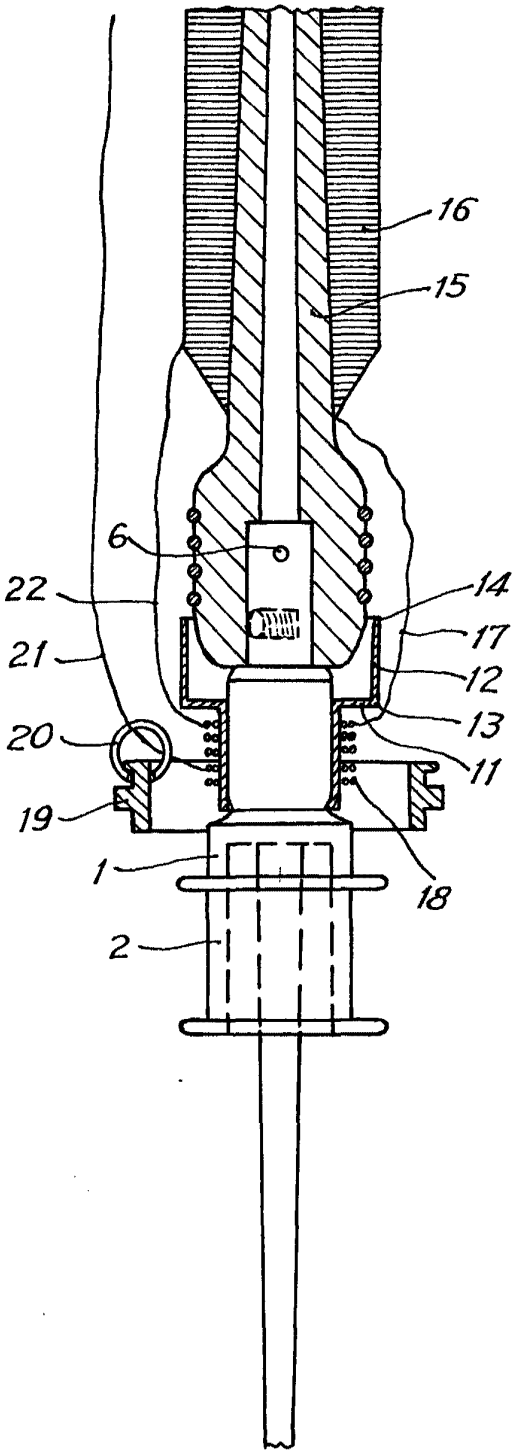

FIG. 1

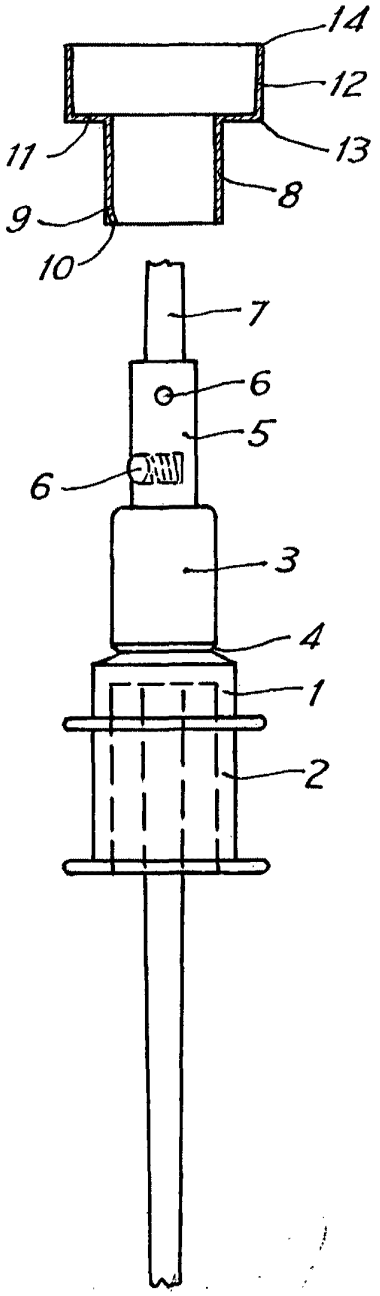

Madrid, 19 de Abril de 1.960

Escala variable.