256257

M E M O R I A D E S C R I P T I V A

Correspondiente a una PATENTE DE INVENCION cuyo registro se solicita por veinte años.

A favor de

Hijos de Andrés Nicolau, de nacionalidad española.

Residentes en PORRERAS (Baleares).-Magos, 2

p o r :

"PERFECCIONAMIENTOS EN LA CONSTRUCCION DE SEGADORAS AGAVILLADORAS".

- - - - -

256257

La presente memoria descriptiva tiene como fin la declaración del objeto sobre que ha de recaer el privilegio de explotación industrial y comercial exclusiva en el territorio nacional de una Patente de Invención, conforme a la legislación vigente en materia de Propiedad Industrial que, según expresa el enunciado, trata de unos perfeccionamientos en la construcción de segadoras agavilladoras consistentes en una modificación de la transmisión entre la rueda motriz y el dispositivo de corte con lo que se consigue un mayor rendimiento del mecanismo.

Las segadoras agavilladoras a que se refieren los presentes perfeccionamientos son del tipo ligero, es decir, aquellas destinadas a cultivos de pequeña y media extensión. Estas máquinas son generalmente móviles por tracción animal, siendo su utilización muy extendida, por su bajo costo, robustez y pequeño gasto de entretenimiento.

Mediante la aplicación de la presente patente de invención, a dichas máquinas segadoras se consigue fundamentalmente dos mejoras:

La primera mejora se refiere al mecanismo propiamente dicho, especialmente al sistema de transmisión de la rueda motriz de éste. Este perfeccionamiento permite aumentar considerablemente el rendimiento de la máquina al accionar el dispositivo de corte con mayor velocidad que en las segadoras corrientes. Este aumento de velocidad se consigue sin incremento apreciable del rozamiento del mecanismo.

La otra ventaja se refiere al empleo, en lugar de rueda de llanta de hierro, como actualmente en todas estas máquinas, de una rueda con llanta neumática, con lo que se evita la continua trepidación a que es sometida la máquina durante su utilización, originando considerables perjuicios al mecanismo y sobre todo, sometiendo al obrero que la maneja molestias cuya inmediata consecuencia es la disminución del rendimiento de

éste en el trabajo.

Con el fin de facilitar la interpretación más exacta del objeto sobre que ha de recaer el presente privilegio, en el plano adjunto complementario de la presente exposición, se representa una forma práctica para la realización industrial y únicamente a título de ejemplo y, por consiguiente, sin carácter exhaustivo sino meramente informativo.

En este plano:

Fig. 1ª, planta de la máquina.

Fig. 2ª, detalle en planta del mecanismo de transmisión.

En las expresadas figuras, las referencias corresponden:

(1).-Rueda motriz.

(2).-Rueda dentada mayor.

(3).-Rueda dentada cónica.

(4).-Eje solidario a la rueda (3).

(5).-Piñón cónico.

(6).-Eje de transmisión.

(7).-Volante solidario al eje (6).

(8).-Volante con manivela.

(9).-Biela.

(10).-Peine cortador.

(11).-Piñón solidario al eje (4).

(12).-Eje soporte de las ruedas (1) y (2).

(13).-Acoplamiento.

(14).-Plataforma.

(15).-Rueda auxiliar.

En la fig. 1ª, se ha representado en planta el conjunto de la máquina, y como puede apreciarse, está compuesta de la plataforma (14) que está apoyada en las ruedas (1) y (15). Es plataforma presenta por su parte anterior el peine cortador (10), de forma que las espigas al ser cortadas se van depositando en ella, hasta que el operario mediante un rastrillo

5 CENTIMOS 5 CTS ESPECIAL MOVIL

las empuja, en montón, hacia atrás cayendo sobre el suelo ya dispuestas para realizar las gavillas.

El mecanismo que imprime al peine su movimiento de vaivén necesario, está accionado por la rueda (1). Esta rueda tiene llanta neumática con objeto de amortiguar las bruscas vibraciones a que es sometida continuamente la máquina por efecto de la desigualdad del terreno.

Solidaria a la rueda (1) existe la rueda dentada (2) que va fija al eje común de ambas ruedas (12), unido por cojinetes al chasis que soporta el mecanismo.

La rueda (2) engrana exteriormente con el piñón (11), también dentado en su periferia.

Este sistema de transmisión y amplificación de movimiento rotativo por engranes dentados en la periferia tiene la ventaja de obtener un gran rendimiento mecánico y hacer posible una mayor multiplicación entre las velocidades angulares de ambas ruedas.

El piñón (11) es solidario al eje (4) y este, a su vez, al piñón cónico (3) quien engrana en otro piñón cónico, el (5) de menor diámetro, de esta forma se consigue una nueva ampliación del movimiento transmitido.

El piñón (5), mediante el acoplamiento unidireccional (13), transmite su movimiento al eje (6), dotado en su extremo inferior del volante (7), de forma que la inercia de éste hace que dicho eje gire con una velocidad regular, compensando así las irregularidades de la marcha del tiro de la máquina.

En el extremo anterior, mediante el volante con manivela (8) se transforma el movimiento rotativo del eje (6) en otro de vaivén, que es transmitido por medio de la biela (9) a la cuchilla de peine (10), donde se efectúa el corte de las espigas.

Descrita suficientemente la naturaleza del invento y su forma de realización práctica, únicamente cabe añadir que en

el conjunto y partes independientes constitutivas del todo son susceptibles modificaciones y cambios de materias, forma y disposición en cuanto estas alteraciones no desvirtúen el fundamento esencial del mismo.

R E I V I N D I C A C I O N E S

1ª).-"PERFECCIONAMIENTOS EN LA CONSTRUCCION DE SEGADORAS AGAVILLADORAS" que se caracterizan por una rueda dentada, con dientes en la periferia solidaria a una de las ruedas de rodadura de la máquina, dotada de llanta neumática para amortiguar vibraciones, de forma que la mencionada rueda dentada al engranar con otra de menor diámetro, transmite y multiplica el movimiento de la rueda de rodadura y acciona así el mecanismo de corte de la máquina a gran velocidad elevando el rendimiento mecánico.

2ª).-"PERFECCIONAMIENTOS EN LA CONSTRUCCION DE SEGADORAS AGAVILLADORAS".

La presente memoria descriptiva consta de cinco hojas foliadas y mecanografiadas por una sola cara, componiendo un total de ciento diecisiete líneas, incluídas éstas.

Madrid, 4 de Marzo de 1.960.-

Hijos de Andrés Nicolau

Hoja única

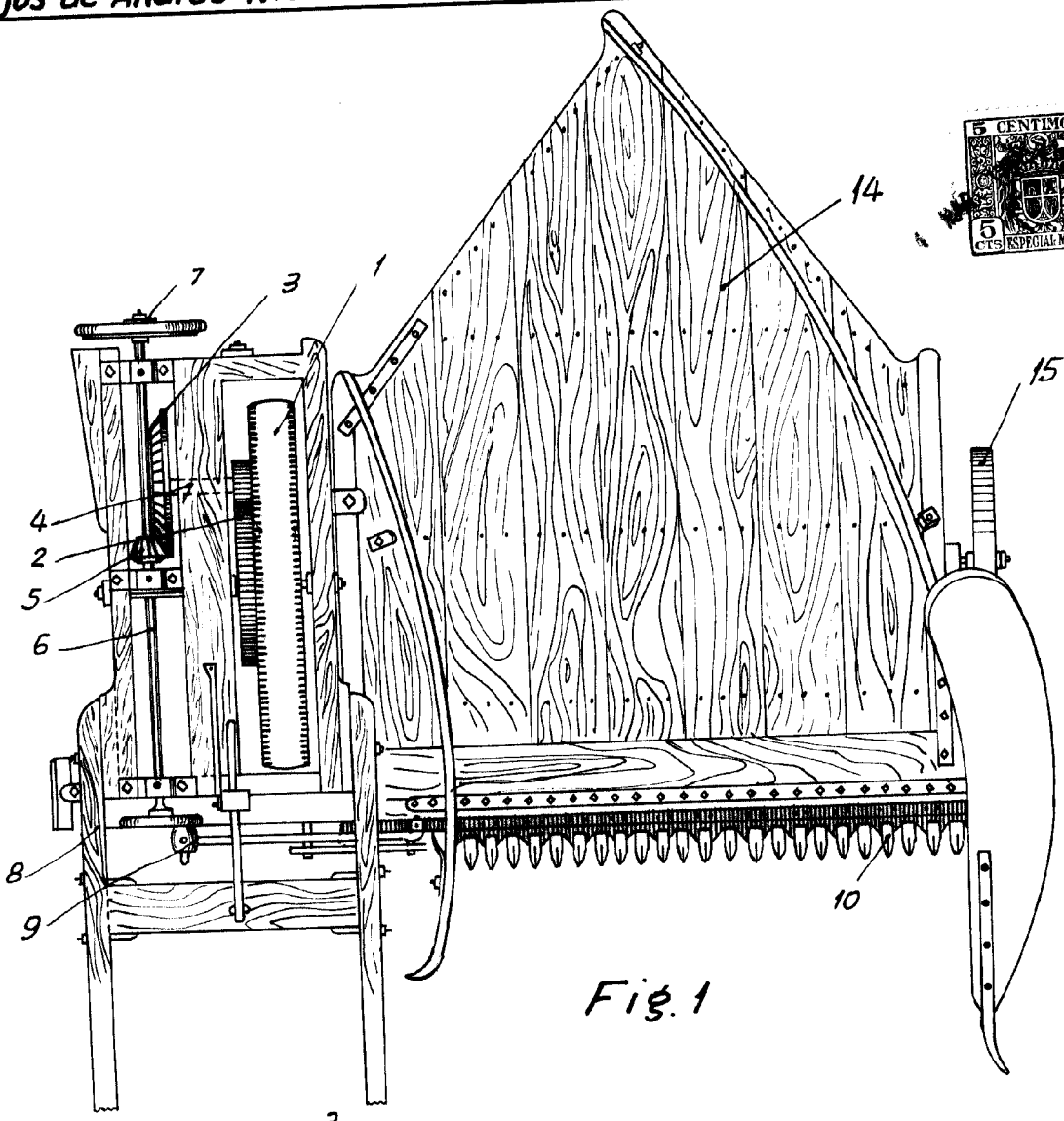

Fig. 1

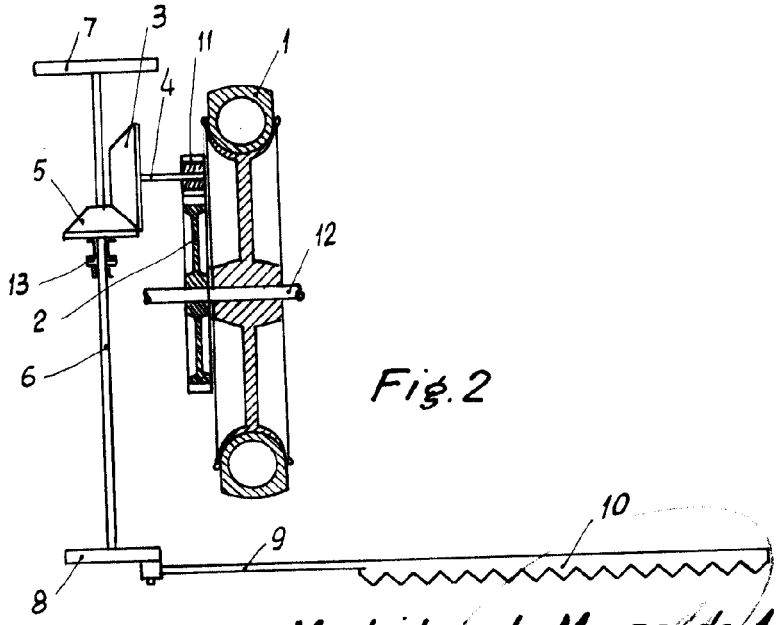

Fig. 2

Madrid, de Marzo de 1.960

Escala variable