REGISTRO DE LA PROPIEDAD INDUSTRIAL

(19) ES (11) (21) NUMERO 255887 (10) Y

(22) FECHA DE PRESENTACION

30-1-198

ESPAÑA

MODELO DE UTILIDAD

16 MAYO 1981

(30) PRIORIDADES

(31) NUMERO (32) FECHA (33) PAIS

(47) FECHA DE PUBLICIDAD

(51) CLASIFICACION INTERNACIONAL

H47H 1/142

(54) TITULO DE LA INVENCION

SOPORTE PARA BARRAS DE CORTINAS

(71) SOLICITANTE (S)

DON CARLOS LANCHA MORENO

DOMICILIO DEL SOLICITANTE

MADRID.- Los Yebenes, 80

(72) INVENTOR (ES)

EL MISMO

(73) TITULAR (ES)

EL MISMO

(74) REPRESENTANTE

DON DOMINGO DIAZ UNGRIA

UNE A-4 MOD. 3204

UTILICESE COMO PRIMERA PAGINA DE LA MEMORIA

30-1-1981

El objeto de la presente solicitud de Modelo de Utilidad se refiere a un SOPORTE PARA BARRAS DE CORTINAS, el cual es totalmente nuevo y desconocido en España, y cuyas características de novedad le confieren la cualidad de aportar al uso a que se destina, las siguientes ventajas sobre lo ya conocido, las cuales posibilitan su consecución industrial.

a) Está concebido de forma que sobre el mismo puede descansar inferiormente cualquier tipo de barra.

b) Está dotada de medios que permiten la sujección entre este y la barra.

c) Su diseño es tal, que superiormente pueden deslizar sobre la barra, sin ningún impedimento.

d) Puede ser realizado con diversos soluciones de sujección a pared, techo, extensible, etc.

e) Al no requerirse costosos materiales, puede ser fabricado en grandes series, con lo que se consigue una alta rentabilidad.

En el adjunto plano, para la facilidad de la descripción a título de ejemplo y por ello sin caracter limitativo alguno, por lo tanto se ha representado una forma caracteristica de realización del presente modelo.

La figura 1 es una sección transversal parcial del modelo preconizado.

La figura 2 es una perspectiva del modelo sin detalles de los elementos de fijación a pared o techo.

La figura 3 es una vista en planta de parte del modelo.

Como se puede apreciar en los correspondientes dibujos este modelo está constituido por un soporte horizontal (1) el cual se continua en un tramo vertical hacia arriba (2), y acabaría en un perfil semicircular (3), con radio adecuado para poder adaptarse al perfil de la barra (4).

Inferiormente el soporte (1), tendría, precisamente debajo del tramo vertical (2), un taladro (5), apto para que a través de él pase un tornillo (6), que sujetaría la barra (4) al soporte (1-2).

Es evidente que cualquier tipo de anilla (7), podría deslizar a lo largo de la barra (4) sin que tropezara en ningún momento con ninguno de los soportes (1-2), los cuales podrían ir dispuestos a lo largo de toda la barra (4).

Por otra parte este tipo de soporte podría continuarse con cualquier tipo de placa de apoyo a pared, ser extensible etc..., en orden a sujetar la misma y conseguir la distancia adecuada.

Este Modelo es realizable en cualesquiera de tamaños y materiales adecuados, siendo susceptible de toda clase de modificaciones de detalle en tanto que estas no alteren su fundamento.

- N O T A -

Los puntos de invención propios y nuevos que son objeto de la presente solicitud de Modelo de Utilidad, en España por veinte años son los siguientes.

R E I V I N D I C A C I O N E S

1- SOPORTE PARA BARRAS DE CORTINAS, caracterizado porque está constituido por un tramo horizontal, el cual se continuaría en otro vertical hacia arriba que terminaría en un perfil semicircular, con radio adecuado para poder adaptarse al perfil de la barra.

2- SOPORTE PARA BARRAS DE CORTINAS, según reivindicación anterior caracterizado porque inferiormente en el tramo horizontal y debajo del tramo vertical, el soporte dispondría de un taladro apto para que a través de él pasara un tornillo que sujetaría la barra al soporte.

3- SOPORTE PARA BARRAS DE CORTINAS, según reivindicaciones anteriores caracterizado porque el perfil acabaría con

30-1-1981

la curvatura adecuada, en todo caso inferior en su desarrollo a una semicircunferencia de forma tal que permitiera la libre circulación de an illas que se apoyaran superiormente en la barra.

4- SOPORTE PARA BARRAS DE CORTINAS, según rei-- vindicaciones anteriores caracterizado porque el tramo horizontal - recto podría terminar en cualquier tipo de placa de sujección, extensible, etc..., en orden a sujetar la misma y conseguir la distancia adecuada..

5- SOPORTE PARA BARRAS DE CORTINAS.

Tal y como se ha descrito en la memoria que antecede y para los fines en ella especificados.

Consta la presente memoria descriptiva de tres hojas escritas a máquina por una sola cara.

Madrid 30 de Enero de 1.981

DOMINGO DIAZ UNGRIA
P.P.

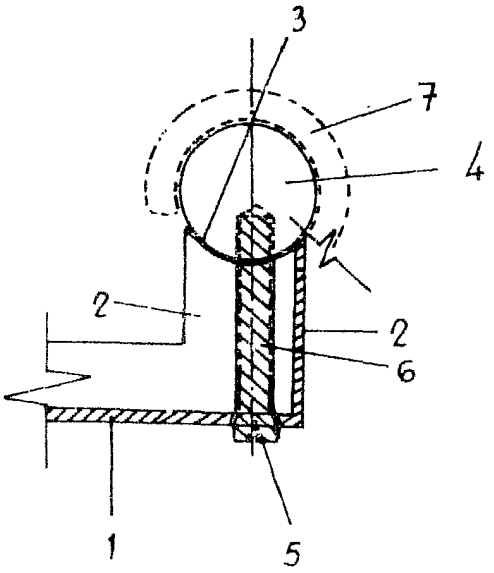

fig 1

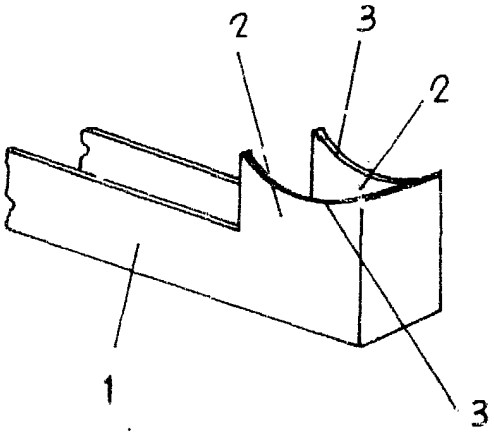

fig 2

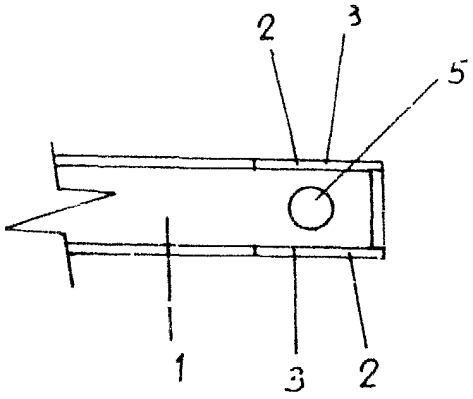

fig 3

30 ENE. 1981
DOMINGO DIAZ UNGRIA
P.P.

escala variable