251999

P A T E N T E

D E

I N V E N C I O N

por "PERFECCIONAMIENTOS EN LOS DISPOSITIVOS PARA CLASIFICACION Y EMBALAJE DE FRUTOS", a favor de Don JOSE CANELA SEGURA, de nacionalidad española, domiciliado en LERIDA, calle General Mola, nº 97.

= . =

MEMORIA DESCRIPTIVA

La presente invención, se refiere a perfeccionamientos en los dispositivos para clasificación de embalajes de frutos.

En la actualidad para la clasificación de frutas se usan distintos tipos de máquinas, tendentes todas ellas a un mismo resultado práctico, o sea la clasificación de frutas por tamaños.

Estas máquinas reunen el fruto clasificado en una serie de departamentos, encontrándose los embaladores que, para llenar las cajas, tienen que ir escogiendo el fruto a mano del

251999

5 CENTIMOS 5 CTS ESPECIAL MOVIL

interior del departamento, lo cual ocasiona una pérdida de tiempo y perjudica al fruto debido a los golpes que en el mismo se ocasionan.

Estos inconvenientes se han solucionado mediante unos perfeccionamientos, los cuales permiten, durante la clasificación de los frutos, su paso a una banda sin fin que los conduce a una mesa circular giratoria de vertiente en todos sentidos a partir de su centro, la cual permite que los frutos clasificados permanezcan extendidos, por lo que pueden cogerse rápidamente por el embalador, sin que los mismos sufran golpes innecesarios, por quedar siempre en el plano superior de la mesa giratoria, siendo entonces mínimo el tiempo empleado en contituir las capas de fruto al embalarlo, por tenerlo que coger siempre de la misma altura, y frente al embalador.

Con el fin de facilitar la explicación, se acompaña a la presente memoria una lámina de dibujos, en la que se ha representado un caso de realización a título de ejemplo.

En el dibujo:

La figura 1, es una vista en planta de un conjunto de acuerdo con estos perfeccionamientos.

La figura 2, muestra en alzado lateral este conjunto.

Haciendo referencia a las figuras, es de observar que el dispositivo consiste en una mesa redonda 8 giratoria, en forma cónica de gran base y poca altura, con un borde 9 a su alrededor, que gira por medio de la misma transmisión que acciona la cinta transportadora 10, que la alimenta desde la clasificadora 11, cayendo el fruto en su cúspide y esparciendose a su alrededor, debido a su pendiente y al giro de la misma, permitiendo colocar varios operarios a su alrededor y quedando todo el fruto a la vista.

251999 11 SE

5 CENTIMOS 6 CTS ESPECIAL MOVIL

Para el funcionamiento de los perfeccionamientos, este dispositivo consta de una transmisión por poleas y bandas sin fin, a partir de una polea 1 acoplada a un motor eléctrico que por banda sin fin transmite su movimiento a la polea 2, y esta por el mismo procedimiento a la polea 3, que arrastra la cinta transportadora.

La cinta da movimiento a la polea 4 y ésta a través de banda a la 5 y de esta a la 6 y 7, la cual se halla colada sobre un eje 12 vertical, sustentado por dos cojinetes extremos 13 y 14, solidarios de un armazón que permite la sustentación de la mesa giratoria por el extremo superior 15 saliente del eje 12.

La invención, dentro de su esencialidad, puede ser llevada a la práctica en otras formas de realización, que difieran en detalle de la indicada a título de ejemplo en la descripción a las cuales alcanzará igualmente la protección que se recaba. Podrá, pues, construirse en cualquier forma y tamaño, con los materiales más adecuados por quedar todo ello, comprendido en el espíritu de las reivindicaciones.

= . =

251999

N O T A

Hecho la descripción del presente invento, se declaran como nuevas y de propia invención las siguientes reivindicaciones:

1. Perfeccionamientos en los dispositivos para clasificación y embalaje de frutos, que se caracterizan por disponer en el final de las bocas de salida de la clasificadora, una banda sin fin por boca, apta para trasladar sobre ella los frutos clasificados, la cual en su parte final, termina sobre el vértice de una mesa redonda giratoria de forma cónica y de muy poca altura, para permitir el deslizamiento de los frutos hasta el borde de la mesa que es saliente en toda su periferia.

2. Perfeccionamientos, en el que la mesa giratoria va sustentada sobre un eje, el cual en disposición vertical se sujeta sobre dos cojinetes de un armazón fijo de sustentación del conjunto.

3. Perfeccionamientos, en los que la mesa giratoria y banda son fin reciben su fuerza impulsora de un mismo motor eléctrico a través de bandas y poleas relacionadas entre sí, con movimiento en velocidad proporcionado el de una con la otra para la perfecta distribución de frutos sobre la superficie de la mesa.

4. Perfeccionamientos en los dispositivos para clasificación y embalaje de frutos.

Según se describe y reivindica en la presente memoria

251999

que consta de cinco hojas foliadas y escritas a máquina por una sola cara, acompañadas de una lámina de dibujos.

Madrid, a 11 SEP. 1959

JOSE CANELA SEGURA.

p. e.

JAIME ISERN MIRALLES

JG/rm.

Dn. José Canela Segura

Fig. 1

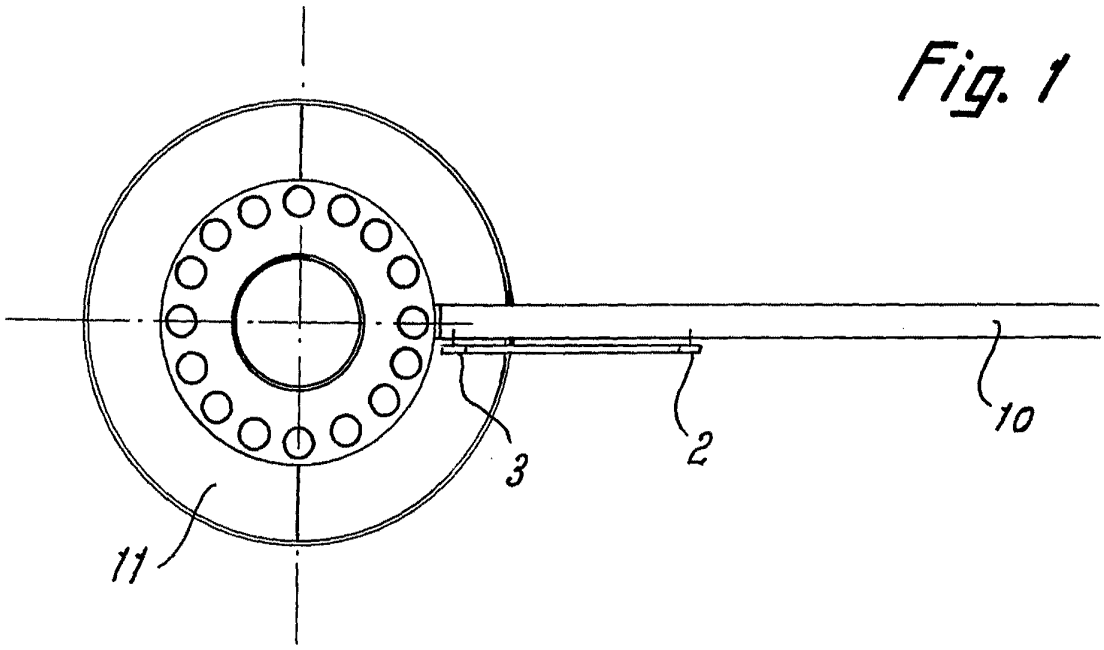

Fig. 2

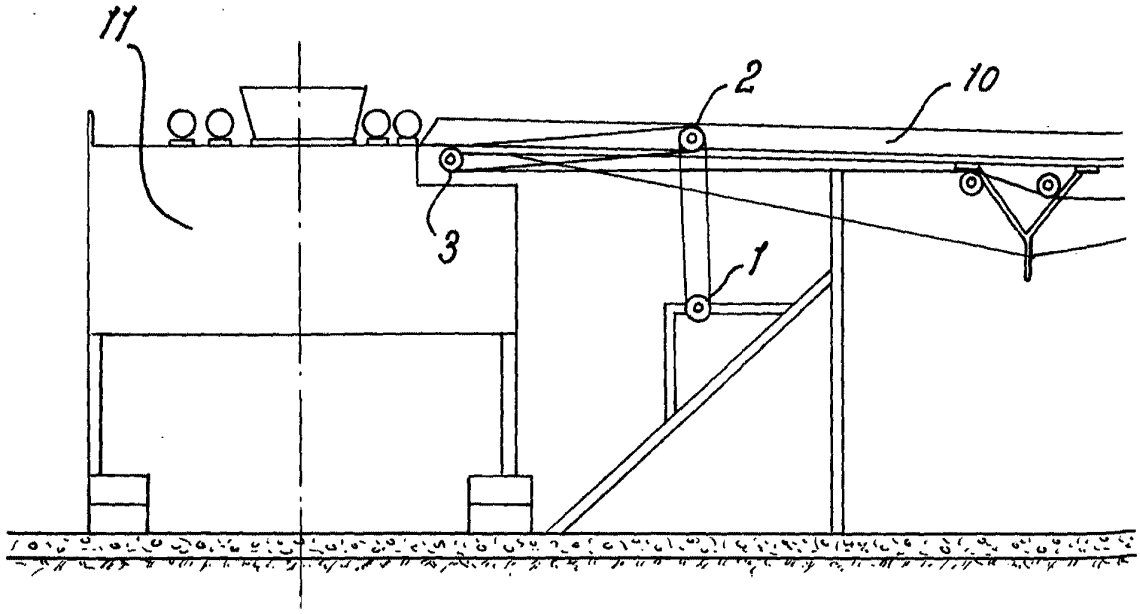

Hoja única

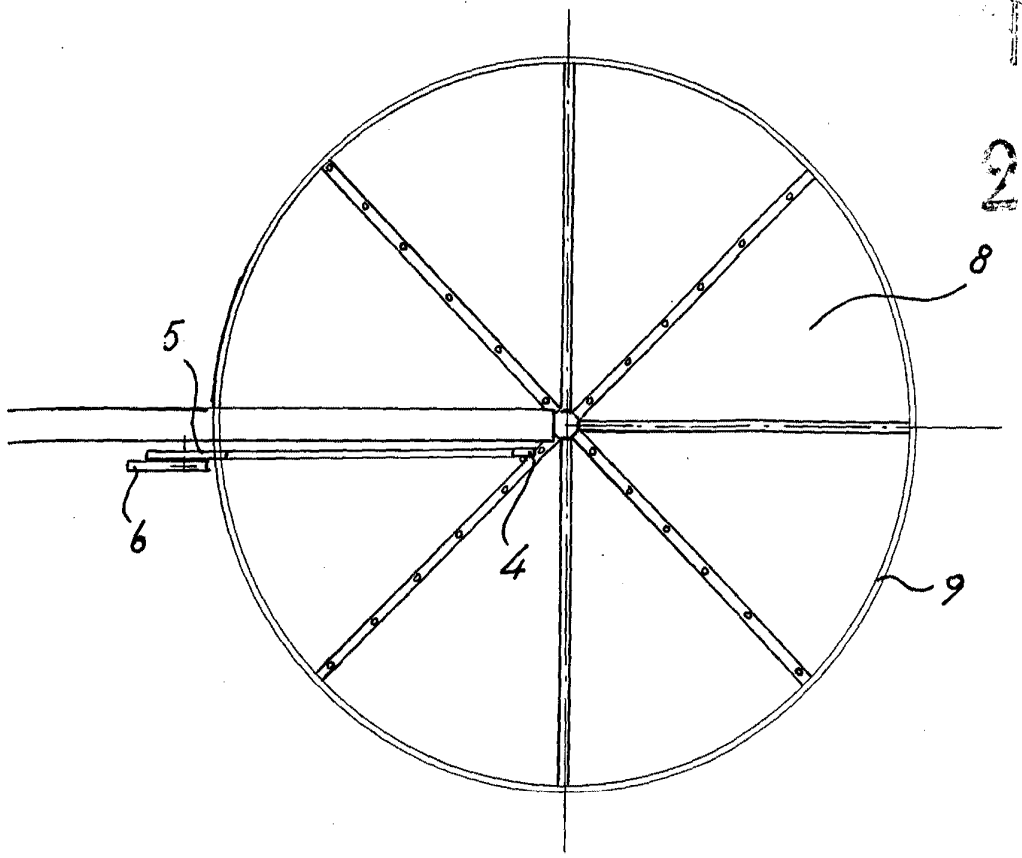

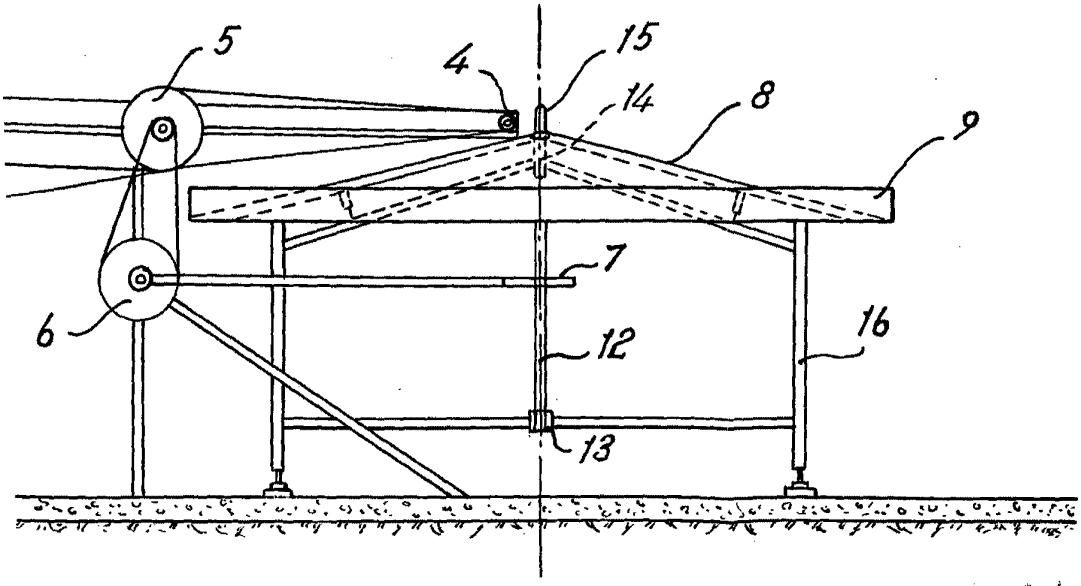

Madrid, 11 SEP. 1959

Jaime Isern

p.p.