REGISTRO DE LA PROPIEDAD INDUSTRIAL

(19) ES (11) (21) NUMERO 251924 (10) Y

(22) FECHA DE PRESENTACION

NOV.

ESPAÑA

MODELO DE UTILIDAD

(30) PRIORIDADES:

(31) NUMERO (32) FECHA (33) PAIS

(47) FECHA DE PUBLICIDAD

(51) CLASIFICACION INTERNACIONAL

G09F 1/06
B65D 5/22

(54) TITULO DE LA INVENCION

"EXPOSITOR DE SOBREMESA".

(71) SOLICITANTE (S)

Don José María FLORES FLAQUER

DOMICILIO DEL SOLICITANTE

Barcelona, calle Modolell, 2

(72) INVENTOR (ES)

(73) TITULAR (ES)

(74) REPRESENTANTE

Don Ignacio PONTI GRAU

La presente invención se refiere a un expositor de sobremesa, del cual destaca su extraordinaria sencillez, lo que supone, como consecuencia inmediata, un reducido precio de coste.

No hace falta insistir en la conveniencia de disponer los artículos a la venta en las mejores condiciones de exposición, que permitan su observación al comprador, e incluso su expedición.

Atendiendo a estas necesidades se ha ideado el expositor de sobremesa objeto de la invención que, además, es muy sencillo.

El expositor de sobremesa objeto de la invención está constituído a partir de una lámina debidamente troquelada y con líneas de doblez apropiadas, las cuales determinan la formación de una bandeja en cuyos lados opuestos presenta unos cajetines tubulares, dotados de cortes emparejados los de un cajetín con los del opuesto, en los cuales ajustan los artículos a exponer, en tanto que los testeros de la bandeja están formados por unos juegos de aletas y solapas a modo de tapas desplegables.

Para la mejor comprensión de cuanto queda descrito en la presente memoria, se acompañan unos dibujos en los que, tan sólo a título de ejemplo, se representa un caso práctico de realización del objeto de la invención.

En dichos dibujos, la figura 1 es una vista en planta de la lámina desplegada, a partir de la cual se obtiene el expositor; la figura 2 es una vista en perspectiva del expositor en una fase de su armado; la figura 3 es una vista en

perspectiva que muestra el expositor totalmente armado en posición de uso, y la figura 4 es una sección transversal del propio expositor en posición de uso.

El expositor descrito consta en los dibujos de una lámina rectangular de referencia general -1-, de cuyos lados mayores parten sendas solapas longitudinales -2-, dotadas de líneas longitudinales de doblez -3-, las cuales permiten la formación de sendos cajetines tubulares -4- (figura 2), dotados de una pluralidad de cortes -5-, emparejados los de uno y otro cajetín.

De uno de los testeros del expositor parte una doble solapa -6- así como unas aletas laterales -7-, que sobresalen de los cajetines -4-, formando una tapa o lado menor cerrado -8-, por encaje de unas pestañas -9- de la solapa en unos cortes -10- situados en el límite de la lámina -1- respecto a la solapa -6-.

Del testero opuesto parte una triple solapa -11-, doblada sobre sí misma y conjuntamente con unas aletas laterales -12- que sobresalen de los cajetines -4-, para formar una tapa -13- o lado inclinado, correspondiente al frontal del expositor.

Como se deduce fácilmente de todo lo descrito, el expositor está constituído por una sola lámina de un material semirrígido, como por ejemplo cartulina, previamente troquelado y con las líneas de doblez necesarias. Para su armado solamente es preciso doblar los distintos lados, solapas y aletas, procediendo a pegar las solapas longitudinales -2- en el fondo -1- del expositor o bandeja, en tanto que los testeros

se doblan en la forma que indica la figura 2 del dibujo, para conseguir la formación de los lados cerrados -8- y -13-.

Los artículos a exponer quedan retenidos en pares de cortes -5- de los cajetines -4-, como indican las figuras 3 y 4, adoptando una posición erecta, espaciada la de cada artículo respecto a los inmediatos, lo que facilita su manipulación.

El expositor puede transportarse y almacenarse desplegado, para enderezarlo a su posición de uso cuando sea necesario, lo cual simplifica extraordinariamente su fabricación, sin que requiera ninguna operación especial para su puesta en uso.

Serán independientes del objeto de la invención los materiales empleados en la fabricación del expositor, formas y dimensiones del mismo y cuantos detalles accesorios puedan presentarse, siempre y cuando no afecten a su esencialidad.

- . -

R E I V I N D I C A C I O N E S

1. Expositor de sobremesa, caracterizado esencialmente por el hecho de que está constituído a partir de una sola lámina troquelada convenientemente y provista de las líneas de doblez necesarias, que determinan la formación de unos cajetines tubulares a lo largo de dos lados enfrentados, formando una bandeja, cuyos cajetines presentan cortes transversales enfrentados dos a dos los de uno y otro cajetín, para el encaje de los artículos a exponer, cuya bandeja presenta unos testeros a modo de tapa, formados por solapas y aletas que sobresalen del fondo y cajetines, respectivamente.

2. Expositor de sobremesa.

La presente memoria descriptiva consta de cinco hojas foliadas, escritas a máquina por una sola cara.

Barcelona, 5 de julio de 1980

José María FLORES FLAQUER

p.a. I. PONTI
p. p.

FIG. 1

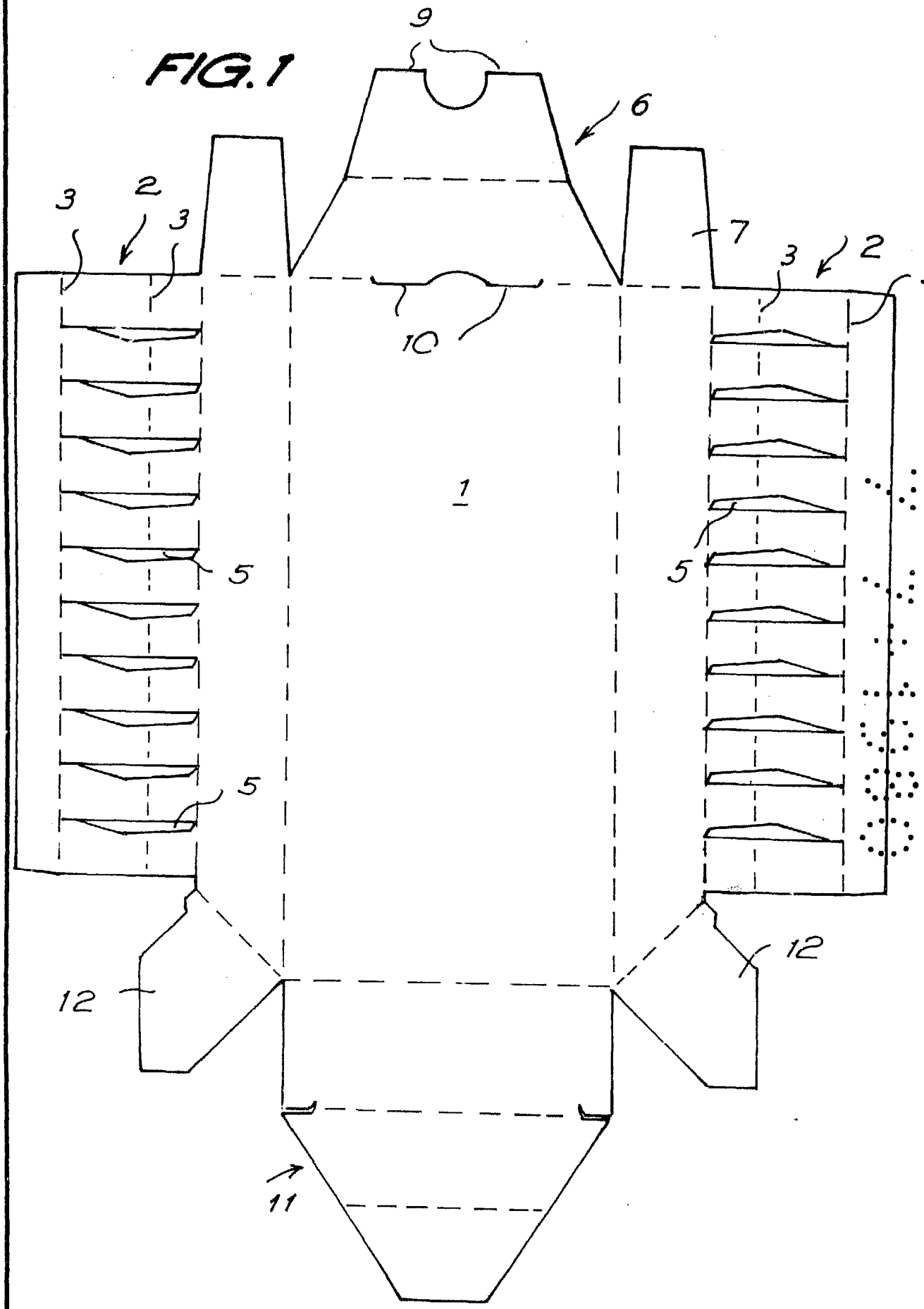

30260/2

Barcelona, 5 de julio de 1980
p.a. I. PONTI
P. P.

FIG. 2

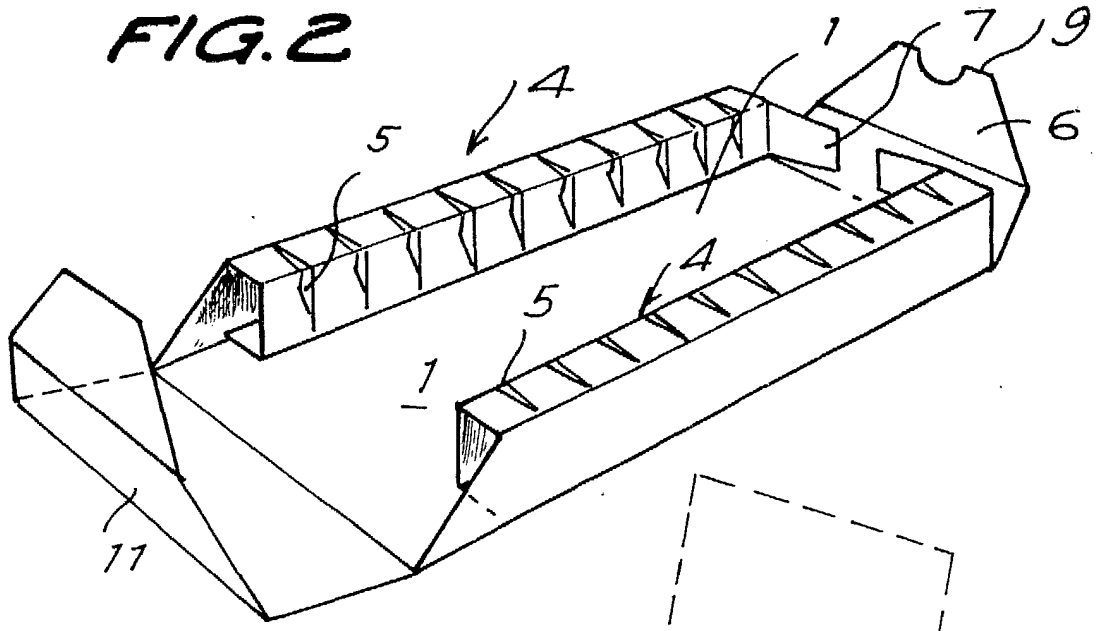

FIG. 3

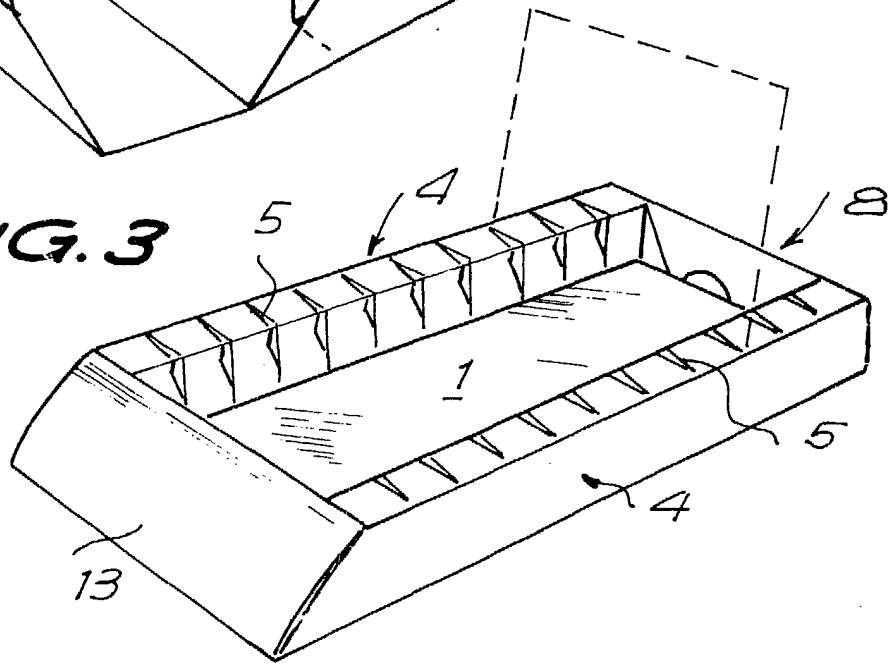

FIG. 4

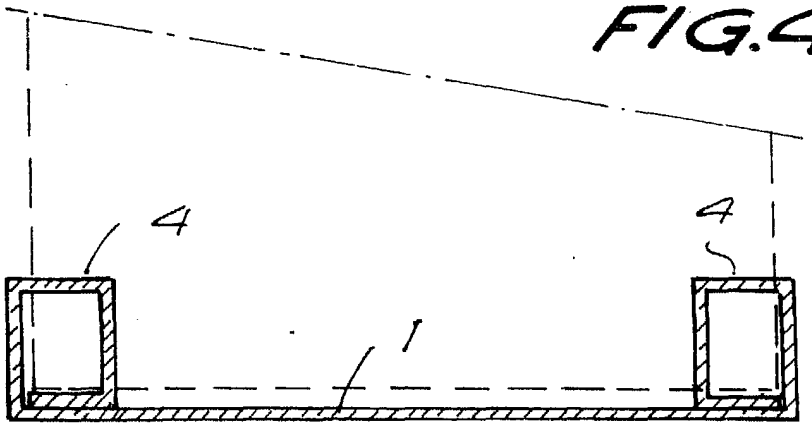

30260/2

Barcelona, 5 de julio de 1980
p.a. I. PONTI
p. p.