MINISTERIO DE INDUSTRIA Y ENERGIA

Registro de la Propiedad Industrial

8-2-1980

(19) ES (11) (21) NUMERO 248642 (10) Y

(22) FECHA DE PRESENTACION

ESPAÑA

MODELO DE UTILIDAD

1 JUN. 1980

(30) PRIORIDADES:

(31) NUMERO (32) FECHA (33) PAIS

(47) FECHA DE PUBLICIDAD

(51) CLASIFICACION INTERNACIONAL

B 65 D 47/00

(54) TITULO DE LA INVENCION

TAPA PARA BIDONES.

(71) SOLICITANTE (S)

PLASTIMOBEL, S.A.

DOMICILIO DEL SOLICITANTE

NAJERA (Logroño).

(72) INVENTOR (ES)

(73) TITULAR (ES)

(74) REPRESENTANTE

D. JOSE MIGUEL GOMEZ-ACEBO Y POMBO.

UNE A-4 MOD. 3204

UTILICESE COMO PRIMERA PAGINA DE LA MEMORIA

El presente Modelo de Utilidad se refiere a una tapa para bidones, constituída preferentemente a base de un material plástico, del tipo que comprenden un fondo plano limitado por un canal periférico invertido, respecto a cuya pared interna queda rehundido dicho fondo, y cuya pared externa dispone, por su superficie interna, de un nervio intermedio contínuo para la retención contra un reborde externo formado en el borde libre de la embocadura del bidón.

Las tapas del tipo indicado son sobresamente conocidas para el cierre de envases de distintas dimensiones, tanto para bidones de plástico o metal como para recipientes de menores dimensiones, destinados por ejemplo a fines culinarios, en los que el recipiente y tapa pueden estar constituídos de material plástico o bien el recipiente ser metálico y la tapa de material plástico.

En el caso de recipientes de grandes dimensiones, por ejemplo bidones, es deseable que la tapa permita un apilamiento seguro de los envases. Además la tapa debe ir dotada de una boca de salida, configurada de modo que permita una fijación segura del tapón, para impedir el escape accidental del líquido contenido en el envase.

De acuerdo con la invención, del fondo de la tapa sobresale exteriormente una faldilla paralela y próxima a la pared interna del canal periférico. Esta faldilla es de menor altura que el canal y está relacionada con la pared interna de dicho canal mediante una serie de tabiques radiales intermedios de altura aproximadamente igual a la altura de la pared interna del canal. Los tabiques citados presentan su borde superior libre definido por dos tramos, uno externo, de reducida longitud, que parte perpendicularmente de la pared interna del canal, y otro inter

no, de trayectoria inclinada, que parte del borde de la faldilla.

La faldilla cilíndrica es de diametro tal que reciba de forma ajustada el fondo de otro envase.

Los tabiques radiales que discurren entre la faldilla y el canal periférico sirven como elementos de refuerzo para la faldilla y el canal y además como guías para asegurar el apilamiento de los envases, debido a su borde superior inclinado, que actúa como elemento de centrado de la base superior sobre la faldilla de la tapa del envase inferior.

La tapa de la invención va además reforzada mediante canales y nervios concéntricos que imprimen una gran robustez al fondo de la tapa.

La tapa de la invención va además dotada en su fondo de una abertura de salida que va circundada por una pared roscada interiormente, estando dicha pared definida por un sobreespesor del fondo.

Para conseguir una mejor fijación de la tapa contra la pared del recipiente y asegurar además una perfecta hermeticidad contra la misma, la pared interna del canal dispone por su superficie interna de pequeños nervios periféricos, que ajustarán contra la superficie interna de la pared del bidón.

A continuación se hace una descripción mas detallada de la tapa de la invención, haciendo referencia a los dibujos adjuntos, en los cuales se muestra una forma preferida de ejecución dada a título de ejemplo no limitativo.

En los dibujos:

La figura 1 es una vista en planta de la tapa.

La figura 2 es una sección según la linea II-II de la figura 1.

La tapa mostrada en los dibujos, constituída

de un material plástico, comprende un fondo 1 y un canal periférico invertido 2, respecto al cual queda rehundido dicho fondo. Según es usual en este tipo de tapas, la pared externa 3 del canal invertido dispone en su superficie interna de un nervio periférico 4 que sirve como elemento de retención del borde del recipiente, dotado de un nervio o reborde periférico.

Para conseguir un mejor ajuste de la tapa contra la pared del recipiente, la tapa de la invención dispone en la pared interna 5 del canal, por su superficie interna, de una serie de pequeños nervios periféricos 6'.

Según una característica esencial de la invención la tapa dispone superiormente, a partir del fondo 1, de una faldilla cilíndrica 6 paralela y próxima a la pared interna 5 del canal invertido, siendo esta faldilla de menor altura que la citada pared. Entre la faldilla 6 y la pared 5 del canal discurren tabiques radiales 7 que sirven como elementos de refuerzo y presentan un tramo externo 8, aproximadamente perpendicular a la pared 5 del canal, de reducida longitud, y un tramo interno 9 inclinado, que arranca del borde superior de la faldilla 6.

El diametro de la faldilla 6 es tal que defina un alojamiento capaz de recibir de forma ajustada el fondo de otro bidón, para permitir así el apilamiento de los mismos. El tramo inclinado 9 de los tabiques radiales 7 sirve como elemento de centrado del fondo de los bidones al apilarlos.

El fondo de la tapa 1 presenta además canales invertidos 10 y nervios concéntricos 11 que sirven como elementos de refuerzo de dicho fondo.

La tapa dispone también en el fondo de una abertura de salida 12 que va circundada por una pared 13 roscada interiormente, definida por un sobreespesor del fondo 1.

La tapa de la invención es de gran robustez, debido a la faldilla 6 y tabiques radiales 7, así como al canal 10 y nervios 11. Al mismo tiempo, la faldilla 6 asegura el apilamiento de los envases, que se facilita mediante el tramo inclinado 9 de los tabiques radiales 7. La boca de vertido, debido a la pared roscada que la circunda, permite la facil disposición de tapones de cierre. Los nervios 6' que presenta en la superficie interna la pared 5 del canal, aseguran la hermeticidad de la tapa contra la pared del recipiente.

Descrita suficientemente la naturaleza del invento, así como la manera de realizarlo en la práctica, debe hacerse constar que las disposiciones anteriormente indicadas son susceptibles de modificaciones de detalle en cuanto no alteren su principio fundamental.

REIVINDICACIONES

1.- Tapa para bidones, del tipo que comprenden un fondo plano limitado por un canal periférico invertido, respecto a cuya pared interna queda rehundido dicho fondo y cuya pared externa dispone, por su superficie interna, de un nervio intermedio continuo, para la retención de un reborde externo formado en el borde libre de la embocadura del bidón, caracterizada porque del fondo citado sobresale superiormente una faldilla paralela y próxima a la pared interna del canal periférico, de menor altura que dicha pared interna y relacionada con ella mediante una serie de tabiques radiales intermedios, de altura aproximadamente igual a la altura de la referida pared interna, cuyos tabiques presentan su borde superior libre definido por dos tramos, uno externo, de reducida longitud, que parte perpendicularmente de la pared interna del canal, y otro interno, de trayectoria inclinada, que parte del borde de la faldilla, presentando además el fondo canales y nervios concéntricos de refuerzo y una abertura de salida, cuyo contorno está limitado por una pared roscada, constituída por un sobreespesor de dicho fondo, disponiendo la pared interna del canal, por su superficie interna, de pequeños nervios periféricos de ajuste contra la superficie interna de la pared del bidón.

2.- Tapa para bidones, tal y como queda sustancialmente descrito en la presente Memoria e ilustrado en los dibujos adjuntos.

Esta Memoria consta de 6 hojas escritas a máquina por una sola cara.

Madrid,

PLASTIMOBEL, S.A.

PLASTIMOBEL, S.A. HOJA UNICA.

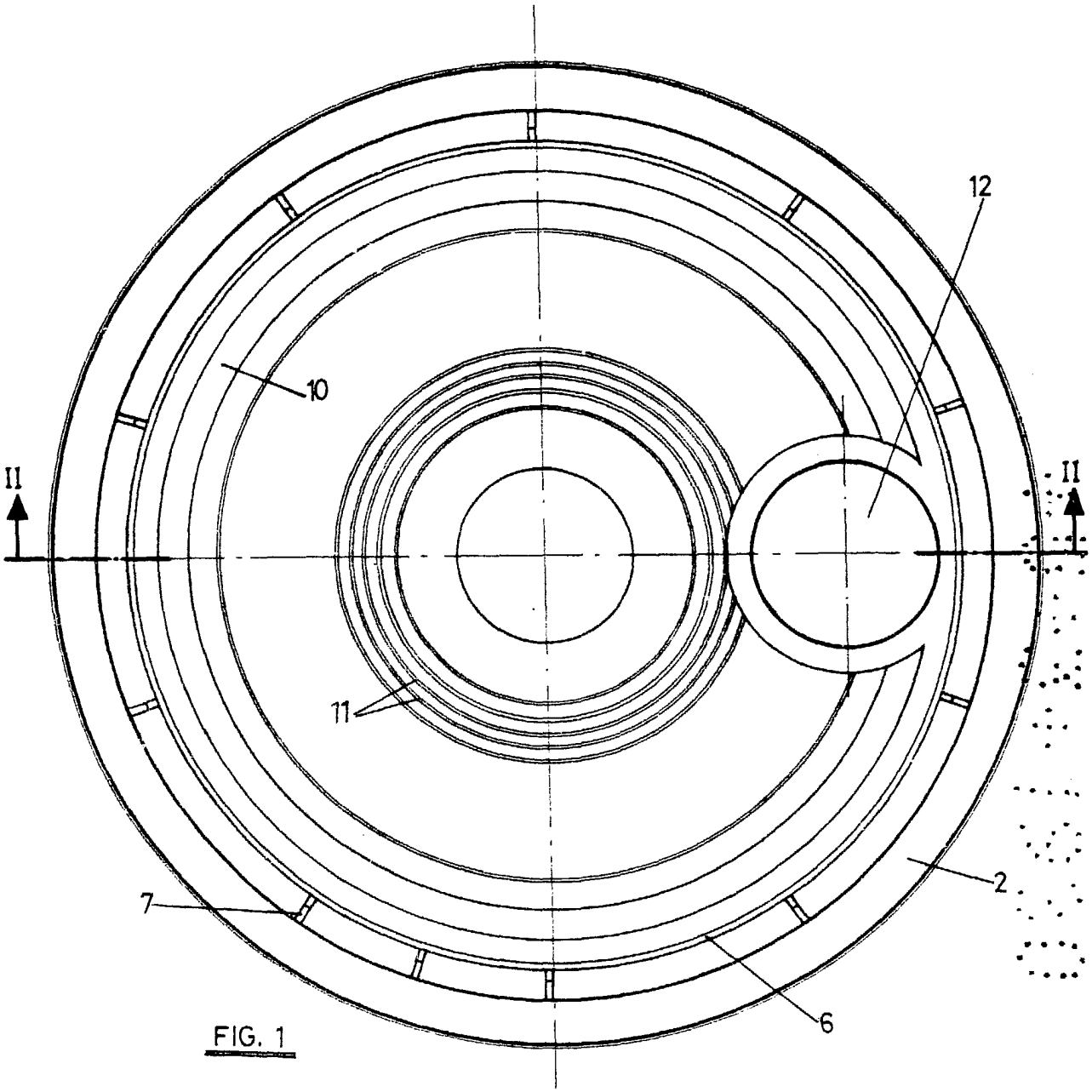

FIG. 1

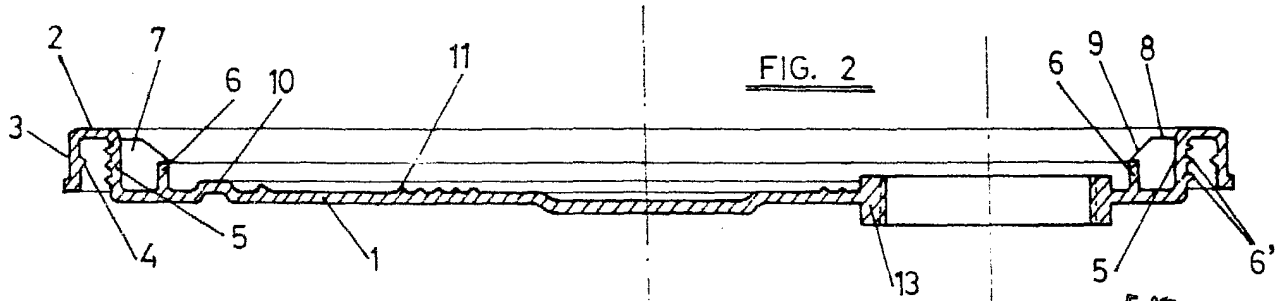

FIG. 2

Madrid - 5 MAR. 1992

J. M. GOMEZ ACEBO Y POMBO
p. p. Firmado: J. Suárez Díaz

ESCALA VARIABLE.