MINISTERIO DE INDUSTRIA Y ENERGIA
Registro de la Propiedad Industrial

ESPAÑA

(19) ES (11) (21) 247499 (10) Y
(22) FECHA DE PRESENTACION 14 DIC. 1979

MODELO DE UTILIDAD

1 ABR. 1980

(30) PRIORIDADES:
(31) NUMERO (32) FECHA (33) PAIS

(47) FECHA DE PUBLICIDAD

(51) CLASIFICACION INTERNACIONAL
A01G 25/00

(54) TITULO DE LA INVENCION

GOTERO PARA RIEGO

(71) SOLICITANTE (S)

D= MANUEL GARCIA MORAN

DOMICILIO DEL SOLICITANTE

AJALVIR (Madrid) c/ San Sebastian s/n.

(72) INVENTOR (ES)

el solicitante

(73) TITULAR (ES)

el solicitante

(74) REPRESENTANTE

PALOMA RODRIGUEZ DE RIVAS Y VILLEGAS

UNE A-4 MOD. 3204 UTILICESE COMO PRIMERA PAGINA DE LA MEMORIA

14-12-1979

La disposicion de un adecuado sistema de riego hace que una explotacion agricola sea mas rentable, sobre todo cuando con ello, las plantas reciben el tratamiento de humedad que cada caso particular requiere.

Constantemente se han ido efectuando estudios y pruebas qye nos han llevado a la consecución de un sistema idonea, pero aún asi, los aparatos utilizados han sido susceptibles de ir mejorandose para un total aprovechamiento del agua y del mas perfecto tratamiento.

El que nos ocupa es un gotero de especiales caracteristicas que presenta dos partes, una basica hueca cilindrica que por su base inferior presenta un inyector para entroncar en la tuberia de conduccion de forma directa, o bien a traves de un alargador que permite su movilidad.

El reborde de la base superior del cilindro presenta dos pestañas enfrentadas dejando entre ambas, y a ambos lados, espacios francos, coincidiendo con el borde de una de estas pestañas se preve un tope o nervio.

El émbolo presenta su vastago o cuerpo, tambien cilindrico roscado en toda su longitud para canalizacion del agua y regulacion de la densidad de riego, dado que la cámara que forman entre ambos cuerpos es susceptible de aumentarse en volumen por el simple desplazamiento del propio embolo, siendo el máximo caudal limitado por la cabeza en palomilla del embolo que engarza en las orejetas que rebordean

el cuerpo base, evitando ademas que ambas piezas, por efecto de sobrepresion se separen.

Facilita la manipulacion del conjunto, por un lado, el que el cilindro base lleva sendos nervios o resaltes longitudinales y la cabeza del embolo forma de palomilla o mariposa.

Para la mejor comprension del objeto descrito, adjunto a la presente solicitud se acompaña una hoja de dibujos, en la que a simple titulo de ejemplo, no limitativo, se reivindica y representa una forma preferente de realizacion susceptible de aquellas modificaciones de detalle queno supongan alteracion fundamental.

En dichos dibujos sus figuras rvpresentan como sigue:

FIGURA 1.- Alzado lateral, esquematico, del conjunto entroncado.

FIGURA 2.- Alzado lateral del embolo.

FIGURA 3.- Planta del cilindro base, visto desde arriba.

FIGURA 4.- Alzado del cilindro base.

Las figuran han sido dotadas de referencias identicas, enumerandose a continuacion los valores señalados, asi como la relacion que guardan entre si y su conjunto,

El gotero consta de un cuerpo cilindrico hueco -1- que en su base inferior cuenta con un inyector -2- para entronque en las conducciones, bien directamente o a traves de una alargadera. En su borde superior el cilindro -1- presenta unas orejetas -3-

14-12-1979

enfrentadas, asi como en el extremo de una de ellas un tope o nervadura -4- que permite la adecuacion del embolo -5- en situacion idonea en cada momento.

El embolo -5- presenta su cabeza en forma de mariposa con sendos orificios -6- en la base de ella y en la conjuncion con el borde superior del embolo, que facilitan el paso y acomodo de ambas piezas -1- y -5- por machiembrado, colaborando estos orificios -6- por la pestaña inferior que determinan, en el entronque con las orejetas -3-, asi como una sola posibilidad de separacion y/o acomodo en el espacio que queda entre ellas.

En el posicionado lógico de ambas partes -1- y -5- se produce una cámara -7- que provoca una mayor o menor densidad de riego a traves del roscado -8- del embolo -5-.

Para facilitar la manipulacion del conjunto el cuerpo base -1- presenta en zonas de su contorno nervaduras -9-..

La forma, los materiales y las dimensiones podran ser variables, yen general todo cuanto no altere, cambie o modifique la esencialidad del fin para el que ha sido creado.

Por último, se declaran de novedad en todo el Territorio Nacional las siguientes particularidades caracteristicas sobre las cuales ha de recaer la CONCESION del privilegio de MODELO DE UTILIDAD que se solicita, conforme y al amparo del vigente Estatuto que rige sobre la Propiedad Industrial.

!_____

R E I V I N D I C A C I O N E S

PRIMERA.- GOTERO PARA RIEGO, caracterizado por constituirse a partir de un cuerpo base cilindrico hueco que por su base inferior acomoda un inyector susceptible de entroncarse directamente a la red de distribucion o a traves de un alargador con lo que se consigue un mejor acondicionamiento o posicionamiento del gotero, asi como porque en su reborde superior presenta sendas orejetas periféricas en zonas opuestas, y comoo prolongacion de una de ellas un nervio o muesca que determina un tope en el giro de la cabeza del embolo. En dos zonas opuestas de su contorno, y en casi su total altura, para facilitar la manipulacion y control se cuenta con sendas escotaduras y/o resaltes.

SEGUNDA.- GOTERO PARA RIEGO, segun reivindicacion primera, caracterizado porque el embolo presenta la mayor parte de su longitud dotada de un roscado regular, casi desde su base, a modo de canalizacion que facilita la circulacion del agua desde la camara que determinan en su entronque ambas piezas, presentando la cabeza de este embolo forma de mariposa con los bordes interiores de sus aletas taladrados determiando cajeados, de forma que para posicionar o entroncar ambas piezas -cilindro base y embolo- solo podra efectuarse por las zonas en que el borde del cilindro no presenta rebordes u grejetas.

TERCERA.- GOTERO PARA RIEGO, segun pre-

14-12-1979

cedentes reivindicaciones, caracterizado porque acomodadas ambas piezas y situada la mariposa con sus garras inferiores por debajo de las orejetas del cilindro base, se procedera a regular la cuantia y/o cadencia del goteo, girando y sacando hasta su máxima posibilidad el émbolo, con lo que, ademas por mucha presión que reciba por el cono del inyector nunca podra ser motivo de separacion casual de ambas piezas.

CUARTA.- GOTERO PARA RIEGO

Todo ello tal y como se describe en el cuerpo de la Memoria precedente que consta de seis hojas mecanografiadas a dos espacios por una sola de sus caras, acompañandose otra de dibujos para la mejor comprension del objeto descrito.

Madrid, catorce de diciembre de 1979

P.A. del Sr. GARCIA MORAN

PALOMA RODRIGUEZ DE RIVAS.

Paloma Rodríguez de Rivas

cr/lr.

14-12-1979

FIGURA 1.

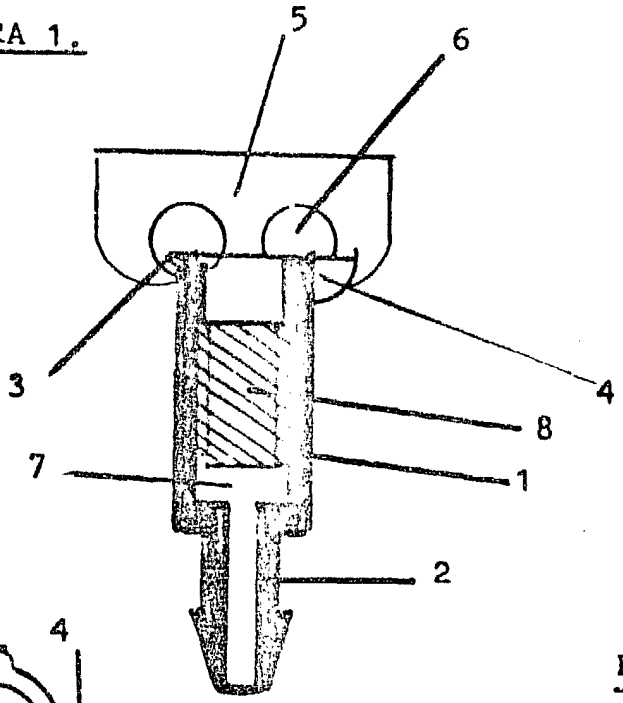

FIGURA / 3.

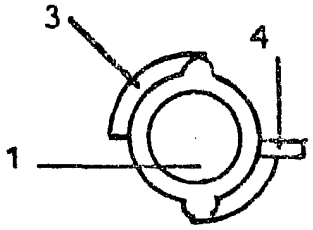

FIGURA 2.

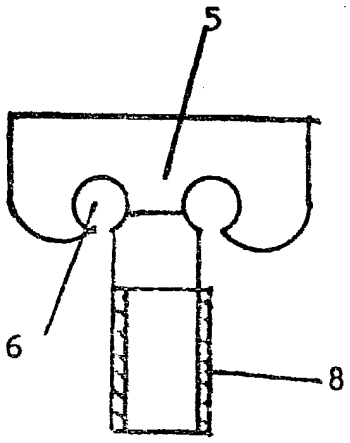

FIGURA 4.

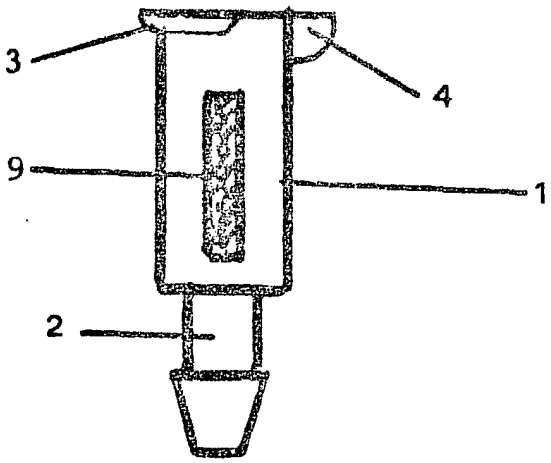

ESCALA VARIABLE

Madrid, Diciembre 1.979
PALOMA RODRIGUEZ DE RIVAS.