MINISTERIO DE INDUSTRIA Y ENERGIA

Registro de la Propiedad Industrial

ESPAÑA

(19) ES (11) (21) NUMERO 247222 (10) Y

(22) FECHA DE PRESENTACION 3 DIC. 1979

MODELO DE UTILIDAD

16 MAR. 1980

(30) PRIORIDADES

(31) NUMERO (32) FECHA (33) PAIS

(47) FECHA DE PUBLICIDAD

(51) CLASIFICACION INTERNACIONAL B 43M 17/00

(54) TITULO DE LA INVENCION

"DESTRUCTOR DE DOCUMENTOS DE GRAN POTENCIA MEJORADO".

(71) SOLICITANTE(S)

D. JOSE MARIA LACAMBRA VIDAL.

DOMICILIO DEL SOLICITANTE

MADRID, Avda. del Manzanares, 66.

(72) INVENTOR (ES)

(73) TITULAR (ES)

(74) REPRESENTANTE

D. ANGEL LUIS DE LA HERRAN Y DE LAS POZAS.

UNE A-4 MOD. 3204

UTILICESE COMO PRIMERA PAGINA DE LA MEMORIA

El presente Modelo de Utilidad se refiere a un destructor mejorado para inutilizar bloques grandes de papel, consiguiendo rendimientos aceptables sin necesitar aumentar la potencia, con solo variar el perfilado de los separadores y reforzando y aumentando los apoyos del eje motriz.

En efecto, en las soluciones hasta ahora utilizadas un mayor rendimiento traia como consecuencia un proporcional aumento de potencia, llegando a un límite imposible de salvar teniendo en cuenta las características del aparato, al mismo tiempo que se llegaba a un proceso reversible al aumentar, simultáneamente, el valor del rozamiento que hacia de sumidero de energia sin ningun rendimiento.

Con el fin de resolver el problema de potencia se ha ideado disminuir a mínimos posibles el rozamiento de guia de los discos cortadores y proporcionando apoyos alternados al eje motriz impidiendo el pandeo natural mediante tope posterior que encorseta el bastidor por fuera contrarrestando la flexión de corte.

Para comprender mejor el alcance de la mejora vamos a describirla sobre los dibujos adjuntos en los que se ha materia

lizado una realización preferida de la misma dada a título de ejemplo y sin caracter limitativo.

En los dibujos:

La figura 1 muestra una vista en alzado lateral de un conjunto enfrentado cortador cuyo acolamiento sucesivo con forma el bastidor del destructor, y

la figura 2 representa una planta del bastidor con detalle a mayor escala del conjunto cortador de la figura 1.

Podemos comprobar como se ha representado por 1 y 2 a los separadores de perfilado trapecial con puntas cortadas y provistos de orificios extremos por los que se enhebran los ejes 3 que forman el bastidor propiamente dicho y en cuyo centro se presenta una ventana 7 asimismo trapecial con base menor arqueada para movimiento del eje motriz 5 y cuya ventana reduce el rozamiento de los discos cortadores 6 a una corona circular mínima sin, por ello, perder nada de la guía y regulación. El eje motriz 6 de evidente mayor calibre que los destructores normales necesita una serie de apoyos alternativos a lo largo de su longitud y cuyo apoyo está proporcionado por la inclusión de elementos 9 de mayor espesor aunque

del mismo perfil perimetral que los separadores 1 y 2 y cuyo orificio pasante sirve de cojinete al eje 5 evitando pandeos y deformaciones a lo que contribuyen los topes 8 paralelos a dicho eje y apoyados en la zona posterior de separadores y guias 1, 2 y 9 encorsetando el bastidor y haciéndolo indeformable. Estos topes 8 serán viguetas empernadas en las carcasas de testa del bastidor y preferiblemente en perfil en U.

Dentro de la esencialidad de la invención caben variantes de detalle, asimismo protegidas y así podrá ser cualquiera la entidad y perfilado de los separadores, coordinando el corte con la salida de la viruta para evitar los embotamientos, cualquiera la forma de las guias o apoyos alternativos del eje, así como la forma y el número de los topes exteriores del bastidor y, desde luego, cualesquiera las dimensiones y materias en que se realice.

N O T A

Hecha la descripción del presente invento se hace constar que lo que se declara como no practicado ni divulgado en España comprende las siguientes

R E I V I N D I C A C I O N E S

1ª.- Destructor de documentos de gran potencia mejorado, c a r a c t e r i z a d o por el hecho de que los discos o cuchillas cortadoras están formando una bateria, con otra igual empeinada, enhebrada en eje poligonal motriz y separados mediante conjuntos de separadores planos sostenidos por sendos ejes fijos superior e inferior, cuyos separadores componen un perímetro trapecial con entrada y salida inclinadas y sensiblemente tangenciales con el arco del disco asomado, estando dispuestos, alternada y ordenadamente, varios portaejes del mismo perfil que los separadores y enhebrados paralelamente a los mismos, con el fin de impedir la flexión del eje motriz en la operación de cortado, a lo que contribuye un tope exterior y paralelo al eje motriz que encorseta las citadas baterias rectificando el eje en sus eventuales deformaciones, eje motriz que pasa por los portaejes a través de

orificio pasante del diámetro similar al mismo eje, mientras que los separadores y sus agrupaciones acoladas adoptan, además de los pasadores de los ejes extremos de bastidor, un orificio centrado de contorno trapecial que disminuye la superficie de rozamiento de los discos cortadores limitándola a una pequeña corona circular con misión centradora.

2ª.- DESTRUCTOR DE DOCUMENTOS DE GRAN POTENCIA MEJORADO.

Según se describe y reivindica en la presente Memoria Descriptiva que consta de seis hojas foliadas y mecanografiadas por una sola cara y de una lámina de dibujos.

Madrid, a 3 DIC. 1979

EL AGENTE OFICIAL

A. L. DE LAHERRAN Y DE LAS POZAS

APODERADO

Fdo.: Dionisio de la Fuente

D. JOSE MARIA LACAMBRA VIDAL. HOJA UNICA.

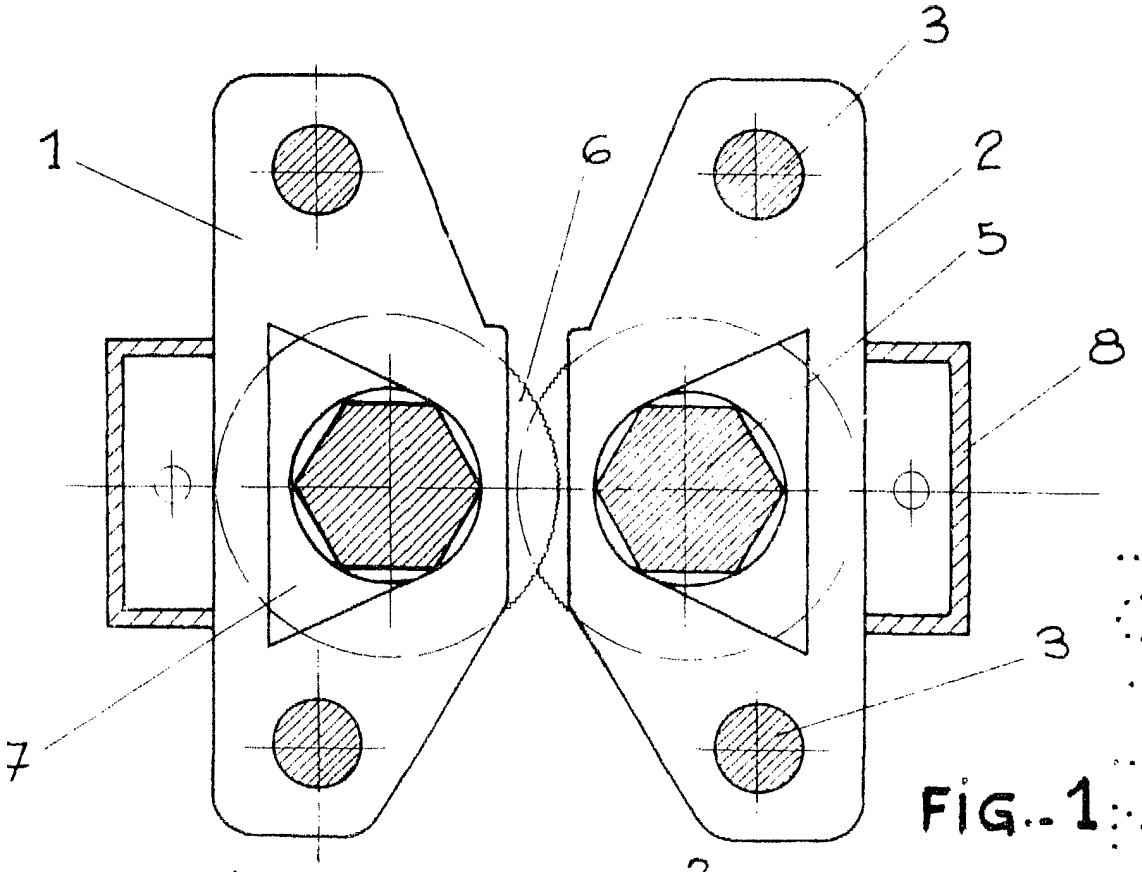

FIG.-1

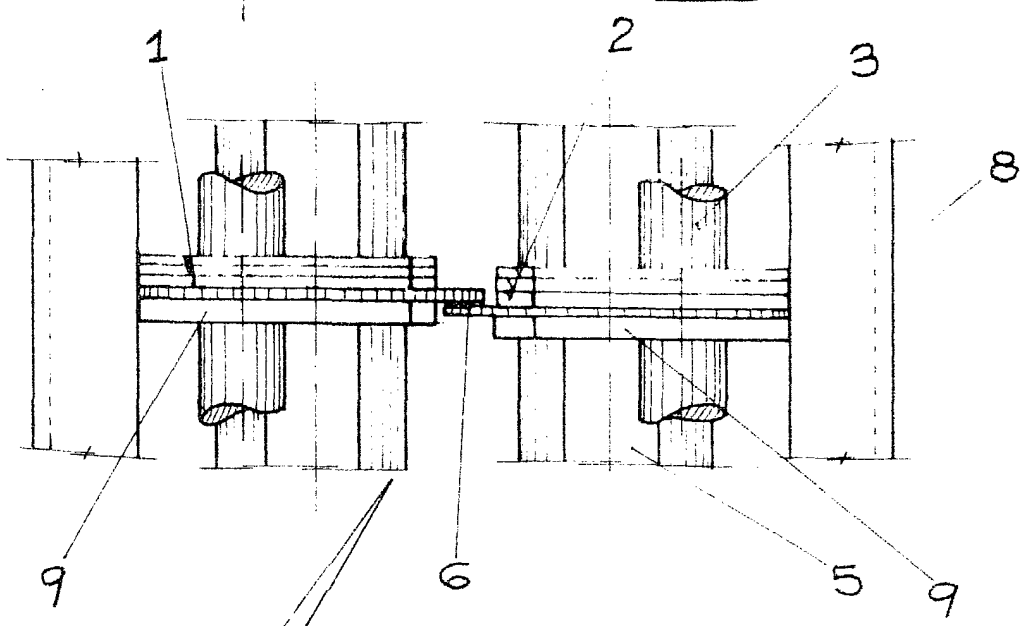

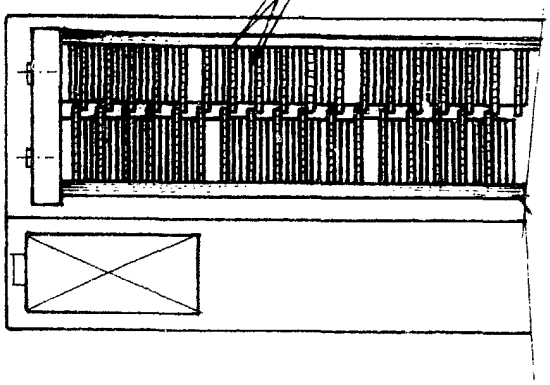

FIG.-2

Madrid, a 3 DIC. 1979

EL AGENTE OFICIAL

A. L. DE LABERTAD DE LAS POZAS

ALCOBADO

Fdo. Dionisio de la Fuente

ESCALA VARIABLE.