MINISTERIO DE INDUSTRIA Y ENERGIA
Registro de la Propiedad Industrial

ESPAÑA

(19) ES (11) (21) NUMERO 246754 (51) Y

(22) FECHA DE PRESENTACION 14 NOV. 1979

1 ABR. 1980

MODELO DE UTILIDAD

(30) PRIORIDADES:

(31) NUMERO	(32) FECHA	(33) PAIS
- - -	- - -	- - -

(47) FECHA DE PUBLICIDAD

(51) CLASIFICACION INTERNACIONAL

A63H19/00

(54) TITULO DE LA INVENCION

"Disposición de juguetería"

(71) SOLICITANTE (S)

TOMY KOGYO CO., INC.

DOMICILIO DEL SOLICITANTE

No. 9-10, Tateishi 7-chome, Katsushika-ku, Tokyo, Japón

(72) INVENTOR (ES)

- - -

(73) TITULAR (ES)

(74) REPRESENTANTE

M. Curell Suñol

78.1244
EX-US

UNE A-4 MOD. 3204

UTILICESE COMO PRIMERA PAGINA DE LA MEMORIA

M O D E L O D E U T I L I D A D

por VEINTE años

solicitado en España a favor de TOMY KOGYO CO., INC., de nacionalidad japonesa, domiciliada en No. 9-10, Tateishi 7-chome, Katsushika-ku, Tokyo, Japón, por "Disposición de juguetería". -

MEMORIA DESCRIPTIVA

La presente invención se refiere a una disposición de juguetería que adopta la forma de un vehículo motorizado que se mueve a lo largo de una vía a través de varias estaciones. El vehículo motorizado tiene un compartimiento para transportar elementos de juguete, por ejemplo pasajeros, entre una estación de carga y una estación de descarga. Se provee un dispositivo para transferir los elementos de juguete desde la estación de descarga a la estación de carga. - - -

Según la presente invención se provee una disposición de juguetería que comprende una vía continua que incluye una sección de descarga y una sección de transferencia con un mecanismo de engranaje, un vehículo que tiene un compartimiento para recibir un elemento de juguete y provisto de rue

das, una de las cuales, por lo menos, está motorizada de modo que propulse al vehículo a lo largo de la vía, una estación de descarga que se extiende desde la sección de descarga de la vía y provista de un mecanismo para descargar un elemento de juguete desde el compartimiento del vehículo hasta encima de la estación de descarga y para almacenar con capacidad de soltado el elemento de juguete en la estación de descarga, una estación de transferencia que se extiende desde la sección de transferencia y provista de un mecanismo para detener el movimiento del vehículo en la sección de transferencia, al tiempo que para permitir que la rueda motorizada del vehículo coopere con capacidad de accionamiento con el mecanismo de engranaje en la estación de transferencia hasta que se deposite un elemento de juguete en el compartimiento del vehículo, momento en el cual prosigue el movimiento del vehículo a lo largo de la vía, una estación de carga espaciada de la vía y provista de una pendiente que se extiende hasta la proximidad de la estación de transferencia, incluyendo la estación de carga un dispositivo de carga para transferir un elemento de juguete desde la estación hasta la pendiente solamente cuando se hace girar el dispositivo, un dispositivo de transferencia para soltar un elemento de juguete almacenado en la estación de descarga y transferirlo a la estación de carga y un mecanismo que acopla operativamente el dispositivo de carga y el dispositivo de transferencia al mecanismo de engranaje en la sección de transferencia de la vía, permitiendo que la rueda motorizada del vehículo accione los

dispositivos de carga y de transferencia. - - - - - - - - - -

La invención se describirá ahora a título de ejemplo con referencia a los planos anexos, en los cuales: - - -

la Figura 1 es una vista en perspectiva del vehículo y de la vía de juguete de la presente invención, que ilustra la estación de carga de pasajeros, la estación de transferencia de pasajeros y la estación de descarga de pasajeros;

la Figura 2 es una vista en planta por encima del vehículo y de la vía de juguete que ilustra los distintos movimientos de las estaciones de carga, de transferencia y de descarga; -

la Figura 3 es una vista en perspectiva del vehículo de juguete motorizado que transporta a un pasajero; - - -

la Figura 4 es una vista por detrás, parcialmente en sección, que ilustra un pasajero a punto de entrar en el vehículo motorizado, en la estación de carga de pasajeros; -

la Figura 5 es una vista en sección por la línea 5-5 de la Figura 4, que ilustra el mecanismo que permite que el vehículo motorizado se mueva hacia adelante después de que el pasajero ha sido cargado en el vehículo motorizado; -

la Figura 6 es una vista en perspectiva de la es-

tación de descarga de pasajeros; - - - - - - - - - - - - - - -

la Figura 7 es una vista en alzado lateral, parcialmente en sección, que ilustra la interacción entre la estación de transferencia de pasajeros y la estación de descarga de pasajeros; -

la Figura 8 es una vista en perspectiva, parcialmente en despiece, que ilustra algunos de los mecanismos para hacer funcionar las estaciones de transferencia y de carga de pasajeros; -

la Figura 9 es una vista en perspectiva y despiece que ilustra los mecanismos de engranajes para hacer funcionar los mecanismos de transferencia y de carga; - - - - - -

la Figura 10 es una vista en perspectiva y despiece de los mecanismos que hacen funcionar la estación de transferencia; -

la Figura 11 es una vista en planta por encima que ilustra la cooperación entre las estaciones de carga y de transferencia de pasajeros para mover el pasajero desde la estación de transferencia a la estación de carga; - - - - -

la Figura 12 es una vista en sección, por la línea 12-12 de la Figura 11, que ilustra el movimiento del pasajero desde la estación de transferencia a la estación de carga; -

la Figura 13 es una vista en planta por encima que ilustra el movimiento del pasajero en la estación de carga;-

la Figura 14 es una vista en sección por la línea 14-14 de la Figura 13, que ilustra algunos de los componentes de la estación de carga de pasajeros. - - - - - - - - - -

La disposición de juguetería de la presente invención, como se ilustra en la Figura 1, consta de un vehículo motorizado 20 y de una vía 22. La vía 22 incluye una estación 24 de descarga y una estación 26 de transferencia. Una estación 28 de carga coopera con la estación 26 de transferencia para cargar un elemento de juguete, por ejemplo el pasajero 30, en el vehículo motorizado 20. - - - - - - - - - -

La Figura 3 ilustra el vehículo motorizado 20. El vehículo motorizado 20 tiene un interruptor 32 para la conexión de una fuente de energía, por ejemplo unas pilas, a un motor del interior del vehículo 20. El vehículo motorizado 20 tiene ruedas delanteras 34 accionadas por el motor y ruedas traseras 36 que giran libremente. Un resalte 38 se extiende desde un lado del vehículo motorizado 20 en la proximidad de una de las ruedas traseras 36. El vehículo 20 tiene un compartimiento 33 para pasajeros que está abierto por un lado 35 opuesto al lado del vehículo motorizado 20 que tiene el resalte 38. El vehículo 20 tiene también un resalte 37 de pivotamiento situado en el mismo lado del vehículo 20 que el lado abierto 35. -

La Figura 2 ilustra el movimiento de los pasajeros 30 desde el vehículo motorizado 20 a la estación 24 de descarga de pasajeros, a la estación 26 de transferencia de pasajeros, a la estación 28 de carga de pasajeros y de nuevo al vehículo motorizado 20. Como lo indica la flecha, el vehículo motorizado 20 se mueve a lo largo de la vía 22 en una dirección horaria. -

La estación 24 de descarga de pasajeros incluye una porción 40 de vía que tiene una sección 42 de pared elevada (que se ve mejor en la Figura 6). La estación 24 de descarga de pasajeros incluye también una pendiente 44 que tiene paredes 45 de guía y una compuerta 46. - - - - - - - - - - -

Pasando a la Figura 2, cuando el vehículo motorizado 20 llega a la estación 24 de descarga, el resalte 38 coopera con la sección 42 de pared elevada de la porción 40 de vía. Esto hace que el vehículo motorizado 20 bascule de modo que el pasajero 30 salga deslizando del compartimiento 33 de pasajeros a través del lado abierto 35. El pasajero 30 desliza por la pendiente 44 que está ligeramente inclinada de modo que el pasajero 30 deslice bajando por la pendiente 44 hasta que el pasajero 30 topa con la compuerta 46. Cuando el pasajero 30 llega deslizando a la compuerta 44 el vehículo motorizado 20 sigue en una dirección horaria alrededor de la vía 22. Cuando el vehículo motorizado 20 llega a la estación 26 de transferencia se detiene para esperar la carga de un pasajero 30. - - - - - - - - - - - - - - - - - -

Una parte de la estación 26 de transferencia se ilustra mejor en la Figura 8. La estación 26 de transferencia incluye una porción 48 de vía y porciones 50 y 52 de accionamiento. La estación 26 de transferencia incluye también un dispositivo rotativo 54 de transferencia que coopera con accionamiento con la porción 50 de accionamiento. El dispositivo 54 de transferencia se ilustra en los planos a la manera de una jirafa pero puede emplearse cualquier realización adecuada. -

La porción 48 de vía de la estación 26 de transferencia incluye engranajes 49 de accionamiento que cooperan con las ruedas delanteras accionadas 34 del vehículo motorizado 20. Así, el vehículo motorizado 20 proporciona la potencia, a través de los engranajes 49 de accionamiento, para accionar toda la disposición de juguetería. La estación 26 de transferencia incluye además una pared 47 y un tope 51 que sobresale de la pared 47. Cuando el vehículo motorizado 20 llega a la estación 26 de transferencia, el resalte 37 de pivotamiento del vehículo motorizado 20 entra en contacto con el tope 51 de modo que el vehículo motorizado 20 es detenido, quedando sus ruedas delanteras 34 situadas en contacto con los engranajes 49 de accionamiento. Así, las ruedas delanteras 34 del vehículo motorizado 20 accionan a los engranajes 49 de accionamiento que a su vez accionan a las porciones 50 y 52 de accionamiento. La porción 50 de accionamiento está acoplada al dispositivo 54 de transferencia de modo que el dis

positivo 54 de transferencia pueda hacerse girar en una circunferencia completa. -

Como se ve mejor en la Figura 1, la estación 26 de transferencia de pasajeros comprende también una góndola 56 que está acoplada pivotantemente con el dispositivo 54 de transferencia. La góndola 56 se utiliza para transportar un pasajero 30 entre la estación 24 de descarga y la estación 28 de carga. -

Como se ha indicado anteriormente, después de haberse descargado un pasajero 30 en la estación 24 de descarga, el pasajero 30 queda en cooperación con la compuerta 46. Cuando el vehículo motorizado 20 llega a la estación 26 de transferencia las ruedas delanteras 34 del vehículo motorizado 20 accionan los engranajes 49 de accionamiento. Los engranajes 49 de accionamiento están acoplados, como se explica posteriormente, para accionar la porción 50 de accionamiento de modo que el dispositivo 54 de transferencia se mueva en una dirección horaria. A medida que el dispositivo 54 de transferencia gira hacia la compuerta 46, pivota hacia abajo de modo que la góndola 56 quede aproximadamente al mismo nivel que la compuerta 46. -

La interacción entre la estación 26 de transferencia y la estación 24 de descarga se describirá ahora con referencia a las Figuras 6 y 7. La góndola 56 tiene un resalte 58 que sobresale de la parte inferior de la góndola. Cuando

la góndola 56 se acerca a la estación 24 de carga es mantenida en una orientación vertical, dado que pivota respecto al dispositivo 54 de transferencia alrededor del pivote 55. El resalte 58 hace contacto con la compuerta 46 haciendo que la compuerta 46 pivote fuera del camino de pasajero 30. Así, el pasajero cae en la góndola 56. Entonces el dispositivo 54 de transferencia sigue realizando un movimiento horario, al tiempo que pivota hacia arriba. Cuando el resalte 58 de la góndola 56 sale del contacto con la compuerta 46, la compuerta 46 es hecha pivotar de nuevo hacia su posición de reposo, por gravedad, de modo que bloquee al siguiente pasajero 30 que baja deslizando por la pendiente 44. - - - - - - - - - -

Como se ilustra por medio de las flechas en la Figura 2, el dispositivo 54 de transferencia mueve al pasajero 30 hacia la estación 28 de carga. La estación 28 de carga comprende una pendiete 60 de transferencia, un dispositivo rotativo 66 de carga y una pendiente 68 de carga. - - - - -

Como se ve mejor en las Figuras 11 y 12, la pendiente 60 de transferencia tiene una porción 62 de leva, en forma de U, y paredes 64 de guía. El dispositivo 54 de transferencia, que incluye la góndola 56, es hecho girar hacia la pendiente 60 de transferencia y el resalte 58 de la góndola 56 coopera con la porción 62 de leva, en forma de U, de la pendiente 60 de transferencia. A medida que el resalte 58 se desplaza a lo largo de la porción 62 de leva, la góndola 56 es hecha girar ligeramente alrededor del pivote 55, causando

con ello que el pasajero 30 deslice de la góndola 56 hacia encima de la pendiente 60 de transferencia. Como se ilustra por medio de las flechas de la Figura 2, el pasajero 30 desliza entonces por la pendiente 60 de transferencia hacia el dispositivo rotativo 66 de carga. - - - - - - - - - - - - - -

El dispositivo rotativo 66 de carga se ilustra mejor en las Figuras 13 y 14 y comprende dos cuerpos ornamentales 70 y 72 y un compartimiento 74 en forma de U. El dispositivo rotativo 66 de carga está acoplado con accionamiento a la porción 52 (Fig. 8) de accionamiento, en el punto 76 de acoplamiento. Como se ilustra en la Figura 14, los cuerpos ornamentales 70 y 72 están acoplados de forma muy libre a una placa giratoria 78 de modo que los cuerpos 70 y 72 se balanceen a medida que se hace girar la placa 78. - - - - - - -

El dispositivo rotativo 66 de carga es accionado al mismo tiempo y de la misma manera que el dispositivo 54 de transferencia. Así, cuando las ruedas delanteras 34 del vehículo motorizado 20 entran en contacto con los engranajes 49 de accionamiento, la placa rotativa 78 del dispositivo rotativo 66 de carga es hecha girar por medio del punto 76 de acoplamiento. A medida que se hace girar la placa rotativa 78, el compartimiento en forma de U es alineado periódicamente con la pendiente 60 de transferencia y la pendiente 68 de carga. Después de que el pasajero 30 sale deslizando de la góndola 56 y baja por la pendiente 60 de transferencia, como se ilustra en la Figura 2, el pasajero 30 topa con una pared

80 de la placa giratoria 78 hasta que la placa 78 haga girar al compartimiento 74 en forma de U para que entre en alineación con la pendiente 60 de transferencia. Cuando esto ocurre, el pasajero 30 desliza entrando en el compartimiento 74 en forma de U, como se ve en la Figura 13. El compartimiento en forma de U es entonces hecho girar en una dirección antihoraria hasta que se alinea con la pendiente 68 de carga, momento en el cual el pasajero 30 desliza del compartimiento 74 en forma de U bajando por la pendiente 68 de carga hasta el compartimiento 33 de pasajeros del vehículo motorizado 20.

El cargado del pasajero 30 en el vehículo motorizado 20 se ilustra mejor en las Figuras 4 y 5. La Figura 4 ilustra a un pasajero 30 en una posición de inmediatamente antes de entrar en el compartimiento 33 de pasajeros del vehículo motorizado 20. Como puede verse en la Figura 4, el resalte 37 de pivotamiento del vehículo motorizado 20 está en contacto con el tope 51 de la estación 26 de transferencia. El resalte 37 de pivotamiento está fijado a una base 81 forzada por resorte (no ilustrado) del compartimiento 33 de pasajeros. Cuando el pasajero 30 se mueve en la dirección indicada por la flecha en la Figura 4, el pasajero cae en el compartimiento 33 de pasajeros por lo que hace que se oprima la base 81 forzada por el resorte. Esto, a su vez, provoca que el resalte 37 de pivotamiento libere al tope 51. Así, el vehículo motorizado 20 reasume el movimiento horario alrededor de la vía 22. A medida que el vehículo 20 se separa de la estación 26 de transferencia las ruedas delanteras accionadas

34 se desacoplan de los engranajes 49 de accionamiento, haciendo que el dispositivo 54 de transferencia y la placa giratoria 78 dejen de girar. El vehículo motorizado 20 sigue hasta la estación 24 de descarga de pasajeros y se repite todo el proceso. -

La Figura 5 ilustra una realización del elemento 30 de juguete utilizado en la disposición de juguetería de la presente invención. El elemento 30 de juguete, que está configurado a modo de pasajero, incluye un cuerpo hueco 83 y un soporte esférico 85. El soporte esférico 85 permite que el pasajero 30 deslice fácilmente por las distintas pendientes y otras superficies de la disposición de juguetería. Debe observarse que no es necesario emplear el pasajero indicado en particular en la Figura 5 y no es necesario emplear forzosamente pasajero alguno dado que la disposición de juguetería de la presente invención podría transferir cargas u otros objetos. -

Las Figuras 9 y 10 ilustran la relación de los mecanismos de accionamiento que se utilizan para mover el dispositivo 54 de transferencia y la placa giratoria 78. En la Figura 9, las flechas 87 ilustran la dirección de movimiento de las ruedas delanteras accionadas 34 del vehículo motorizado 20. Las ruedas 34 cooperan con los engranajes 49 de accionamiento que, a su vez, hacen que el árbol 89 de accionamiento gire en una dirección antihoraria. El árbol 89 de accionamiento tiene un engranaje 90 acoplado al extremo del árbol y

posicionado para cooperar y accionar a la corona 91. Un piñón 92 está posicionado en la parte superior de la corona 91 y coopera con el engranaje 93 de transferencia. Un acoplamiento 94 está montado en la parte superior del engranaje 93 de transferencia para cooperar con el árbol 95 de transferencia. El árbol 95 de transferencia tiene un acoplamiento dentado 96 para cooperar con accionamiento con el dispositivo 54 de transferencia. El engranaje 93 de transferencia coopera también con el piñón 97 que está acoplado con capacidad de accionamiento con la corona 98. La corona 98 coopera con el piñón 99 de un extremo de un árbol 100 de accionamiento. Un piñón 101, para accionar a una corona 102, está montado en el extremo opuesto del árbol 100 de accionamiento. Un acoplamiento dentado 103, montado en la corona 102, se utiliza para accionar la placa giratoria 78 a través del acoplamiento 76. -

La Figura 10 ilustra los acoplamientos mecánicos del dispositivo 54 de transferencia que se ilustra a la manera de una jirafa en los planos. El dispositivo 54 de transferencia incluye una base 104 que tiene una abertura 105. Un acoplamiento 106 sobresale por debajo de la base 104 a través de la abertura 105 y está bloqueado en una hendidura 107 que es coaxial con el acoplamiento dentado 96 (Fig. 8). Una superficie 108 de leva está montada en el acoplamiento 106. Un acoplamiento dentado 109 se extiende parcialmente a través del acoplamiento 106 para cooperar con el acoplamien

to dentado 96. Una arandela 110 permite un movimiento deslizante entre la superficie 108 de leva y una superficie 111 prevista en el acoplamiento dentado 109. Así, cuando el acoplamiento dentado 96 es hecho girar por los engranajes ilustrados en la Figura 9, se hacen girar también el acoplamiento dentado 109 y la base 104. La superficie 108 de leva está mantenida en su posición por el acoplamiento 106. A medida que se hace girar el dispositivo 54 de transferencia, se hace que una prolongación 112 del dispositivo 54 de transferencia (que en los planos se ilustra a la manera del cuello de la jirafa) pivote hacia arriba y hacia abajo. Cuando se hace girar el dispositivo 54 de transferencia un seguidor 113 de leva situado en el cuello 112 de la jirafa sigue la superficie 108 de leva. Así, cuando el seguidor 113 de leva pasa por la porción ancha 114 de la superficie 108 de leva el cuello 112 del dispositivo 54 de transferencia será mantenido en una posición erecta. A medida que el seguidor de leva se desplaza alrededor del borde de la superficie 108 de leva, el cuello 112 del dispositivo de transferencia es hecho bajar de modo que la góndola 56 pueda cargar al pasajero 30 en la góndola, en la estación 24 de descarga cuando el seguidor 113 de leva está situado en la porción estrecha 115 de la superficie 108 de leva. Así, por medio del uso de la leva y del seguidor de leva, se hace que la prolongación 112 del dispositivo 54 de transferencia pivote a medida que se hace girar el dispositivo 54 de transferencia. - - - - - - - - -

A los efectos consiguientes se declaran de novedad, propiedad y utilidad para España, sus territorios y plazas de soberanía, las reivindicaciones que siguen. - - - -

R E I V I N D I C A C I O N E S

1.- Disposición de juguetería, caracterizada porque comprende: -

una vía continua (22) que incluye una sección (40) de descarga y una sección (48) de transferencia, incluyendo dicha sección (48) de transferencia medios (49) de engranaje;

un vehículo (20) que tiene un compartimiento (33) para recibir un elemento (30) de juguete y provisto de ruedas (34, 36) de las cuales por lo menos una está motorizada de modo que propulse a dicho vehículo a lo largo de dicha vía (22); -

una estación (24) de descarga que se extiende desde dicha sección (40) de descarga y provista de medios (42, 44, 46) para descargar un elemento (30) de juguete desde dicho compartimiento (33) de dicho vehículo (20) sobre dicha estación de descarga y para almacenar con capacidad de soltado dicho elemento de juguete en dicha estación de descarga;-

una estación (26) de transferencia que se extiende desde dicha sección (48) de transferencia y provista de medios (42, 51) para detener el movimiento de dicho vehículo en dicha sección de transferencia al tiempo que para permitir que dicha rueda motorizada de dicho vehículo coopere con capacidad de accionamiento con dichos medios (49) de engranaje

de dicha sección de transferencia hasta que un elemento (30) de juguete sea depositado en dicho compartimiento (33) de dicho vehículo, momento en el cual prosigue el movimiento de dicho vehículo (20); -

una estación (28) de carga espaciada de dicha vía y provista de una pendiente (68) que se extiende hasta la proximidad de dicha estación (26) de transferencia, incluyendo también dicha estación (28) de carga un dispositivo (66) de carga para transferir un elemento (30) de juguete desde dicha estación a dicha pendiente sólo cuando se hace girar dicho dispositivo; -

un dispositivo (54) de transferencia para soltar un elemento (30) de juguete almacenado en dicha estación (24) de descarga y transferirlo a dicha estación (28) de carga; y -

un mecanismo (50) que acopla operativamente dicho dispositivo (66) de carga y dicho dispositivo (54) de transferencia con dichos medios (49) de engranaje en dicha sección (48) de transferencia de dicha vía (22) permitiendo que dicha rueda motorizada de dicho vehículo accione a dichos dispositivos de carga y de transferencia. - - - - - - - - - - -

2.- Disposición según la reivindicación 1, caracterizada porque dicho vehículo motorizado (20) incluye un primer resalte (38) que se extiende desde un lado del mismo y

un resalte (37) de pivotamiento que se extiende desde el otro lado del mismo. -

3.- Disposición según la reivindicación 2, caracterizada porque dichos medios para descargar un elemento de juguete en dicha estación de descarga comprende una primera sección (42) de pared que se extiende verticalmente desde el lado de dicha sección (40) de descarga de modo tal que cuando dicho vehículo motorizado (20) se mueve sobre dicha sección de descarga dicho primer resalte (38) entra en contacto con dicha primera sección (42) de pared haciendo que dicho vehículo motorizado (20) bascule, con lo que se descarga un elemento (30) de juguete llevado por el mismo sobre dicha estación (24) de descarga. - - - - - - - - - - - - - - - - - - -

4.- Disposición según la reivindicación 3, caracterizada porque dichos medios para almacenar con capacidad de soltado dicho elemento de juguete en dicha estación de descarga comprenden una compuerta pivotante (46) que tiene un segundo resalte que se extiende desde la misma. - - - - - -

5.- Disposición según las reivindicaciones 1 ó 4, caracterizada porque dichos medios para detener el movimiento de dicho vehículo en dicha sección de transferencia comprenden una segunda sección de pared que se extiende desde dicha sección (48) de transferencia y un tope (51) que se extiende desde dicha segunda sección de pared, porque dicho tope entra en contacto con dicho resalte (32) de pivotamiento

cuando dicho compartimiento de pasajeros está vacío y porque el peso de uno de los pasajeros (36) de juguete hace pivotar a dicho resalte (32) de pivotamiento fuera del contacto con dicho tope. -

6.- Disposición según la reivindicación 5, caracterizada porque dicho dispositivo de transferencia comprende:-

un primer árbol (89) de accionamiento accionado por dichos medios (49) de engranaje cuando dicha por lo menos una rueda motorizada coopera con dichos medios (49) de engranaje; -

un órgano (104) de base hecho girar por dicho primer árbol de accionamiento; - - - - - - - - - - - - - - - - -

un órgano (112) de extensión acoplado articuladamente a dicho órgano de base; - - - - - - - - - - - - - - - -

una góndola (56) acoplada pivotantemente al extremo de dicho órgano de extensión opuesto a dicho órgano de base, teniendo dicha góndola un asiento y teniendo un resalte (58) de asiento que se extiende desde dicho asiento para contactar con dicho segundo resalte cuando dicho órgano de base es hecho girar, de modo tal que dicha góndola quede situada junto a dicha compuerta pivotante (46) por lo que dicha compuerta pivotante (46) es hecha pivotar fuera del camino de dicho pasajero y dicho pasajero es cargado en dicha góndola. - -

7.- Disposición según la reivindicación 6, caracterizada porque dicha estación de carga comprende además: - -

una pendiente (68) de carga que se extiende desde un lado de dicho dispositivo giratorio (66) de carga, extendiéndose dicha pendiente (60) desde otro lado de dicho dispositivo giratorio (66) de carga e incluyendo una porción (62) de leva situada de modo tal que, cuando dicho órgano (104) de base de dicho dispositivo de transferencia hace girar a dicha góndola (56) hacia dicha estación de carga, dicho saliente (58) del asiento entra en contacto con dicha porción (62) de leva por lo que hace que dicha góndola pivote de modo tal que dicho elemento (30) de juguete salga deslizando de dicha góndola (56) y hacia encima de dicha pendiente (60).

8.- Disposición según la reivindicación 7, caracterizada porque dicho dispositivo de transferencia comprende además un segundo árbol (100) de accionamiento accionado por dicho primer árbol (89) de accionamiento y porque dichos medios rotativos (66) de carga son accionados por dicho segundo árbol (100) de accionamiento. - - - - - - - - - - - - - - - -

9.- Disposición según la reivindicación 8, caracterizada porque dicho dispositivo giratorio (66) de carga comprende una placa giratoria (28) que tiene un compartimiento en forma de U (74) posicionado en la periferia de dicha placa giratoria (28) de modo tal que cuando dicho compartimiento (74) en forma de U está alineado con dicha pendiente (60) un

elemento (30) de juguete puede deslizar hacia dicho compartimiento (74) en forma de U y cuando dicho compartimiento (74) en forma de U está alineado con dicha pendiente (68) de carga un elemento (30) de juguete puede deslizar desde dicho compartimiento (74) en forma de U bajando por dicha pendiente (68) de carga. -

10.- Disposición según la reivindicación 1, caracterizada porque dicho dispositivo de transferencia comprende:

un primer árbol (89) de accionamiento accionado por dichos medios (49) de engranaje cuando dicha por lo menos una rueda motorizada coopera con dichos medios (49) de engranaje y un órgano (104) de base hecho girar por dicho primer árbol de accionamiento. - - - - - - - - - - - - - - - - - -

11.- Disposición según la reivindicación 10, caracterizada porque dicho dispositivo de transferencia comprende además un segundo árbol (100) de accionamiento accionado por dicho primer árbol (89) de accionamiento y porque dicho dispositivo rotativo (66) de carga es accionado por dicho segundo árbol (100) de accionamiento. - - - - - - - - - - - - - -

12.- Disposición según la reivindicación 1, caracterizada porque dicho elemento (30) de juguete está configurado a la manera de un pasajero y porque dicho dispositivo (54) de transferencia está configurado a la manera de una ji

rafa. -

13.- "DISPOSICION DE JUGUETERIA". - - - - - - - - -

Todo ello conforme se describe y reivindica en la presente memoria que consta de veintidós hojas foliadas y mecanografiadas por una sola de sus caras y de catorce figuras que la ilustran.

MADRID 14 NOV. 1979

P.A. M. CURELL SUÑOL

mcm.

TOMY KOGYO CO., INC.

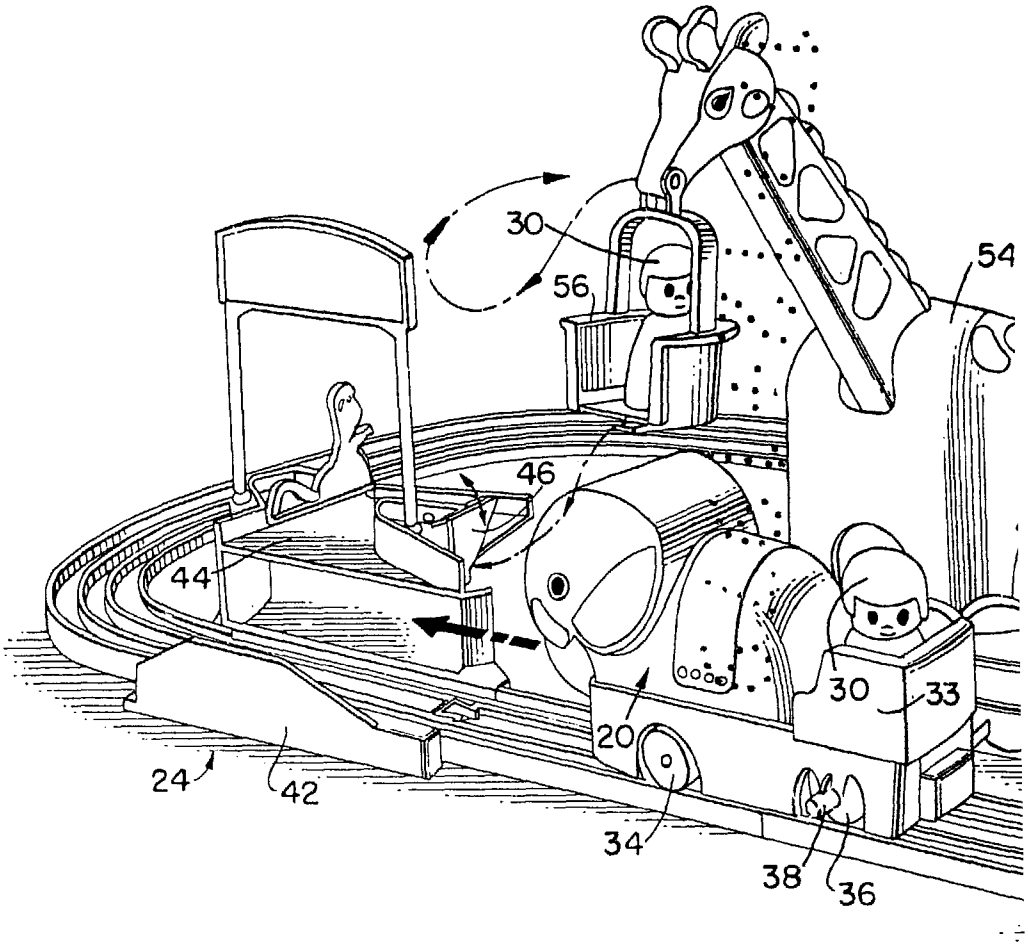

FIG. 1

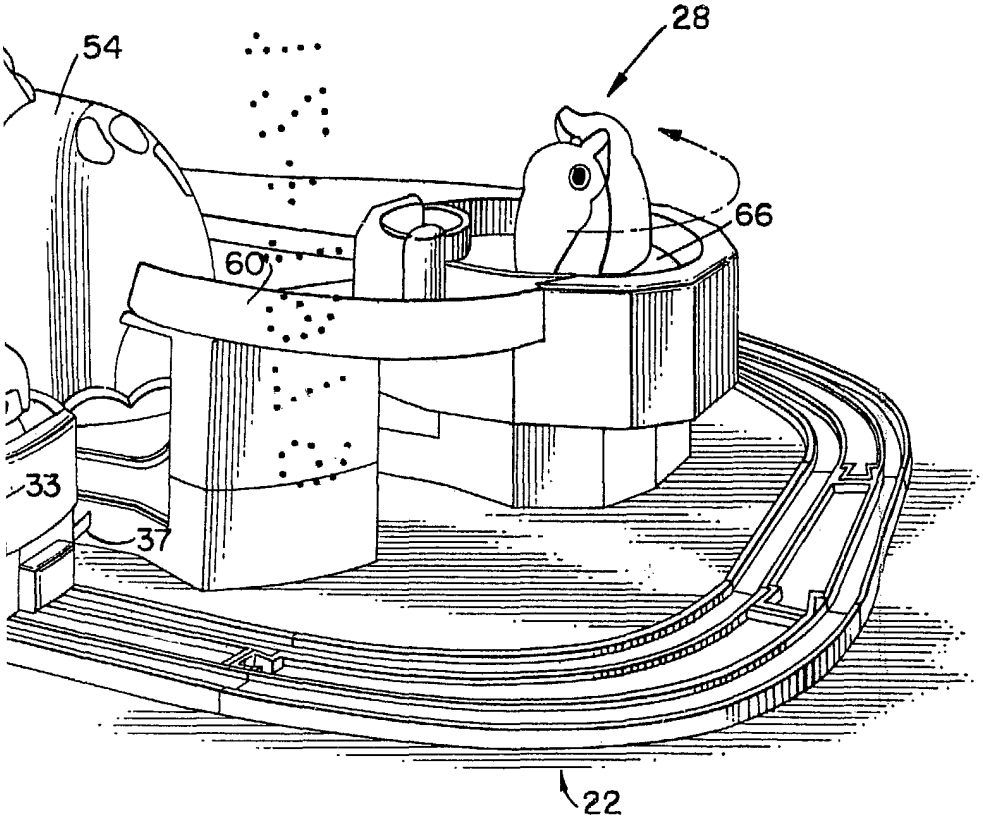

MADRID, 14 NOV 1979
P. A. M. CURELL SUÑOL

FIG. 2

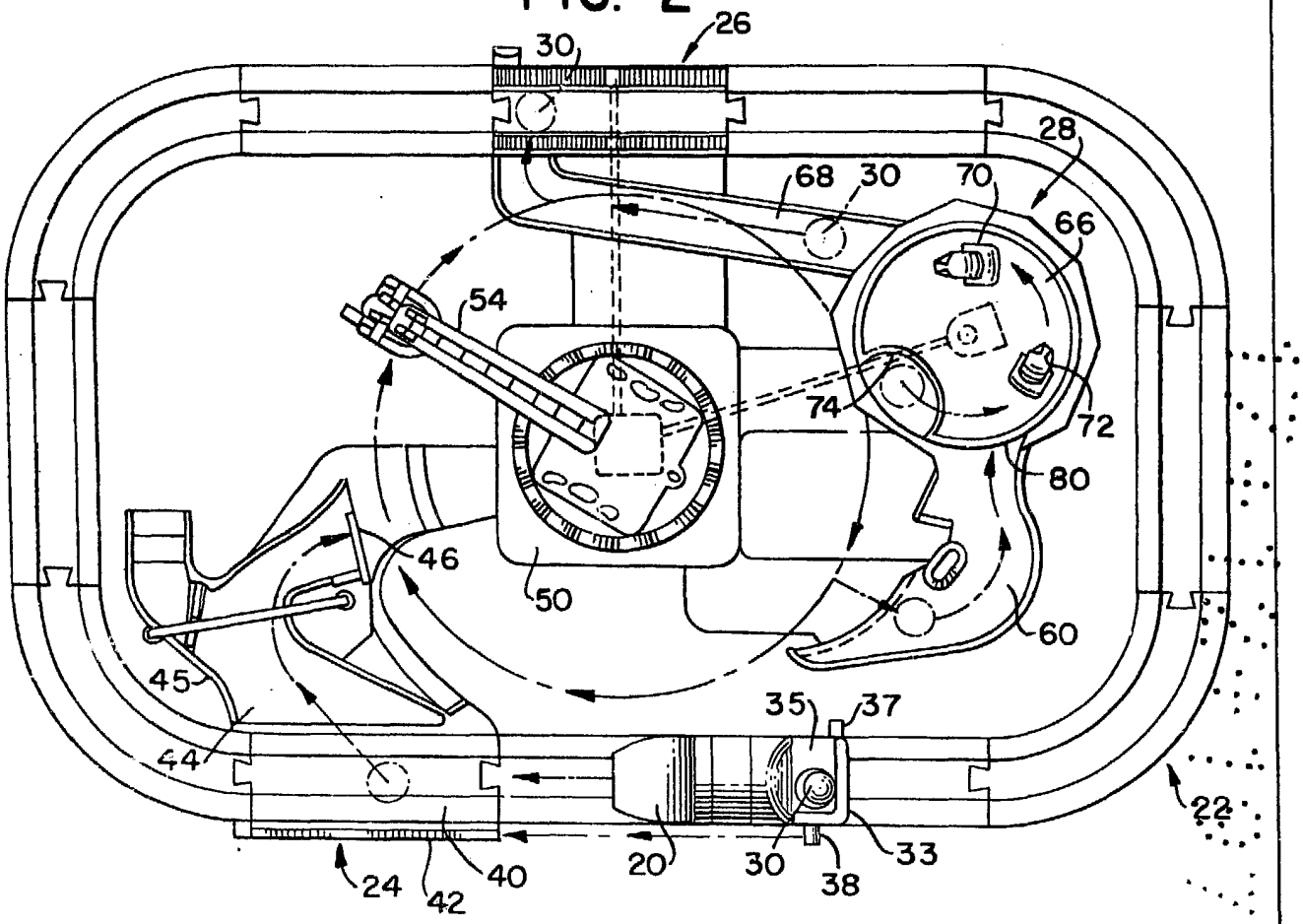

FIG. 3

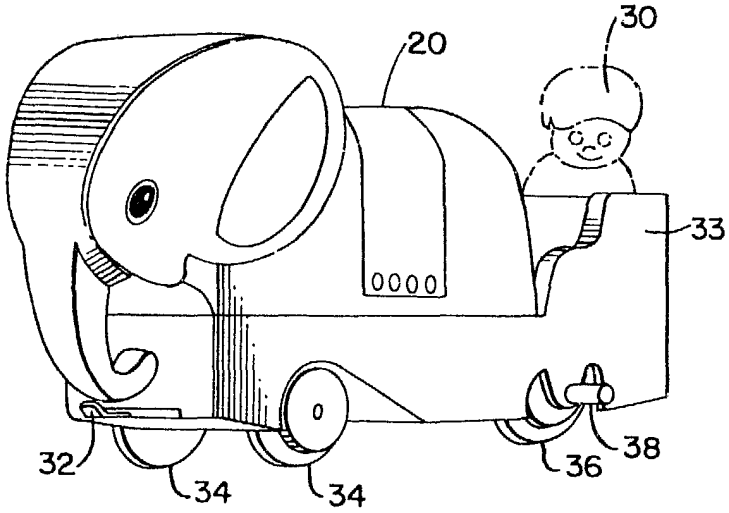

FIG. 4

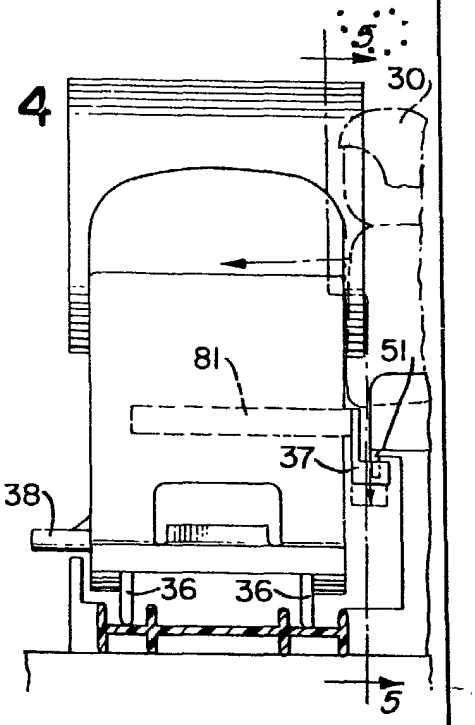

MADRID, 14 NOV 1979

P. A. M. CURELL SUÑOL

FIG. 5

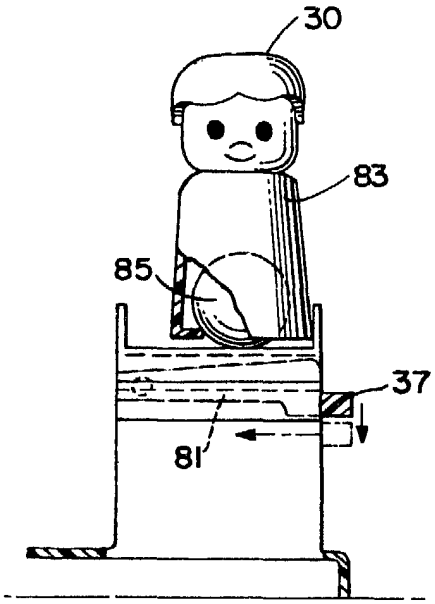

FIG. 6

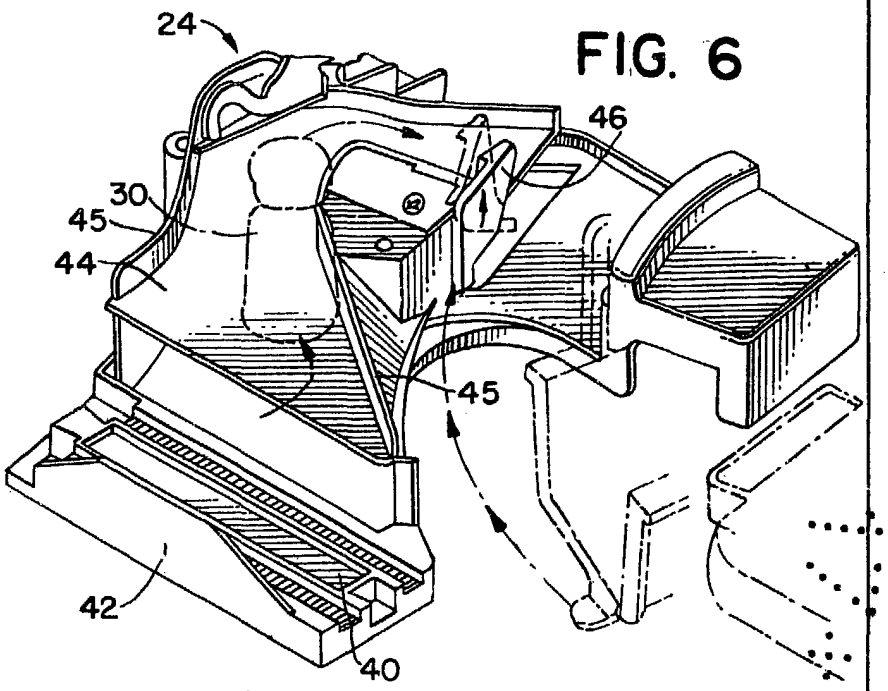

FIG. 7

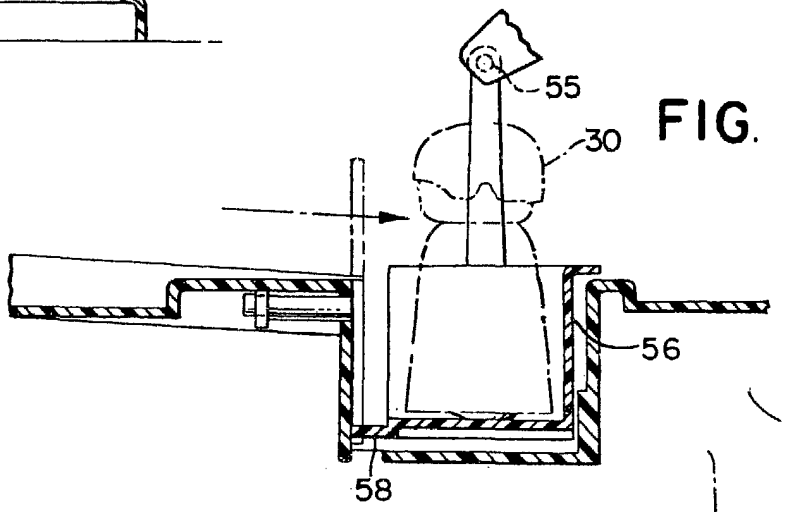

FIG. 8

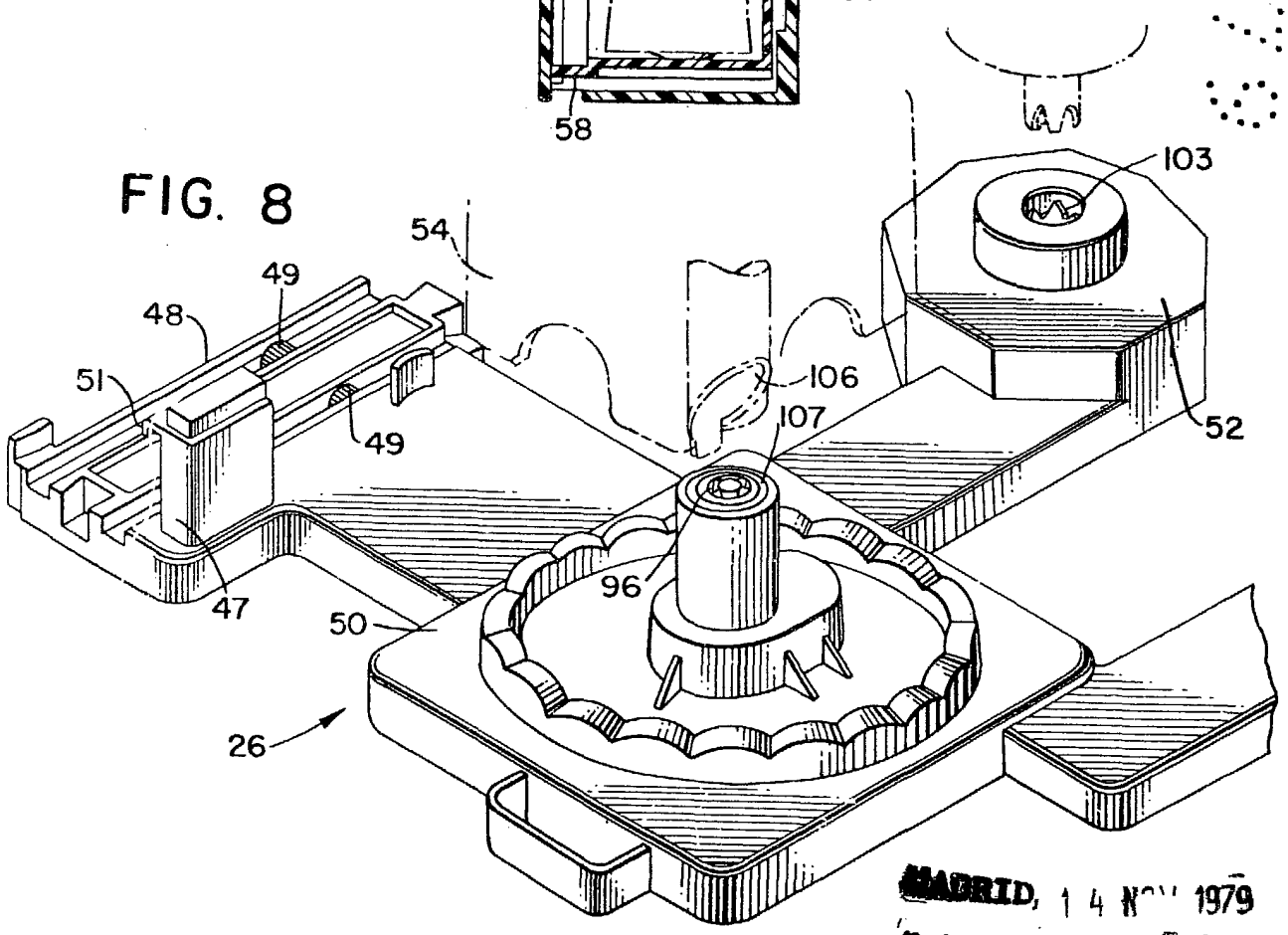

MADRID, 14 NOV 1979

M. CURELL SUÑOL

FIG. 9

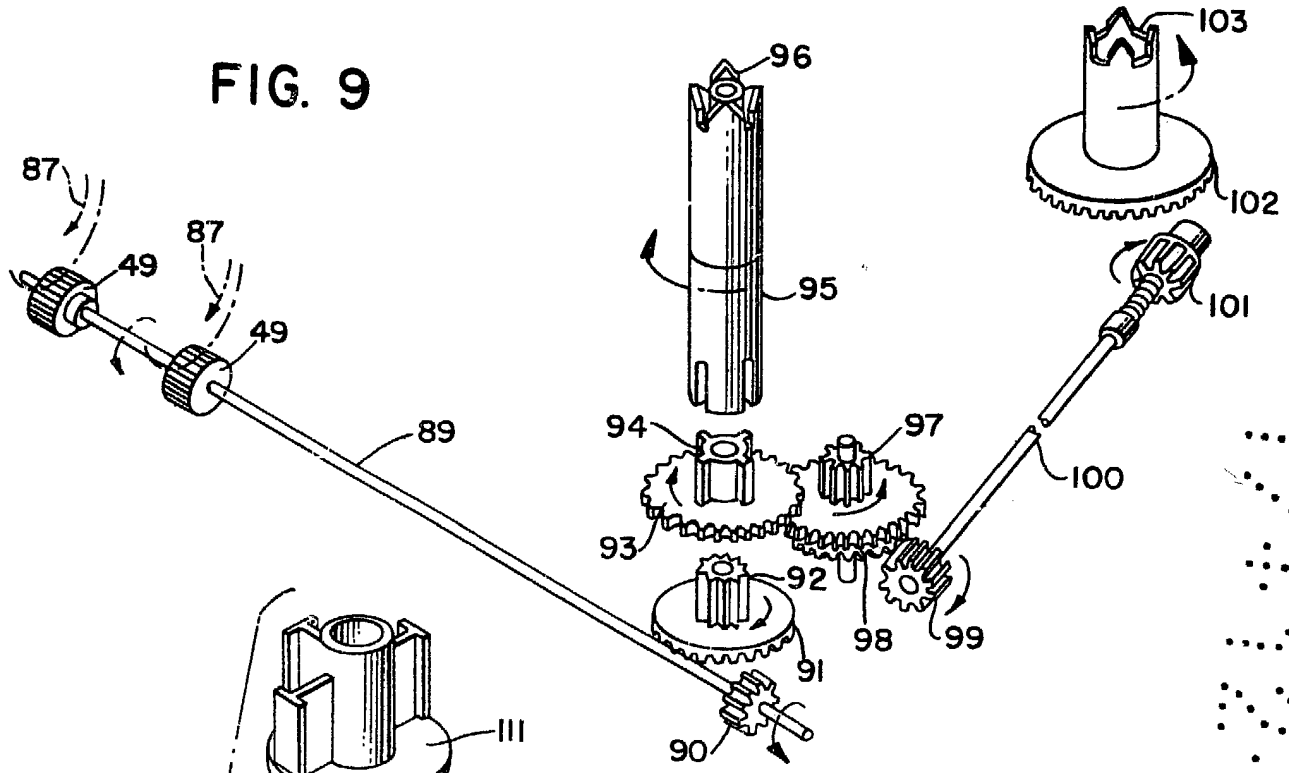

FIG. 10

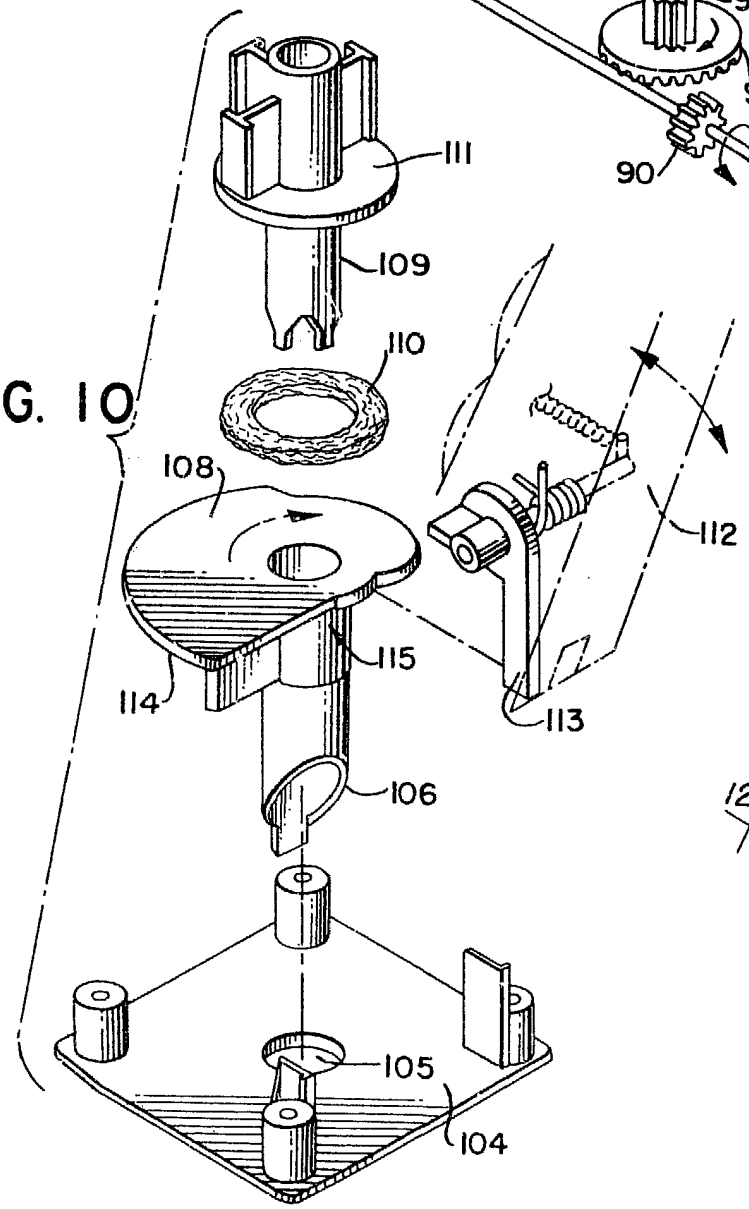

FIG. 11

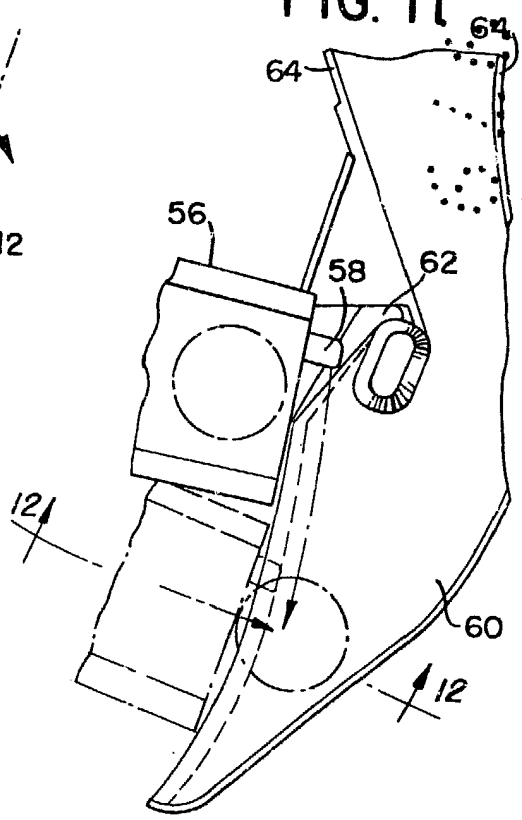

MADRID, 14 NOV. 1979

A. M. CURELL SUÑOL

FIG. 12

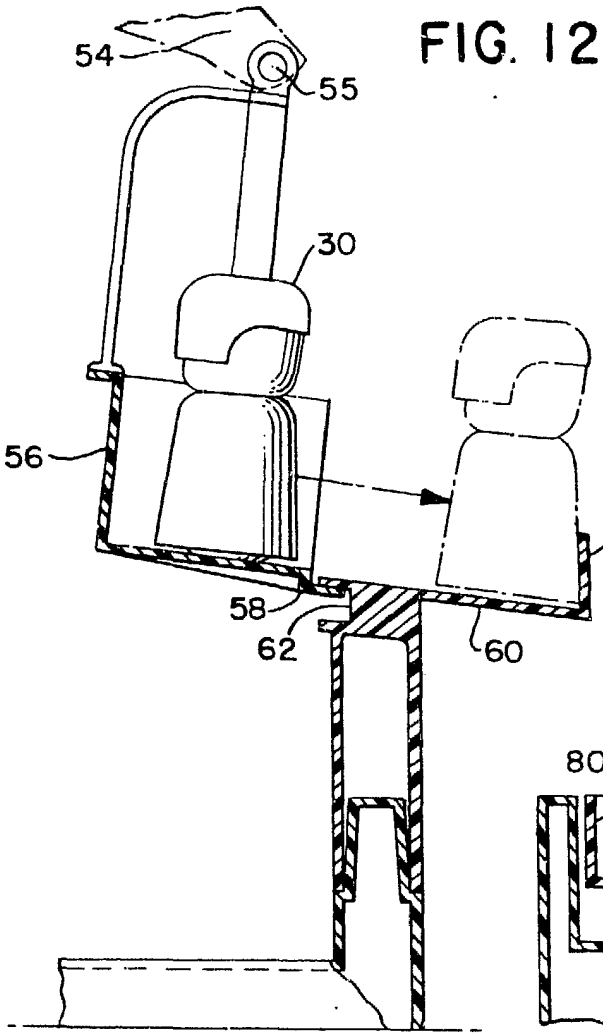

FIG. 14

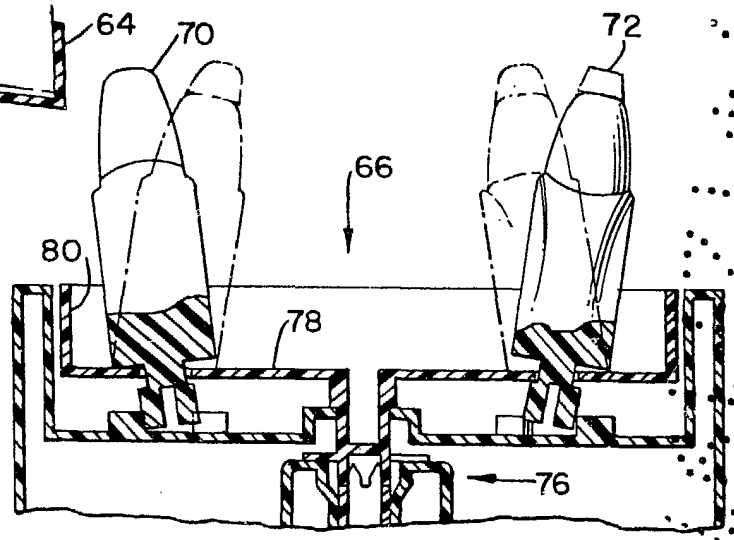

FIG. 13

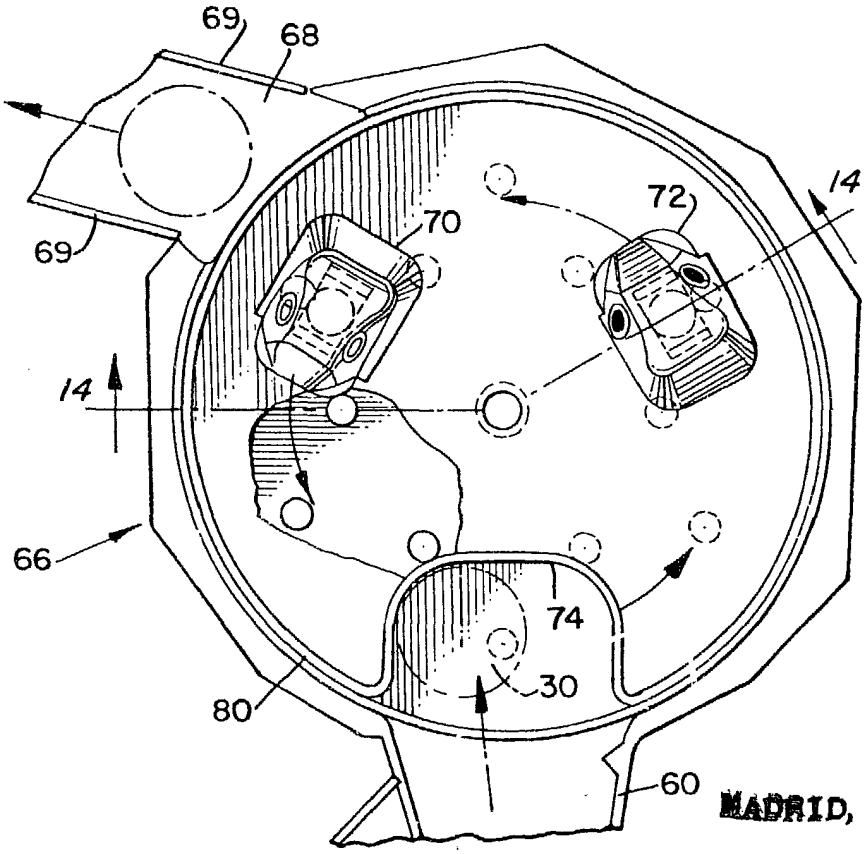

MADRID, 14 NOV. 1979

P. A. M. CURELL SUÑOL