MINISTERIO DE INDUSTRIA Y ENERGIA
Registro de la Propiedad Industrial

ESPAÑA

(19) ES (11) NUMERO 246081 (B) Y
(21)
(22) FECHA DE PRESENTACION 9.10.79

MICROFILMADO
MICROFICHAS

MODELO DE UTILIDAD

16 ENE. 1980

(30) PRIORIDADES:
(31) NUMERO (32) FECHA (33) PAIS

(47) FECHA DE PUBLICIDAD

(51) CLASIFICACION INTERNACIONAL
E05D 7/00

(54) TITULO DE LA INVENCION
" DISPOSITIVO DE ENCLAVAMIENTO POSICIONAL PARA BISAGRAS "

(71) SOLICITANTE (S)
Don Luis ORTEGA LAFARGA y Don Francisco ORTEGA LAFARGA

DOMICILIO DEL SOLICITANTE
ZARAGOZA, Joaquín Tomeo núm. 3

(72) INVENTOR (ES)

(73) TITULAR (ES)

(74) REPRESENTANTE
Don Pedro FELIU MAÑA

UNE A-4 MOD. 3204

UTILICESE COMO PRIMERA PAGINA DE LA MEMORIA

U.P. 10.1979

Este Modelo de Utilidad tiene por finalidad proteger el privilegio de explotación exclusiva industrial y comercial en todo el territorio nacional y durante el plazo previsto en la vigente legislación sobre propiedad industrial, de un dispositivo de enclavamiento posicional para bisagras, cuyas características totalmente nuevas, suponen un notable beneficio respecto de lo conocido en dicha materia hasta el momento presente, según se deducirá de la descripción detallada que del objeto reivindicado se hace seguidamente en esta memoria.

Para mayor claridad y facilitar la comprensión de esta memoria, se acompaña la misma a título complementario de una hoja de planos en la que se ilustra uno de los posibles casos de realización en la práctica del objeto reivindicado, el cual deberá ser interpretado en consecuencia como ejemplo, con el caracter de mera enunciación y sin limitación en cuanto a la posibilidad de variación que sus detalles de naturaleza accesoria podrán revestir en cada caso de aplicación concreta.

Haciendo referencia a la numeración con que se identifican las partes y elementos componentes de dicho objeto, seguidamente se-

24-10-1979

rán expuestas las características constructivas del mismo en orden a los siguientes diseños:

Figura 1.- Vista en planta del conjunto del dispositivo reivindicado en la posición cerrada de la bisagra.

Figura 2.- La misma vista de igual objeto en posición abierta.

Figura 3.- Detalle del elemento tensor que asegura el enclavamiento posicional.

Figura 4.- Detalle de la pieza-uña sobre la que actua el citado elemento tensor.

Figura 5.- Vista frontal de uno de los soportes componentes de la bisagra.

Figura 6.- Sección transversal por la linea A-A del soporte ilustrado en la figura 5.

Figura 7.- Perspectiva general del segundo soporte componente de la bisagra.

De acuerdo con los diseños acabados de explicar, el dispositivo de enclavamiento posicional para bisagras cuya protección se preconiza en esta memoria descriptiva está basado en la previsión de dos soportes constituidos por correspondientes piezas metálicas estampadas -1- y -2- de forma distinta una de otra (figuras 5 y 7) las cuales se encuentran relacionadas entre sí merced a un sistema de articulación compuesto por dos le

24-10-1979

vas -3- y -4-, de las cuales una de ellas - (figura 4) se encuentra provista de una patilla -5- que tiene por misión apoyar sobre un miembro elástico (figura 3) cuya acción determina el enclavamiento de la bisagra tanto en posición cerrada (figura 1) como en posición abierta (figura 2).

La citada leva -3- se encuentra articulada por sus bordes extremos en dos ejes - -6- y -7- apoyados respectivamente en ambos soportes -1- y -2-, y de modo semejante la - leva -4- articula con los ejes -8- y -9- en - estos últimos, para lo cual tanto una como - otra leva se encuentran dotadas de extremos - doblados cilíndricamente (figura 4).

Como queda dicho anteriormente, la - leva -4- apoya merced a su patilla -5- en el mencionado miembro elástico (figura 3), estando éste constituido por una horquilla -10- y dos muelles helicoidales -11- cuyos extremos apoyan en dos planchetas -12- y -13- orificadas con dos agujeros que son atravesados por dicha horquilla.

Esta horquilla describe forma de "U" y en su tramo central ha sido arbitrada una muesca longitudinal -14- (figura 3) destinada a recibir el borde de la patilla -5- mediante cuya disposición éste queda introdu-

9-10-1979

cido en aquélla sin posibilidad de salirse.

La plancheta -13- es plana y queda retenida por el propio tramo central de la horquilla -10- mientras que la plancheta -12- es de forma prismática abierta con su sección transversal en forma de "U" (figuras 1 y 2) a fin de poder apoyar y quedar registrada en unas muescas estampadas -15- situadas en las paredes laterales de la pieza-soporte -2- (figura 7), sobre cuyas muescas recibe distintas posiciones la plancheta -12- cuando bascula el miembro elástico al abrir o cerrar la bisagra.

Según se deducirá de lo acabado de exponer, encontrándose la bisagra en posición cerrada (figura 1) cuando tiene lugar la apertura de los elementos en que va montada, se produce el juego combinado de las levas en el cual la patilla -5- de la leva -4- presiona sobre la horquilla -10- haciendo comprimirse a los muelles -11- hasta un determinado punto de su recorrido, tras el cual éstos se distienden para producir con su tensión residual el enclavamiento de la posición abierta de la bisagra, ocurriendo lo mismo cuando se cierra esta última en el movimiento en sentido contrario del dispositivo.

Una vez descritas las características

U-10-1979

constructivas y funcionales del objeto industrial de este Modelo de Utilidad, con amplitud y claridad suficientes para su puesta en práctica, se declara como no practicado en el mercado español, haciéndose la salvedad de que los detalles accidentales, tanto del conjunto como de sus componentes, podrán ser modificados respecto de lo descrito y representado a título de ejemplo, en esta memoria, dentro de la inalterada esencialidad que queda resumida en las siguientes:

9-10-1979

REIVINDICACIONES

1ª.- "DISPOSITIVO DE ENCLAVAMIENTO - POSICIONAL PARA BISAGRAS" caracterizado por la previsión de dos piezas metálicas estampadas distintas entre sí, las cuales se hallan relacionadas mutuamente con un sistema de articulación compuesto por dos levas provistas de extremos doblados cilíndricamente a fin de ser atravesados por correspondientes ejes apoyados en tales soportes; ofreciendo una de estas levas la particularidad de encontrarse provista de una patilla cuyo borde libre queda introducido en una muesca longitudinal arbitrada en el tramo central de una horquilla de forma de "U" cuyas ramas abrazan sendos muelles helicoidales que apoyan por sus extremos en dos planchetas orificadas con dos agujeros para paso de dicha horquilla, cuya acción determina el enclavamiento de la bisagra en sus posiciones abierta y cerrada.

2ª.- "DISPOSITIVO DE ENCLAVAMIENTO - POSICIONAL PARA BISAGRAS", según la reivindicación anterior, caracterizado porque una de las citadas planchetas es plana mientras que la otra es de forma prismática abierta con sección transversal en forma de "U", la cual tiene por misión apoyar y quedar regis-

04-10-1979

trada en unas muescas estampadas arbitradas en las paredes laterales de uno de los mencionados soportes, sobre cuyas muescas bascula la plancheta cuando el citado conjunto elástico bascula al abrir o cerrar la bisagra.

3ª.- Por último, se reivindica como objeto sobre el que ha de recaer la protección del presente Modelo de Utilidad que por veinte años se solicita para España.

p o r

"DISPOSITIVO DE ENCLAVAMIENTO POSICIONAL PARA BISAGRAS"

Todo conforme queda expresado en la presente memoria descriptiva que consta de ocho folios mecanografiados por una sola cara y una hoja de planos que se acompaña.

Madrid, 9 OCT. 1979

P. A.,

PEDRO PELIU MAÑA

P.P.

D. LUIS ORTEGA LAFARGA.
D. FRANCISCO ORTEGA LAFARGA.

Hoja única

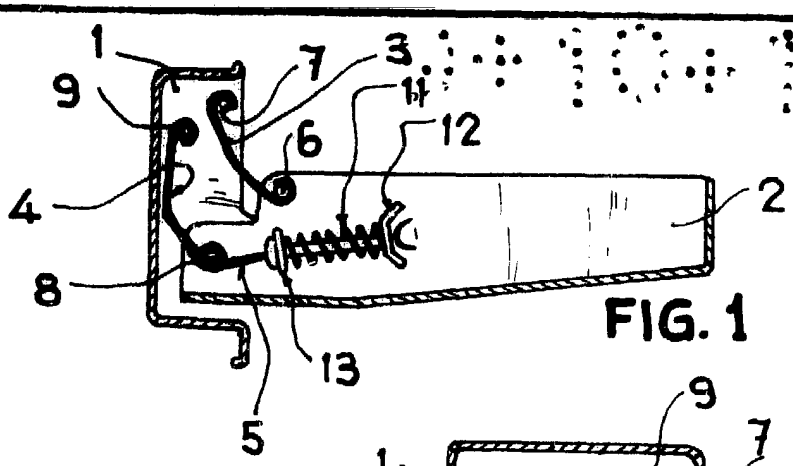

FIG. 1

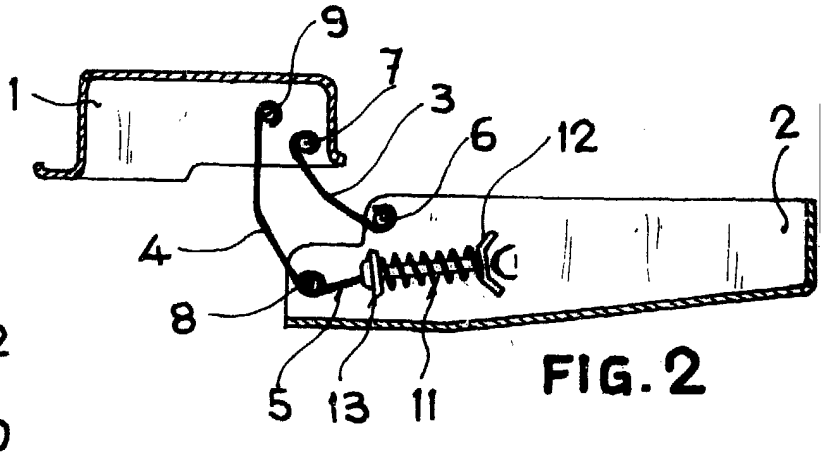

FIG. 2

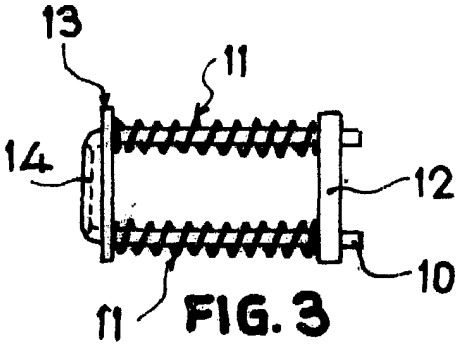

FIG. 3

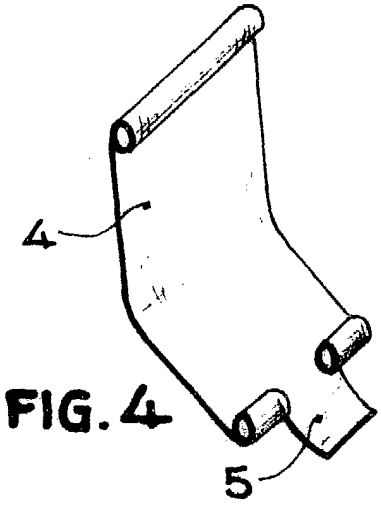

FIG. 4

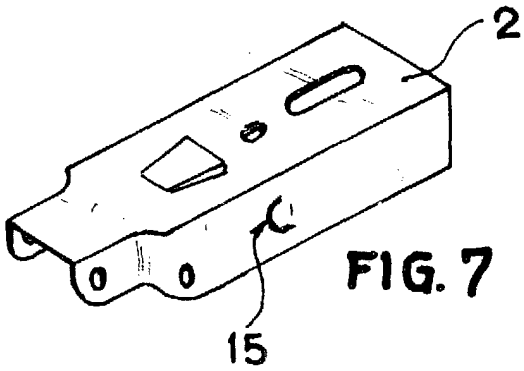

FIG. 7

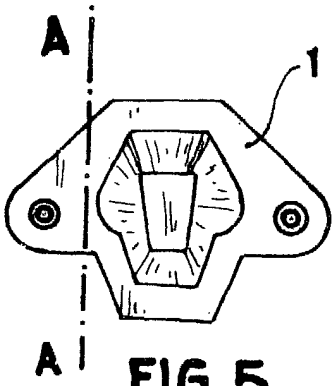

FIG. 5

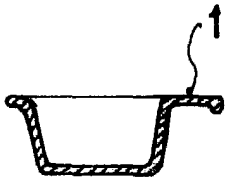

FIG. 6

Madrid, 9 OCT. 1979

P. A.
PEDRO FELIU MAÑÉ
p. p.

Escala variable