AÑO 1958 Expediente núm.

245918

REGISTRO DE LA PROPIEDAD INDUSTRIAL

245918

PATENTE DE INTRODUCCION

MEMORIA DESCRIPTIVA

que se acompaña a la solicitud de

una **PATENTE DE** INTRODUCCION por DIEZ años, en España

a favor de

ETABLISSEMENTS VIVIEN & ANDREZ, , de nacionalidad francesa domiciliado en 42, avenue de Stalingrad ~~calle de~~ Villejuif (Sena), Francia. ~~núm.~~

por:

« UNA BURETA"

Nº 11047

P.- 17.676

31 DIC. 1958

245918

MEMORIA DESCRIPTIVA

para solicitar

P A T E N T E D E I N T R O D U C C I O N

en

E S P A Ñ A

por DIEZ años

a nombre de ETABLISSEMENTS VIVIEN & ANDREZ, entidad francesa, establecida en 42, avenue de Stalingrad, Villejuif (Sena), Francia, por:

"UNA BURETA"

La presente invención tiene por objeto una bureta que permite la emisión por chorro o gota a gota de cualesquiera líquidos incluso corrosivos, con una construcción sencilla y un manejo particularmente cómodo.

La bureta según la invención se caracteriza especialmente por un pico montado orientable en todos los sentidos por rótula o análogo sobre el cuerpo de la bureta. Gracias a esta disposición, se puede fácilmente alimentar de líquido los lugares más inaccesibles.

Según otra característica, la alimentación de líquido del pico está asegurada por expulsión de líquido por medio de

un émbolo a partir de un bloque hueco sumergido en el depósito y que comunica con el líquido contenido en este. Se puede así emitir a voluntad según la presión que se aplica al émbolo, ya sea un chorro, ya sea una salida gota a gota. Además, la construcción así realizada está exenta de juntas, cueros o análogos, lo que permite cargar la bureta con cualquier liquido deseado, corrosivo o no.

Las características y ventajas de la invención resaltarán por lo demás de la descripción que seguirá de una forma de ejecución elegida a título de ejemplo con referencia al dibujo anejo, en el cual:

la figura 1 es una vista en corte longitudinal de una bureta según la invención;

la figura 2 ilustra el funcionamiento de la bureta;

En el modo de realización representado (figuras 1 y 2) una bureta destinada a emitir líquido tiene un depósito cilíndrico 10 y una cubierta 11 roscada en 12 en el extremo superior del depósito, asegurando una junta 13 la estanqueidad. El depósito 10 puede estar realizado ya sea de metal por embutido de una sola pieza sin soldadura, ya sea de materia transparente moldeada, por ejemplo la denominada comercialmente "cristal de choque" cuya composición es acetato de celulosa (de preferencia "Rhodianite S" calidad Q 53).

En este último caso, la materia transparente puede ser de colores variados, de manera que el usuario puede elegir una bureta que contenga un producto determinado por simple comprobación visual del color.

La cubierta 11 tiene un abultamiento interno terrajado 14 en el cual está roscado un tapón horadado de guia 15. A través del tapón está montado de modo corredizo un vásta-

go 16 provisto en su extremo superior de un botón de maniobra 17 y en su extremo inferior de un pistón 18. Este último está montado corredizo en la perforación cilíndrica 19 de un bloque 20 mantenido suspendido en posición fija en el centro y en el extremo inferior del depósito 10 por un tubo 21 de una manera descrita más adelante en detalle.

El émbolo 18 tiene un agujero ciego inferior axial en el cual está alojado un resorte 22 que se apoya contra el fondo del bloque 20 y que tiende a atraer hacia arriba el conjunto émbolo 18-vástago 16. El extremo superior de la perforación 19 está estrechado en 23 y el vástago tiene una barrita diametral saliente 24 de manera que bajo la acción de atracción ascendente del resorte 22, la carrera del conjunto 18-16 esté limitada por tope tanto del émbolo 18 en 23 como de la barrita 24 contra el tapón 15.

Dos agujeros opuestos 25 están practicados en el bloque 20 a una distancia predeterminada por encima del fondo del bloque de manera que hagan comunicar normalmente la perforación 19 con el depósito 10.

Un paso oblicuo 26 está dispuesto en el bloque 20 al lado de la perforación 19 y comunica con el extremo inferior de esta.

El paso 26 tiene en su parte superior una cámara ensanchada 27 en la cual está alojada con una holgura notable una bola 28. El tubo 21, dispuesto en la prolongación del paso 26, está roscado en la cámara 27 y tiene un extremo 29 en forma de ángulo de manera que deje pasar líquido cuando la bola 28 está aplicada contra el extremo 29. Sin embargo la bola está dimensionada de manera que obture el orificio del paso 26 e impida cualquier circulación de líquido en el sentido tubo 21-

paso 26.

El tubo 21 está roscado en una perforación terrajada 30 de la cubierta 11 y está así fijado solidamente a esta cubierta al mismo tiempo que sostiene el bloque 20, el émbolo 18 y el vástago 16.

La perforación 30 comunica con el fondo redondeado y ensanchado de un alvéolo 31 practicado en una protuberancia externa 32 de la cubierta. Un tapón 33, orientado a 45º está roscado en el alvéolo 31 y tiene un agujero axial cilíndrico convenientemente estrechado en sus dos extremos, en el cual está montada una bola 34 de manera que esta es orientable en todas las direcciones a la manera de una rótula o de una junta universal.

La bola 34 es solidaria de un pico 35 acodado por el extremo en 36, y en la figura 1 se ve que la perforación 37 del pico 35 se prolonga en la bola 34 de manera que comunica con el fondo ensanchado del alveolo 31, cualquiera que sea la orientación dada al pico en un campo cónico de gran abertura. Por roscado más o menos acentuado del tapón 33 en el alvéolo 31, se puede regular la dureza de la articulación en 34 de manera que se obtenga la resistencia deseada del pico 35 a los cambios de posición.

Para emitir líquido por el pico 35, se presiona sobre el botón 17. Haciendo esto, el émbolo 18 desciende en el cilindro 19 y luego obtura los agujeros 25. El movimiento de descenso que prosigue expulsa el líquido aprisionado en el fondo del cilindro por el paso 26, la cámara 27, el tubo 21, la perforación 30, el fondo del alvéolo 31 y la perforación 37 del pico 35, cualquiera que sea la orientación dada a este. Según se apriete más o menos fuerte el botón 17, se puede ha-

cer salir un chorro de líquido del pico o por el contrario flujo gota a gota. Cuando se suelta el botón 17, el conjunto vástago 16-émbolo 18 sube a la posición inicial de reposo bajo el efecto del resorte 22, y el fondo del cuerpo 20 se llena automáticamente de líquido para una nueva operación.

Se apreciará que la construcción del bloque 20 es particularmente sencilla y fuerte y está exenta de cualesquiera juntas y cualesquiera válvulas de cuero, de manera que la bureta se puede utilizar para emitir no sólo aceite sino cualquier otro líquido corrosivo o no.

Se observará igualmente que el manejo de la bureta (figura 2) se hace muy cómodo por la orientabilidad en todos los sentidos del pico 35, lo que permite el acceso a los puntos más dificiles de alimentar de líquido.

Naturalmente, la invención no está limitada a la forma de ejecución descrita y representada, sino que abarca todas las variantes en la realización de sus diversos elementos.

N O T A

Los puntos de invención propia, no nueva, pero no establecida, practicada ni divulgada en España, que se presentan para que sean objeto de esta Patente de Introducción, por DIEZ años, son los siguientes:

1º.- Bureta para líquido, caracterizada porque el pico rígido de la bureta está montado orientable en todos los sentidos por rótula o dispositivo análogo sobre el depósito.

2º.- Bureta según la reivindicación 1, caracterizada porque la alimentación de líquido del pico está asegurada por expulsión de líquido por medio de un émbolo a partir de un

bloque hueco sumergido en el depósito y que comunica con el líquido contenido en este.

3º.- Bureta según la reivindicación 2, caracterizada porque una bola de circulación de sentido único está dispuesta en el conducto que une el bloque al pico.

4º.- Bureta según una de las reivindicaciones precedentes caracterizada porque la cuba es de materia transparente.

5º.- Bureta según la reivindicación 4, caracterizada porque la materia transparente de la cuba es acetato de celulosa.

6º.- Una bureta.

Tal y como se ha descrito en la Memoria que antecede, representado en el dibujo que se acompaña, y con los fines que se han especificado.

Esta Memoria consta de seis hojas escritas a máquina por una sola de sus caras.

Madrid, 31 DIC. 1958

P. A.

Alberto de Elzaburu
Gar Peláez

FLM/.

245918

31 DIC

Fig. 1

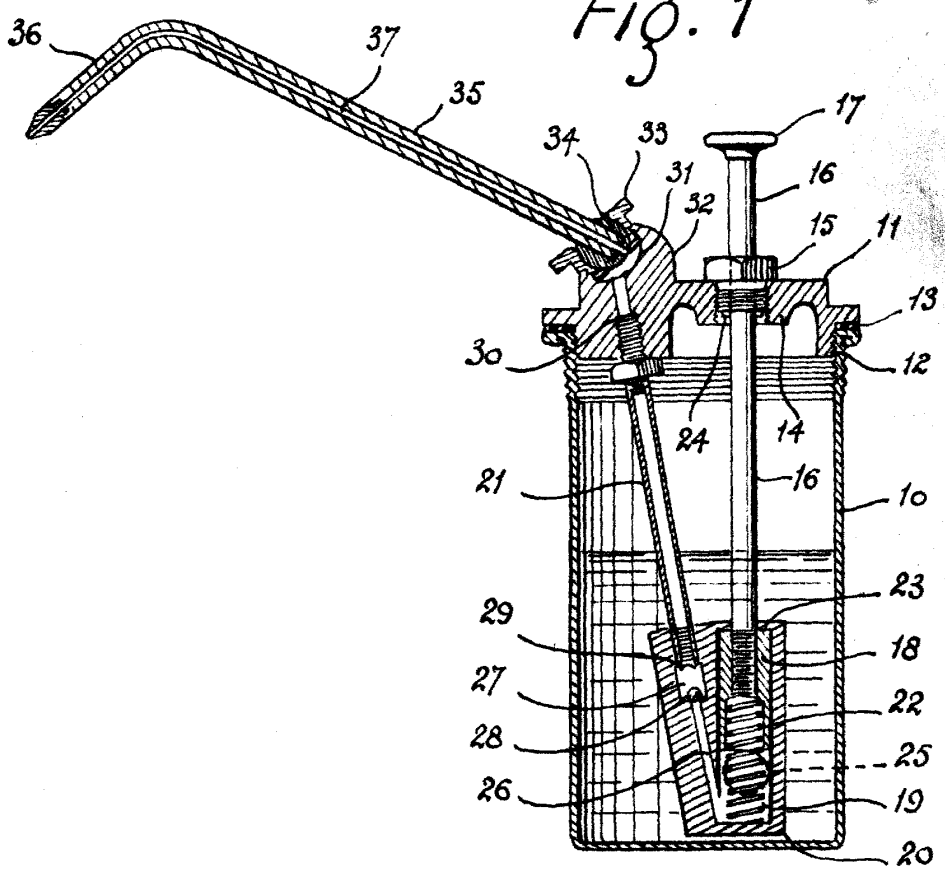
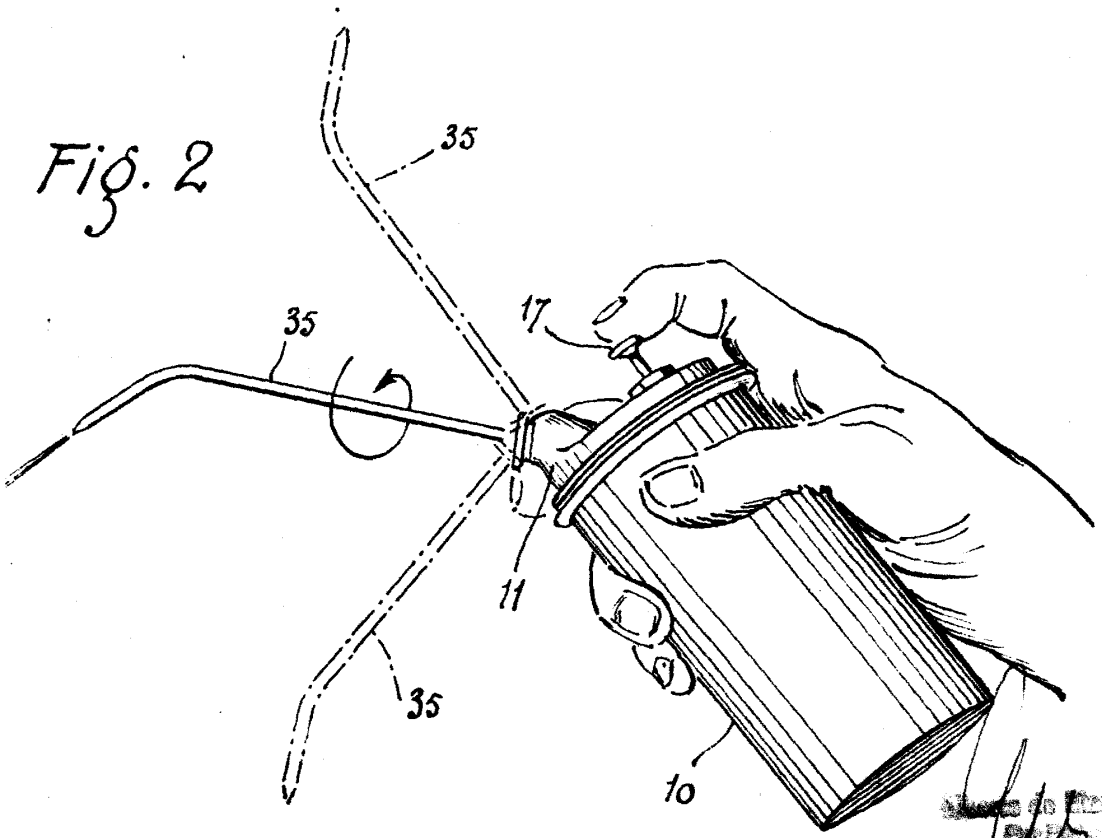
Fig. 2