MINISTERIO DE INDUSTRIA
REGISTRO DE LA PROPIEDAD INDUSTRIAL

ESPAÑA

(19) ES (11) (21) NUMERO 243.961 (10) Y

(22) FECHA DE PRESENTACION 31 Marzo 1.978

MODELO DE UTILIDAD

16 ENE. 1980

(30) PRIORIDADES:

(31) NUMERO	(32) FECHA	(33) PAIS
13913/77	1 de Abril de 1.977	GRAN BRETAÑA

(47) FECHA DE PUBLICIDAD

(51) CLASIFICACION INTERNACIONAL

B65H 75/02

(54) TITULO DE LA INVENCION

"CARRETE DE ALMACENAMIENTO DE MATERIAL FILAMENTOSO"

(71) SOLICITANTE (S)

BEKAERT COCKERILL

DOMICILIO DEL SOLICITANTE

HEMIKSEM (Bélgica)

(72) INVENTOR (ES)

Guido Van de Loock

(73) TITULAR (ES)

BEKAERT COCKERILL

(74) REPRESENTANTE

VICTOR GIL VEGA

MEMORIA DESCRIPTIVA

El registro del Modelo de Utilidad que se solicita tiene por objeto garantizar la explotación exclusiva en todo el territorio nacional y sus posesiones de un carrete de almacenamiento de material filamentoso, conforme se describe a continuación y se representa gráficamente en los adjuntos dibujos, a título de ejemplo.

La presente invención se relaciona con carretes para el almacenamiento de material filamentoso, por ejemplo alambre, y constituye una mejora o modificación de la invención objeto de la solicitud de patente española nº 448.108, del mismo solicitante.

Nuestra citada solicitud de patente se relaciona con un carrete para el almacenamiento de material filamentoso, que comprende una serie de elementos, cada uno de ellos construído de una sola pieza de alambre doblada para formar un sector del carrete y todos ellos unidos entre sí en una disposición circular. En una versión, esta solicitud describe un carrete en el que las porciones radialmente más internas de algunos por lo menos de los elementos están aseguradas a un par de anillas de apoyo centrales para el carrete.

De acuerdo con la presente invención, se proporciona un carrete para el almacenamiento de material filamentoso, que comprende una serie de elementos, cada uno de ellos construído de una sola pieza de alambre doblada para formar un sector del carrete y todos ellos asegurados entre sí en una disposición circular, en la que cada elemento tiene dos porciones marginales inter-

nas axialmente espaciadas y circunferencialmente extendidas en sus zonas radialmente más internas, cooperando todas las citadas porciones marginales internas de los respectivos elementos para definir dos anillas de apoyo axialmente espaciadas para montar el carrete en un árbol.

Se apreciará que tal disposición presenta la ventaja de que todos los elementos pueden interconectarse mediante soldadura por puntos, particularmente en las zonas de los mismos en las que el material filamentoso es enrollado. El carrete puede formarse de manera que ningún extremo cortado de alambre o rebabas de soldadura, tales como las producidas por la soldadura por puntos, queden situados donde pudieran causar daño a un usuario o al material a almacenar en el carrete.

Seguidamente se describirán algunas versiones de la invención, sólo a modo de ejemplos, con referencia a los adjuntos dibujos, en los cuales:

La figura 1 es una vista en perspectiva de un elemento de carrete construído a partir de un solo segmento de alambre.

La figura 2 es un alzado lateral de un carrete construído con una serie de elementos como el de la figura 1.

La figura 3 es una sección transversal por la línea III-III de la figura 2.

La figura 4 es una vista similar a la figura 1 que muestra otra versión del elemento de carrete; y

La figura 5 es una vista en sección transversal similar a la figura 3, de un carrete construído

con los elementos de la figura 4.

La figura 1 muestra un elemento tridimensional 1, construído de una sola pieza de alambre metálico. Tal elemento tiene dos porciones marginales arqueadas 2a y 2b dispuestas una al lado de la otra y que, en el carrete construído, forman porciones de los bordes del mismo. Cada porción marginal o borde 2a y 2b tiene un miembro lateral (3a y 3b respectivamente) que se extiende, en el carrete construído, radialmente hacia dentro; un miembro transversal 4 que, en la práctica servirá de apoyo al material filamentoso a enrollar en el carrete, se extiende entre los miembros laterales. En los otros extremos de las porciones marginales hay unos miembros laterales más largos 5a y 5b que se extienden también radialmente hacia dentro, con un ángulo de 45° respecto a los miembros laterales 3a y 3b. Desde los extremos radialmente internos de los miembros laterales 5a y 5b se extienden sendas porciones marginales internas arqueadas 6a y 6b, en general paralelas a las porciones marginales 2a y 2b y que terminan en unos talones radialmente extendidos hacia fuera 7a y 7b, colineales con los miembros laterales 3a y 3b respectivamente.

El elemento 1 puede construirse convenientemente doblando un lazo de alambre plano en forma de U.

Las figuras 2 y 3 muestran un carrete construído con ocho elementos 1 unidos entre sí en una disposición circular. Los bordes del carrete, formados por porciones marginales arqueadas 2a y 2b, son circulares; si se desea, pueden usarse elementos dotados de porciones marginales rectas, formándose así un carrete poligonal.

El miembro lateral 5a de cada elemento se une mediante soldaduras 8a y 9a a los miembros laterales 3a y mediante una sldadura 10a al talón 7a de un miembro adyacente. Las soldaduras 8a y 9a se realizan preferiblemente por puntos, para reducir al mínimo la posibilidad de daño al material almacenado en el carrete. Los miembros laterales 5b y 3b, así como los talones 7b, están análogamente unidos. Así, en el carrete completado, los miembros transversales 4 forman una anilla de miembros alrededor de la cual puede enrollarse el material filamentoso. Las porciones marginales internas 6a (y análogamente las porciones 6b) forman conjuntamente sendas anillas contínuas 11a, constituyendo las dos anillas un soporte central para el montaje del carrete en un árbol.

El elemento mostrado en la figura 4 es similar al de la figura 1 (usándose números de referencia análogos para partes similares), pero los talones 7a y 7b tienen porciones axialmente extendidas 12a y 12b que están soldadas al tope entre sí, como se ve en 13, para formar otro miembro transversal 12. Tal elemento puede formarse convenientemente doblando un lazo de alambre rectangular inicialmente plano.

En la figura 5 se muestra un carrete construído de ocho elementos como los ilustrados en la figura 4; se apreciará que los miembros transversales 12 proporcionan una rigidez adicional a la estructura, particularmente en la zona de las anillas de soporte.

Los materiales, forma, tamaño y disposición de los elementos que componen este CARRETE, serán susceptibles de variación, siempre que ello no altere el es-

píritu del invento.

La forma en que está redactada esta memoria, debe tomarse en sentido amplio, no limitativo.

REIVINDICACIONES

Se reivindica como de propia y nueva invención, a favor de BECKAERT COCKERILL, con domicilio en Hemiksem (Bélgica), lo especificado en las siguientes reivindicaciones:

1ª.- Carrete de almacenamiento de material filamentoso, que comprende una serie de elementos, cada uno de ellos construído de una sola pieza de alambre doblada para formar un sector del carrete y todos ellos asegurados entre sí en una disposición circular, caracterizado en que cada elemento tiene dos porciones marginales internas axialmente espaciadas y circunferencialmente extendidas en sus zonas radialmente más internas, cooperando todas las citadas porciones marginales internas de los respectivos elementos para definir dos anillas axialmente espaciadas que sirven de apoyo para montar el carrete en un árbol.

2ª.- Carrete de almacenamiento de material filamentoso, según la reivindicación 1ª, en el que cada elemento está formado para proporcionar dos porciones mutuamente opuestas de respectivos bordes del carrete, extendiéndose unos primeros y segundos miembros laterales radialmente hacia dentro desde sendos extremos de cada porción marginal, y un miembro transversal axialmente extendido entre los primeros miembros laterales para formar un miembro de soporte del material filamentoso, caracterizado en que las porciones marginales internas se extienden desde los extremos radialmente más internos de los segundos miembros laterales.

3ª.- Carrete de almacenamiento de material fila-

mentoso, según la reivindicación 2ª, caracterizado en que cada porción marginal interna tiene, en su extremo alejado de su respectivo segundo miembro lateral, un talón radialmente extendido hacia fuera, asegurándose cada talón al segundo miembro lateral de un elemento adyacente, con lo que las porciones marginales internas quedan unidas entre sí definiendo dichas anillas.

4ª.- Carrete de almacenamiento de material filamentoso, según la reivindicación 3ª, caracterizado en que cada elemento incluye otro miembro transversal extendido entre los extremos radialmente externos de los talones de tal elemento.

5ª.- "CARRETE DE ALMACENAMIENTO DE MATERIAL FILAMENTOSO".

Tal y como se deja descrito en la memoria precedente, que consta de ocho hojas foliadas y mecanografiadas por una sola de sus caras, y planos de forma y tamaño reglamentarios.

Madrid, 31 de Marzo de 1978

P.A. de BECKAERT COCKERILL

Víctor Gil Vega

FIG.1.

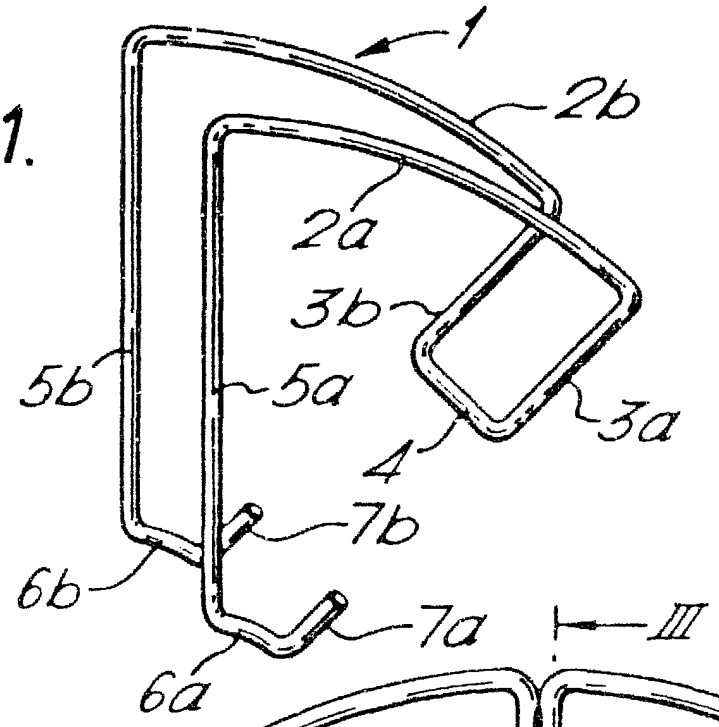

FIG.2.

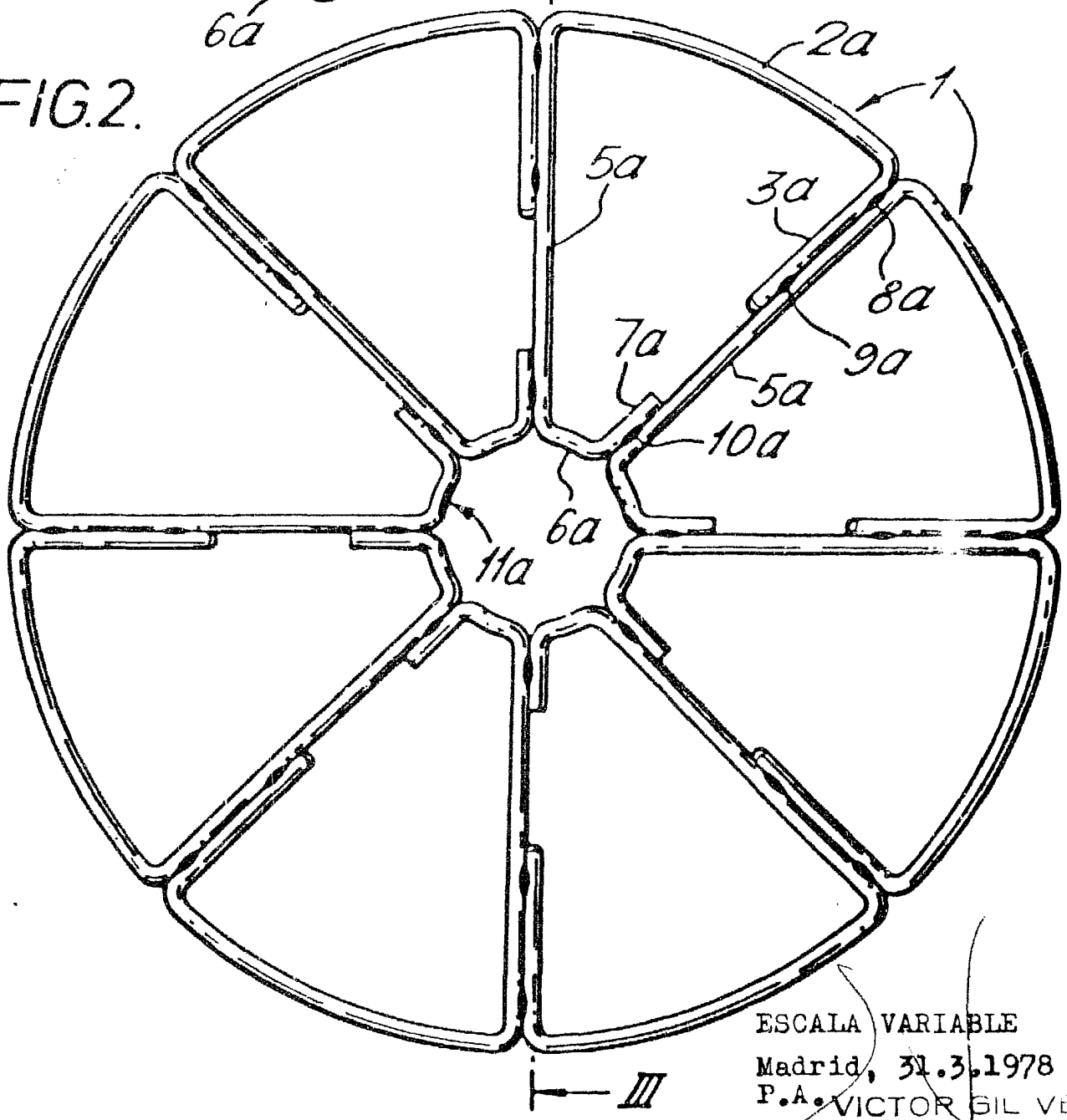

ESCALA VARIABLE

Madrid, 31.3.1978

P.A. VICTOR GIL VEGA

por poder

FIG.3.

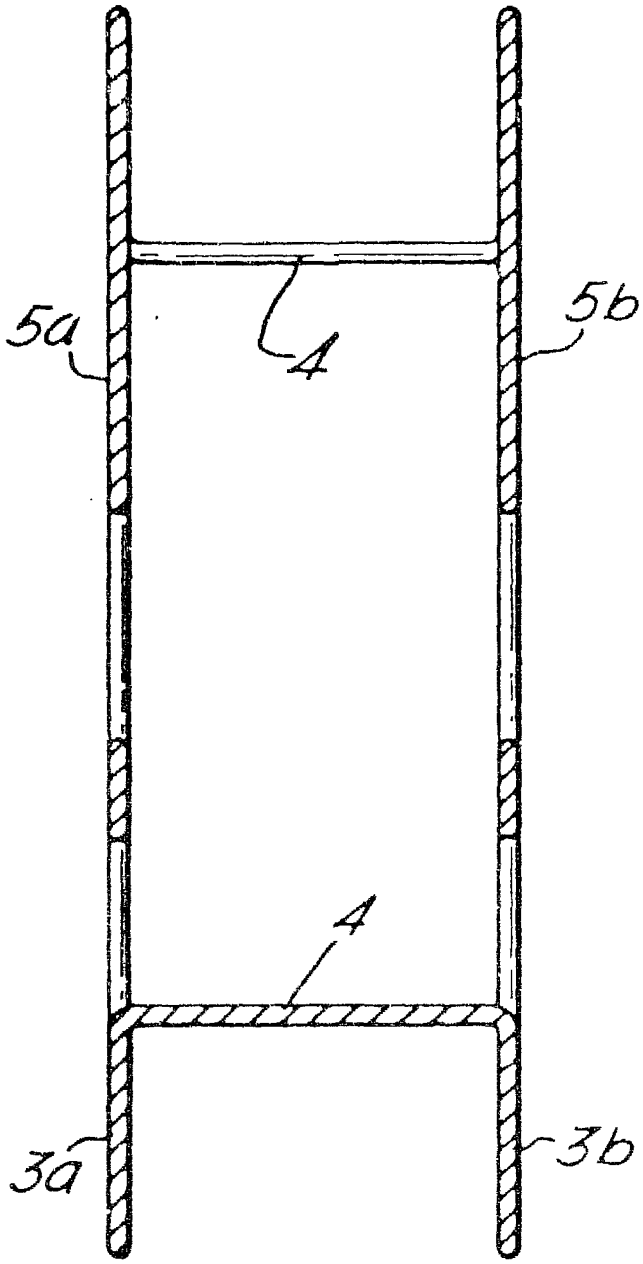

FIG.4.

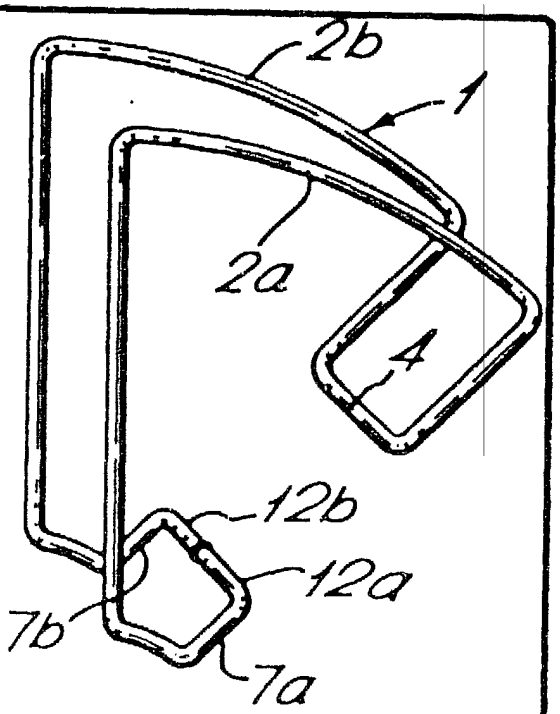

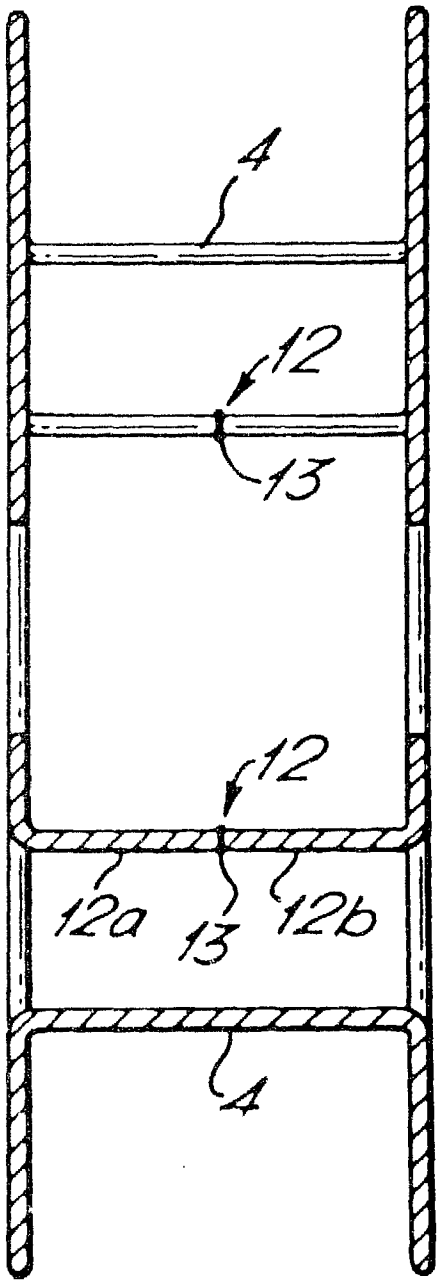

ESCALA VARIABLE

Madrid, 31.3.1978
P.A.
VICTOR GIL VEGA
por poder

FIG.5.