MINISTERIO DE INDUSTRIA Y ENERGIA

Registro de la Propiedad Industrial

ESPAÑA

(19) ES (11) (21) NUMERO (10) Y

(22) FECHA DE PRESENTACION 9 FEB 1979

MODELO DE UTILIDAD

Concedido el Registro de acuerdo con los datos que figuran en la presente descripción y según el contenido de la Memoria adjunta.

(30) PRIORIDADES:

(31) NUMERO (32) FECHA (33) PAIS

(47) FECHA DE PUBLICIDAD

(51) CLASIFICACION INTERNACIONAL

(54) TITULO DE LA INVENCION

"DISPOSITIVO PRESENTADOR"

(71) SOLICITANTE (S)

GRAFOPACK, S. A.

DOMICILIO DEL SOLICITANTE

Odena (Barcelona) Carretera N-II, Km. 560

(72) INVENTOR (ES)

(73) TITULAR (ES)

(74) REPRESENTANTE

Don Ignacio PONTI GRAU

La presente invención hace referencia a un dispositivo presentador que es muy ventajoso con respecto a los del tipo que comprenden un cajetín transparente moldeado en forma de cubeta invertida sobre una lámina de base porque es posible obtener su apertura y cierre con facilidad sin tener que recurrir para lo primero a la rotura del cajetín o de la lámina, lo que, como es sabido, es engorroso y determina la inutilización del dispositivo después de la apertura.

En esencia, el dispositivo presentador objeto del presente modelo de utilidad se caracteriza por el hecho de que el cajetín presenta en torno a su boca una expansión plana formada por la propia lámina constitutiva del cajetín y que por una zona bordeante de sus tramos laterales y de uno de sus tramos extremos se halla fijada alrededor de los bordes de una ventana prevista en la lámina de base y cuyo contorno coincide con el de la boca del cajetín, quedando entre los bordes la expansión fijados a la lámina de base y la boca del cajetín una zona separada de la lámina y que define un espacio de encaje y guía para los bordes laterales y un borde extremo de una placa corrediza que constituye una tapa para obtener el cierre y la apertura del cajetín.

En la forma de realización preferente del dispositivo presentador, la lámina de base y la tapa están provistas de sendos orificios que coinciden en la posición de cierre de la tapa para la suspensión del dispositivo en un paramento.

Para facilitar la explicación más detallada y la comprensión de lo expuesto, se acompañan unos dibujos en los que se ha representado un caso práctico de realización de un dispositivo presentador de las características indicadas, que se cita sólo a título de ejemplo no limitativo del alcance de la invención.

En dichos dibujos: la figura 1 es una vista de despiece del dispositivo; la figura 2 permite apreciar como se realiza el cierre del dispositivo; la figura 3 muestra el dispositivo cerrado; la figura 4 ilustra el dispositivo asimismo cerrado en sección longitudinal; y la figura 5 lo representa en igual condición en sección transversal.

Con relación a las figuras, dicho dispositivo presentador consta de un cajetín transparente a modo de cubeta -1- que presenta en torno a su boca una expansión plana formada por la misma lámina de la que esta hecho el cajetín el cual se obtiene por moldeo de un material plástico conveniente.

El dispositivo comprende una lámina rígida -2- provista de una ventana -3- alrededor de la cual está aplicada la expansión de la boca del cajetín, que por una zona de borde de sus tramos laterales -1a- y -1b- y de un tramo extremo -1c- está fijada a dicha lámina de manera que entre los bordes fijados de la expansión y la lámina queda una separación, coincidiendo el contorno de la boca del cajetín con el contorno de la ventana -3-.

Asimismo comprende el dispositivo una placa -4- que es introducible, como se aprecia en la figura 2, por el

tramo de la expansión de la boca del cajetín no fijado a la lámina -2-, en dicha separación por cuyos tramos laterales están guiados los bordes laterales de la indicada placa -4- de manera que la misma es deslizante hasta que por su extremo introducido encaja en el tramo extremo inferior de la citada separación, con lo cual la ventana -3- queda obturada y por tanto resulta cerrado el cajetín -1- que con la placa -4- forma un alojamiento para la contención de los artículos -5- a presentar que se hacen visibles por efecto de la transparencia del cajetín.

La lámina -2- está provista junto a su borde superior de un orificio -6- con el cual en la posición de cierre de la placa -4- coincide otro orificio -7- de la última con el fin de suspender el dispositivo presentador en un paramento.

Como se comprende, la tapa corrediza constituída por la placa -4- es extraíble mediante una simple tracción que provoca su deslizamiento con objeto de abrir el cajetín para colocar o retirar los artículos -5- que se presentan.

Como es de ver, el dispositivo es muy práctico porque puede ser manejado con facilidad, tanto para efectuar el cierre como la apertura. El dispositivo después de la apertura se conserva intacto por lo que puede ser empleado numerosas veces durante la utilización de los artículos -5-.

Por lo demás, debe señalarse que serán independientes del objeto de la invención las formas, tamaños y materiales de los componentes del dispositivo presentado descrito y, en general, todo cuanto no altere su esencialidad.

- . -

R E I V I N D I C A C I O N E S

1. Dispositivo presentador, del tipo que comprende un cajetín transparente a modo de cubeta invertida fijado sobre una lámina de base, caracterizado porque el cajetín presenta en torno a su boca una expansión plana formada por la propia lámina que constituye el cajetín y que por una zona que bordea sus tramos laterales y un tramo extremo se halla fijada alrededor de los bordes de una ventana prevista en la lámina de base y cuyo contorno coincide con el contorno de la boca del cajetín, quedando entre los bordes de la expansión fijados a la lámina y la boca del cajetín una zona separada de la lámina y que determina un espacio de guía y encaje para los bordes laterales y un borde extremo de una placa corrediza que constituye una tapa para obtener el cierre y la apertura del cajetín.

2. Dispositivo presentador, según la reivindicación anterior, caracterizado porque la lámina de base y la tapa están provistas de sendos orificios que coinciden en la posición de cierre de la tapa para la suspensión del dispositivo en un paramento.

3. Dispositivo presentador.

La presente memoria descriptiva consta de cinco hojas foliadas escritas a máquina por una sola cara.

Barcelona, 10 de enero de 1979

GRAFOPACK, S. A.

p. a.

29.181/2

FIG. 1

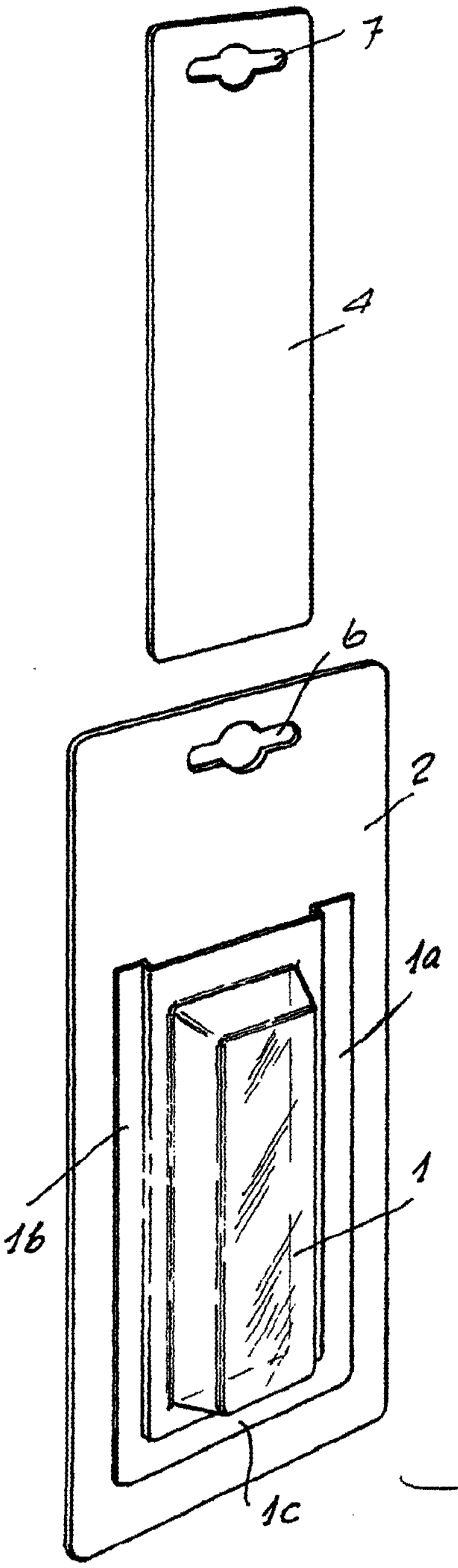

FIG. 2

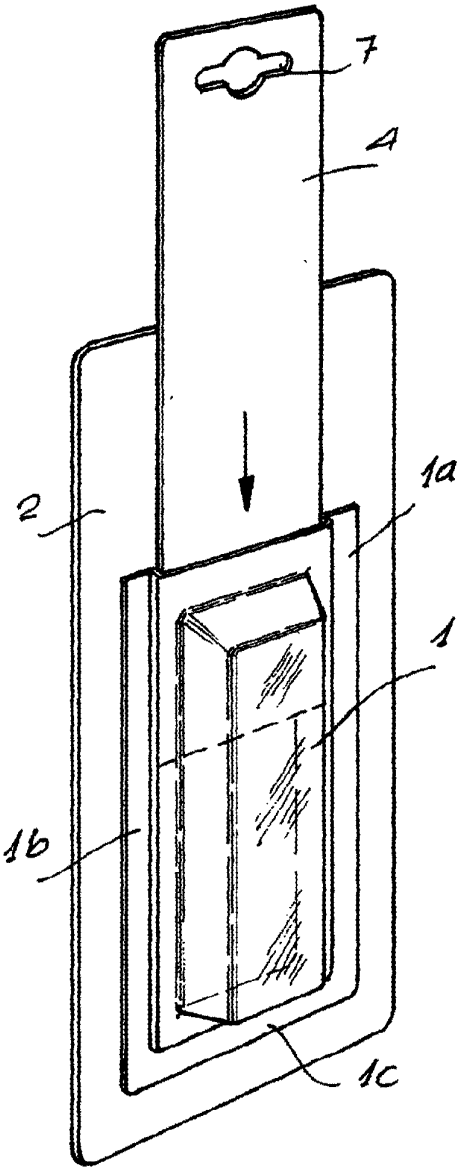

NBarcelona,
p.a.

FIG. 3

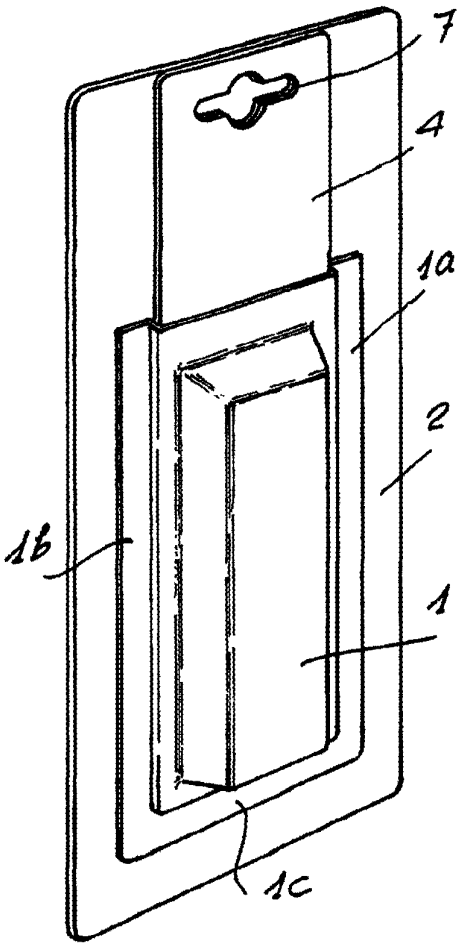

FIG. 4

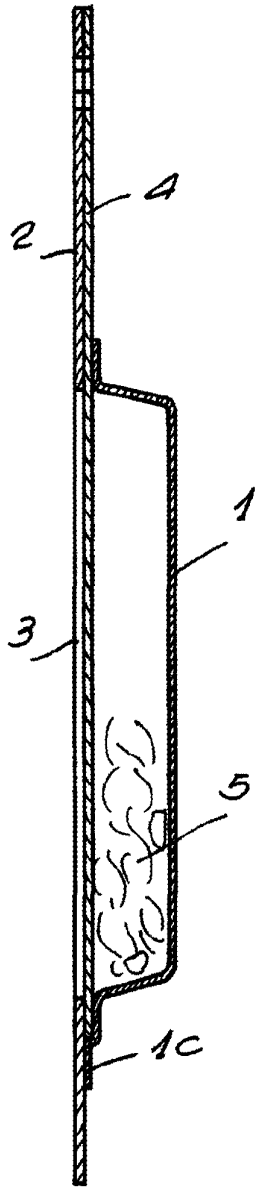

FIG. 5

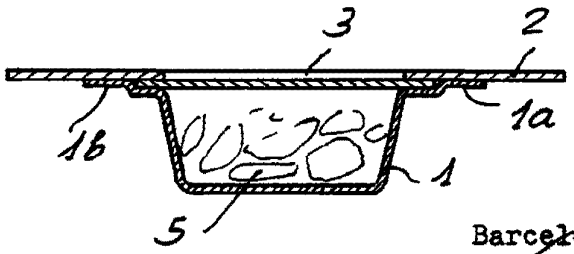

Barcelona, 10 ENE. 1973

p.a.

29.181/2