MINISTERIO DE INDUSTRIA Y ENERGIA
Registro de la Propiedad Industrial

ESPAÑA

(19) ES (11) (21) NUMERO 240574 (10) Y

(22) FECHA DE PRESENTACION

CADUCADO

MODELO DE UTILIDAD

Concedido al Registro de acuerdo con los datos que figuran en la presente descripción y según el contenido de la Memoria adjunta.

(30) PRIORIDADES:
(31) NUMERO (32) FECHA (33) PAIS

(47) FECHA DE PUBLICIDAD

(51) CLASIFICACION INTERNACIONAL
B65D

(54) TITULO DE LA INVENCION

" NUCLEO SOPORTE PARA ARROLLAMIENTO DE ELEMENTOS LAMINARES ".

(71) SOLICITANTE (S)

D. Valentin CODINA SIMO

DOMICILIO DEL SOLICITANTE

SABADELL (Barcelona) - Aquisgrán, 13

(72) INVENTOR (ES)

el propio solicitante

(73) TITULAR (ES)

(74) REPRESENTANTE

Dª. Matilde LLORT Geronés

UNE A-4 MOD. 5204

UTILICESE COMO PRIMERA PAGINA DE LA MEMORIA

El presente Modelo de Utilidad se refiere a un núcleo soporte para arrollamiento de elementos laminares especialmente usados como plegadores de piezas de tela.

Hasta el presente, para tener una adecuada presentación en los núcleos de elementos laminares, era preciso o bien hacer todo el núcleo de un materiel de presentación adecuado, o bien efectuar manualmente la inmersión de los extremos del núcleo en una sustancia fluida que, de esta manera y forma, recubría los extremos exteriores, interiores y el canto del núcleo. El primer sistema resulta caro por precisar la utilización de un material de buena calidad para la totalidad del núcleo, mientras que el segundo sistema resulta caro por la mano de obra.

En cambio con el presente Modelo se consigue la adecuada presentación embelleciendo los terminales del núcleo compatible con el bajo costo que debe tener un núcleo de plegador.

El núcleo está caracterizado porque los extremos del mismo presentan su superficie exterior con un recubrimiento de tinta grasa o anilina de reducido espesor, efectuado por impresión, que da un acabado adecuado a las partes visibles.

La zona central del núcleo que queda sin recubrir es menor que el ancho mínimo del elemento laminar a enrollar, con lo que se evita que se vea exteriormente la superficie bruta sin recubrir del núcleo.

La impresión sólo afecta a la superficie exterior, no aplicándose al canto del testero o a la superficie interior del núcleo si este es hueco.

De esta forma se consiguen núcleos de adecuada presentación para las tiendas de téjidos.

La impresión del recubrimiento de tinta se mecaniza al efectuarlo sobre los núcleos fabricados normalmen cilíndricos a los cuales, mediante rodillos giratorios inmersos en parte en una cubeta de tinta o similar, se les aplica tangencialmente el recubrimiento.

En la hoja gráfica adjunta y a título de ejemplo se representa un caso de realización práctica del núcleo soporte para el arrollamiento de elementos laminares, objeto del presente Modelo de Utilidad.

La figura 1 representa la vista en perspectiva del núcleo soporte, mientras que la figura 2 representa un corte medio del terminal del núcleo.

Siguiendo los dibujos se advierte el núcleo tubular generalmente de cartón de superficie exterior -1- de deficiente presentación. Las zonas extremas del núcleo tubular reciben un recubrimiento de acabado -2- que deja sin recubrir una longitud central del tubo, siempre menor que el ancho del elemento laminar a enrollar. De esta forma, con las piezas arrolladas, se veran sobresalir exteriormente los extremos -2- recubiertos del núcleo soporte, con lo cual se conseguirá una adecuada presentación que es tan importante en las tiendas de ropas

55 y similares. Este recubrimiento por simple impresión solo se extiende a la superficie exterior visible, ya que se aplica por roce tangencial con un rodillo de impre-- sión. De esta forma la superficie interna -3- y el canto -4- del testero del núcleo tubular no quedan recu- - 60 biertos.

Se fabricará el núcleo soporte para arrollamiento de elementos laminares reivindicado con los materiales apropiados a sus elementos componentes, pudiendo variar su forma, acabado, dimensiones y cuantos detalles no al- 65 teren, cambien ó modifiquen su esencialidad.

- R E I V I N D I C A C I O N E S -

1ª.- Núcleo soporte para arrollamiento de elementos laminares, caracterizado porque los extremos del mismo presentan su superficie exterior con una impresión a base de tintas grasas o simplemente anilinas de reducido espesor, que da un acabado adecuado a las partes visibles.

2ª.- Núcleo soporte para arrollamiento de elementos laminares, según reivindicación primera, caracterizado -- porque la zona central del núcleo que queda sin recubrir es menor que el ancho mínimo del elemento laminar a enrrollar con lo que se evita que se vea exteriormente la superficie bruta sin recubrir del núcleo.

3ª.- Núcleo soporte para arrollamiento de elementos laminares, según reivindicaciones anteriores, caracterizado porque la impresión del recubrimiento se efectua mediante rodillos giratorios inmersos en parte en una cubeta de tinta o similar, que aplican la tinta tangencialmente a los extremos del núcleo.

4ª.- Núcleo soporte para arrollamiento de elementos laminares.

Consta la presente memoria descriptiva de cinco hojas - foliadas y escritas por una sola cara.

Barcelona, 18 de Diciembre de 1.978

P. A.

M. LLORT

D. VALENTIN CODINA SIMO.

HOJA UNICA

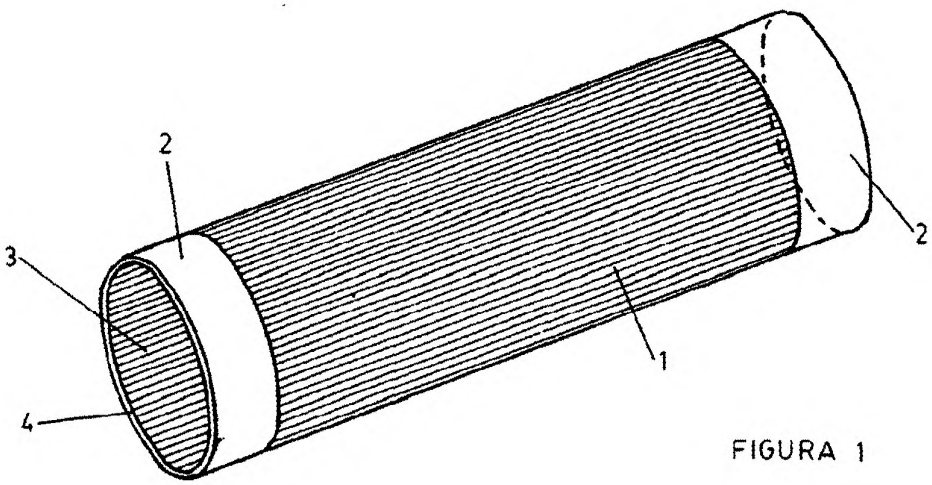

FIGURA 1

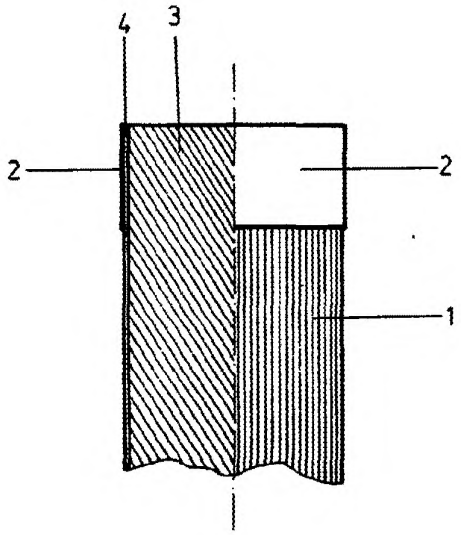

FIGURA 2

BARCELONA 18 DE Diciembre DE 1978

P. A

M. LLORT

ESCALA VARIABLE