MINISTERIO DE INDUSTRIA Y ENERGIA

Registro de la Propiedad Industrial

ESPAÑA

(19) ES (11) NUMERO 239 035 (10) Y

(22) FECHA DE PRESENTACION 11 OCT. 1978

MODELO DE UTILIDAD

(30) PRIORIDADES:

(31) NUMERO (32) FECHA (33) PAIS

(47) FECHA DE PUBLICIDAD

(51) CLASIFICACION INTERNACIONAL

F21M

(54) TITULO DE LA INVENCION

"FARO PERFECCIONADO PARA VEHICULOS AUTOMOVILES".

(71) SOLICITANTE (S)

D. Emilio ECHEVERRIA Quintana.

DOMICILIO DEL SOLICITANTE

BARCELONA - Lauria, 36

(72) INVENTOR (ES)

(73) TITULAR (ES)

(74) REPRESENTANTE

D. Alfonso Durán Olivella.

UNE A-4 MOD. 3204

UTILICESE COMO PRIMERA PAGINA DE LA MEMORIA

MEMORIA DESCRIPTIVA

La presente memoria descriptiva y los dibujos complementarios adjuntos hacen referencia a un faro perfeccionado para vehículos automóviles, destinado a conseguir, en las mejores condiciones de seguridad y eficacia, la proyección de un haz luminoso para el necesario alumbrado direccional, en sus diversas modalidades de posición o situación, cruce y carretera.

Este nuevo faro para vehículos automóviles comprende un bloque óptico cerrado, integrado por una parábola especular y un cristal delantero, con medios adecuados para la disposición de una lámpara de incandescencia, quedando retenido dicho bloque óptico en una cazoleta, alojable en una cavidad prevista el efecto en la parte delantera de la carrocería del vehículo, con interposición de un cerquillo, destinado a facilitar la sujeción y fijación del conjunto.

El objeto del presente Modelo de Utilidad es el cerquillo de retención del bloque óptico, en el que inciden los elementos de regulación angular del correspondiente haz luminoso, en orden a posibilitar su perfecta alineación, sin que para tal operación tenga que procederse al desmontado del proyector.

Para una mejor comprensión de las características generales que concurren en este faro perfeccionado para vehículos automóviles, se acompañan a la presente memoria unos dibujos descriptivos, en los que se ha representado un caso práctico de realización del mismo, según

los principios de las reivindicaciones, con la particularidad de que las figuras diseñadas deberán ser observadas en sentido amplio y general, y sin carácter restrictivo alguno, dada su condición meramente informativa.

En los dibujos:

La figura 1 es una representación, vista en planta, del faro perfeccionado para vehículos automóviles, objeto del presente Modelo de Utilidad.

La figura 2 es una representación, vista en sección según el plano II-II y situada en correspondencia con la proyección anterior, del propio faro.

La figura 3 es una representación, vista en sección según el plano III-III, de este faro perfeccionado para vehículos automóviles.

La figura 4 es una representación, vista en sección según el plano IV-IV, relativa a un detalle parcial de este faro.

Al objeto de facilitar la localización de las distintas partes constitutivas en este faro perfeccionado para vehículos automóviles, se han situado números en las figuras, relacionados con las descripciones que se realizan a continuación.

Este faro comprende la cazoleta -1-, alojable en una cavidad prevista en la carrocería del vehículo, con interposición del cerquillo -2-, el aro -3- comportando el cristal delantero -4-, componente del bloque óptico en cuyo interior se configura la parábola especular, facilitándose el montaje por medio de la pieza -5-,

unida al cerquillo -2- por el remache -6-, de la que deriva el saliente -7-, definiendo en su zona final el entrante -8-, capaz de conseguir la retención del bloque óptico, por inserción de -9-.

El resorte -10- define, en su parte central, el doble bucle -11-, teniendo uno de sus extremos -12- sujeto por la pieza metálica -13-, solidaria de -2-, mientras que el otro extremo del resorte forma la ondulación -14- y la terminación -15-, que establecen la retención del bloque óptico a través de las pestañas -16-.

Los tornillos -17- posibilitan la correcta alineación del haz luminoso procedente del faro, insertándose y afianzándose en los taladros previstos en las piezas laminares -18-, derivadas del contorno del aro -3-, interfiriendo sus extremos -19- en unas zonas del cerquillo -2-, delimitadas por unas expansiones -20- en forma de C.

Todo cuanto no afecte, altere, cambie o modifique la esencia del faro descrito, será variable a los efectos del actual Modelo.

N O T A.

Se reivindica como objeto de este registro por Modelo de Utilidad:

1.- Faro perfeccionado para vehículos automóviles, del tipo de los que comprenden un bloque óptico cerrado, integrado por una parábola especular y un cristal delantero, quedando dispuesto dicho bloque óptico en una cazoleta, alojable en una cavidad prevista en la carrocería del vehículo, caracterizado esencialmente por el hecho de comprender un cerquillo, interpuesto entre el bloque óptico y la carrocería del vehículo, comportando una pinza de sujeción de estructura filar y una pieza laminar rígida, acodada en ángulo recto, definiendo en su porción saliente un entrante, para la inserción y retención de una pestaña derivada del bloque óptico.

2.- Faro perfeccionado para vehículos automóviles, según la reivindicación anterior, caracterizado por el hecho de que el cerquillo presenta por lo menos dos zonas delimitadas por sendas expansiones en forma de C, destinadas a recibir los extremos de unos tornillos de regulación angular del conjunto, insertos y afianzados en unos salientes laminares, previstos en el contorno del bloque óptico, con sus cabezas accesibles y practicables exteriormente.

Sean cuales fueren las circunstancias que concurran en la esencialidad del Modelo de Utilidad definido en las anteriores reivindicaciones, cuyo objeto es:

3.- "FARO PERFECCIONADO PARA VEHICULOS AUTOMÓ-

VILES".

Consta la presente memoria de seis hojas foliadas, mecanografiadas por una sola cara y de los dibujos unidos a la misma.

Barcelona, 11 OCT. 1978

P.A. de D. Emilio ECHEVERRIA Quintana.

ALFONSO DURÁN
p. p.

Fdo.: Luis A. Durán Moya

DV/pv.

D. EMILIO ECHEVERRÍA QUINTANA

2 HOJAS
HOJA Nº1

26 10-1978 BKG1-01 38 26 10-1978

FIG.1

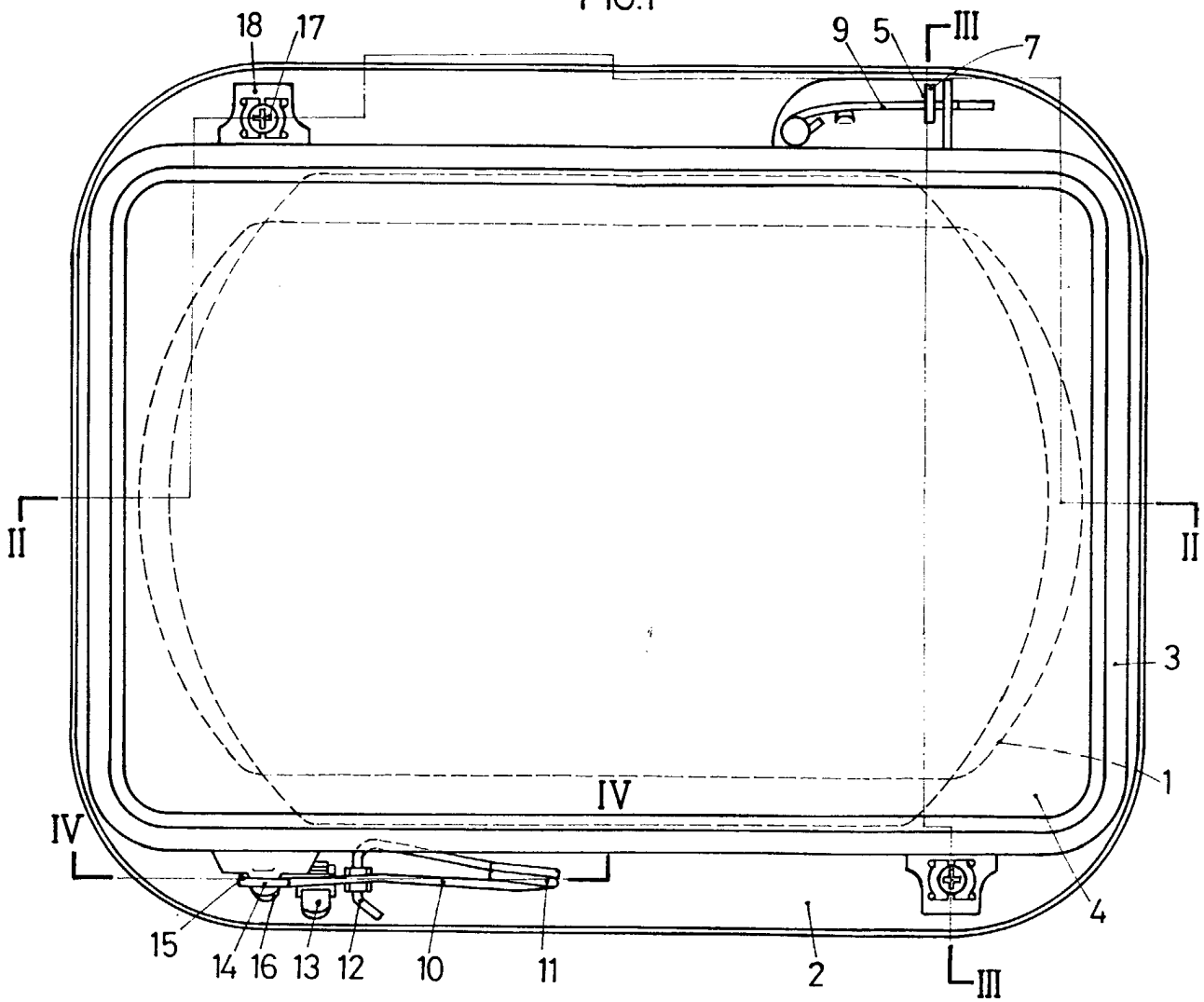

FIG.3

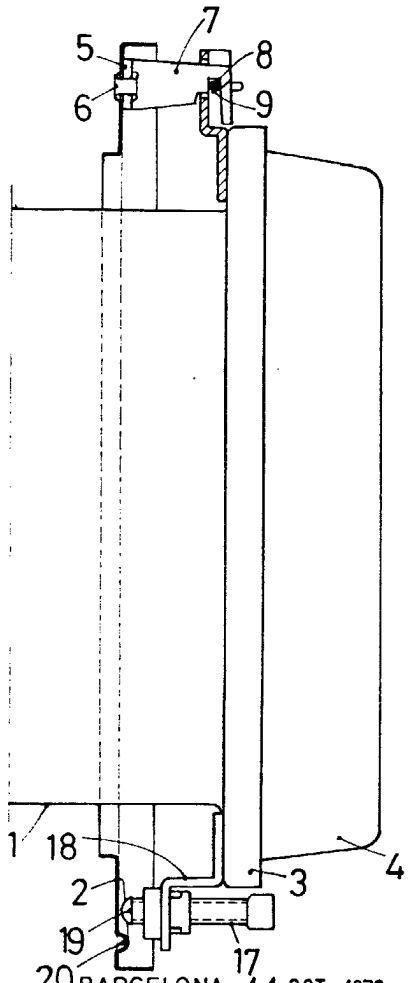

BARCELONA, 11 OCT. 1978
P.A. ALFONSO DURÁN
P. P.

Fdo.: Luis A. Durán Moyal

ESCALA VARIABLE

26 10-1978 26 10-1978 26 10-1978

FIG.2

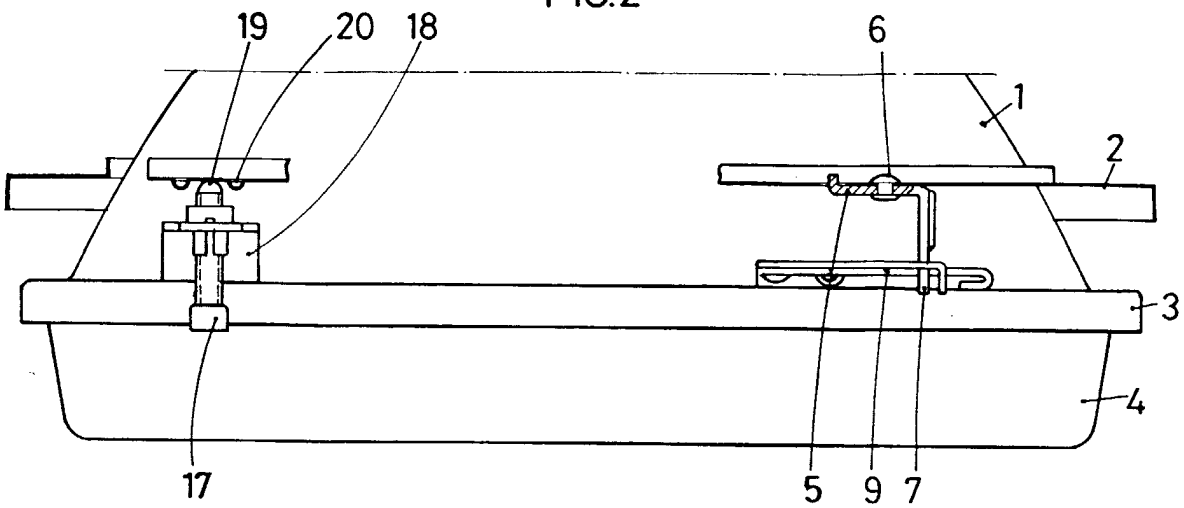

FIG.4

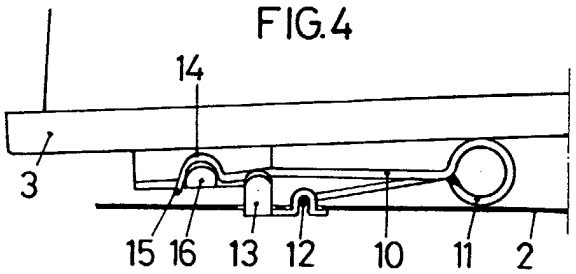

BARCELONA, 11 OCT. 1978
P.A. ALFONSO DURÁN
p. p.

Fdo.: Luis A. Durán Moyd

ESCALA VARIABLE