MINISTERIO DE INDUSTRIA
REGISTRO DE LA PROPIEDAD INDUSTRIAL

ESPAÑA

(19) ES (11) (21) NUMERO (10) Y

(22) FECHA DE PRESENTACION

233576

MODELO DE UTILIDAD

(30) PRIORIDADES:
(31) NUMERO (32) FECHA (33) PAIS

(47) FECHA DE PUBLICIDAD

(51) CLASIFICACION INTERNACIONAL

(54) TITULO DE LA INVENCION

"PIEZA DE GUIA PARA REVESTIMIENTOS"

(71) SOLICITANTE (S)

D. JOSE Y D. ANGEL PONZ PODEROS

DOMICILIO DEL SOLICITANTE

Camino de Caballos, 76 ZARAGOZA

(72) INVENTOR (ES)

(73) TITULAR (ES)

D. JOSE Y D. ANGEL PONZ PODEROS

(74) REPRESENTANTE

D. JAIME ISERN CUYAS, Agente Oficial de la Propiedad Industrial.

MEMORIA DESCRIPTIVA

El presente modelo de utilidad se refiere a una pieza de guia para revestimiento.

Más concretamente, en la invención se ha ideado una pieza de material moldeado, que presenta una forma de cruz o de T, cuya pieza realiza una función auxiliar en los trabajos de colocación de revestimientos de suelos y paredes de base de baldosas, aportando además otras ventajas de orden decorativo y económico, que redundan en unas mejoras en los acabados, además de facilitar la labor de colocación.

La pieza en cruz, está especialmente destinada para su utilización en los revestimientos de paredes a base de baldosas o similares. La referida pieza integra una guia para los ángulos de las boldosas, lo que facilita la colocación alineada de las mismas, proporcionando el grueso de los brazos de la cruz, unas separaciones uniformes entre baldosas, que al rellenarse de material dan lugar a unas lineas en cuadricula que delimitan las baldosas y que contrastan decorativamente con el fondo o tonalidad general del revestimiento.

La pieza en T, se utiliza preferentemente para la formación de pavimentos a base de baldosas rectangulares de largo sensiblemente doble del ancho, contribuyendo a mantener a las baldosas separadas distancias uniformes.

Con el fin de facilitar la explicación, se acompaña a la presente memoria descriptiva de una lámina de dibujos en la que se ha representado un caso de realización

que se cita a título de ejemplo.

En los dibujos:

La figura 1, muestra una perspectiva de la pieza en cruz.

La figura 2, corresponde a una vista frontal de la pieza en cruz, en posición de uso.

La figura 3, manifiesta una vista similar a la anterior relativa a la pieza en forma de T.

Haciendo referencia a las figuras, se aprecia en su realización una pieza de guía constituida por una pieza de material moldeado -1-, preferentemente plástico, la cual puede presentar una forma de cruz o bien de T, según -2-.

Dicha pieza de guía, facilita la labor de colocación alineada de las baldosas -3-, las esquinas de las cuales se alojan en los ángulos de la pieza -1- ó -2-, según el caso.

La disposición de dichas piezas -1-2-, entre las baldosas del revestimiento, proporciona unos espacios o distanciamientos -4- entre las mismas, de anchura uniforme, resultando una cuadrícula la cual puede ser rellenada con material, lográndose un contraste decorativo con respecto al fondo general del revestimiento.

El modelo, dentro de su esencialidad, puede ser llevado a la práctica en otras formas de realización que difieran en detalle de la indicada a título de ejemplo en la descripción y a las cuales alcanzará igualmente la protección que se recaba. Podrá, pues construirse en cualquier forma y tamaño, con los materiales más adecuados, por quedar todo ello comprendido en el espíritu de las reivindi-

caciones.

= . =

N O T A

Descrito el objeto y utilidad de la presente invención, lo que se declara como no divulgado ni practicado en España, comprende las siguientes reivindicaciones.

1.- Pieza de guía para revestimientos, especialmente destinada para revestimientos murales y de pavimentos a base de baldosas cuadradas o rectangulares, caracterizada esencialmente por el hecho de estar constituida por una pieza de material moldeado en forma de cruz o de T, la cual se dispone entre las baldosas, recibiendo en sus ángulos las esquinas de las mismas, integrando la citada pieza, un medio de pauta que facilita la labor de colocación de las baldosas, proporcionando a su vez unas separaciones entre las mismas de anchura uniforme que constituye una cuadrícula que contrasta con el fondo general del revestimiento.

2.- Pieza de guía para revestimientos.

Según se describe y reivindica en la presente memoria descriptiva que consta de 4 páginas foliadas y escritas a máquina por una sola de sus caras, acompañadas de los dibujos reglamentarios.

Madrid, a 27 ENE. 1978

p.a. JAIME ISERN CUYAS

P.P.

dv.

DON JOSE Y DON ANGEL PONZ PODEROS Hoja única

FIG. 2

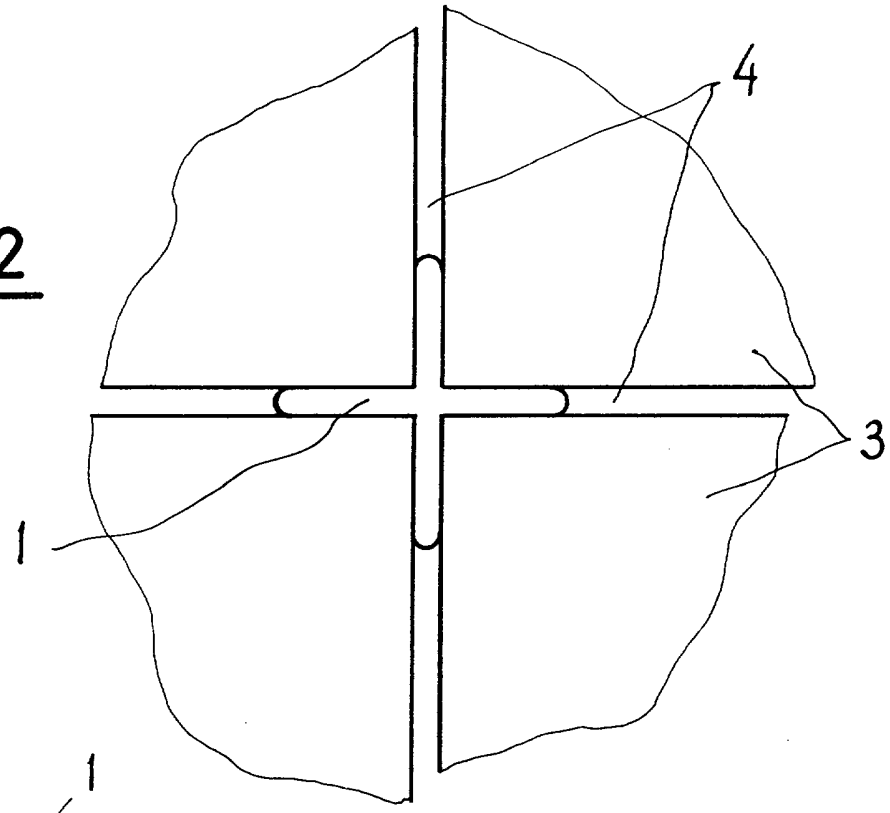

FIG. 1

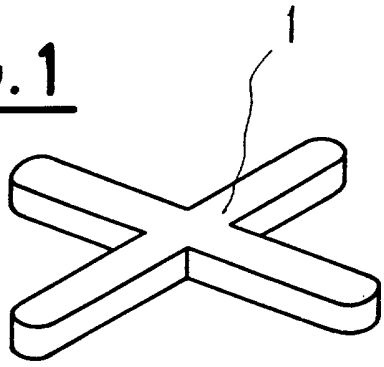

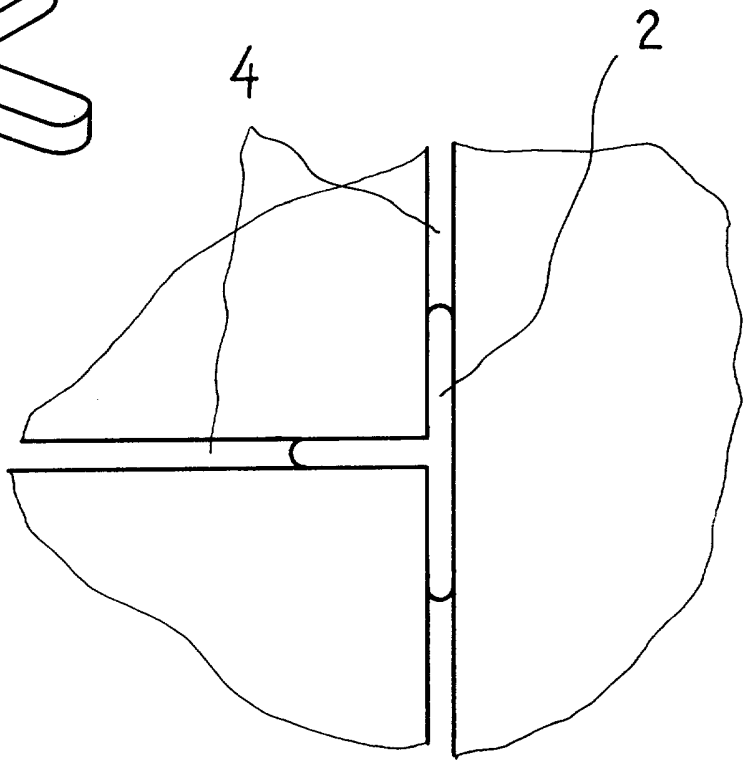

FIG. 3

Madrid, a 27 ENE. 1978
p.a.

JAIME ISERN CUYÁS
P. P.