MINISTERIO DE INDUSTRIA
REGISTRO DE LA PROPIEDAD INDUSTRIAL

BAD ORIGINAL

(19) ES (11) (21) NUMERO 230864 (10) Y

(22) FECHA DE PRESENTACION

ESPAÑA

# MODELO DE UTILIDAD

- 6 FEB. 1978

(30) PRIORIDADES:
(31) NUMERO (32) FECHA (33) PAIS

(47) FECHA DE PUBLICIDAD

(51) CLASIFICACION INTERNACIONAL
B26D

(54) TITULO DE LA INVENCION

P E R F O R A D O R

(71) SOLICITANTE (S)

JUAN JOSE SORIANO GOMEZ

DOMICILIO DEL SOLICITANTE

GAJANO (Santander)

(72) INVENTOR (ES)

El Solicitante

(73) TITULAR (ES)

El Solicitante

(74) REPRESENTANTE

PALOMA RODRIGUEZ DE RIVAS Y VILLEGAS

UNE A-4 MOD. 3204

UTILICESE COMO PRIMERA PAGINA DE LA MEMORIA

BAD ORIGINAL



La inutilización de documentos, billetes, o legajos mediante la perforación de los mismos resulta y requiere de un largo y pesado trbajo, sobre todo cuando se trata de planchas o superficies estan divididas en partes o fracciones sin recortar, tales como bonos, boletos, cupones y el caso concreto de los billetes de loteria sobrantes en las administraciones, que han de ser devueltos a las Delegaciones correspondientes inutilizados, mediante taladros, decimo a décimo, no existiendo en el mercado, aun, ninguna máquina adecuada para estos menesteres.

La que nos ocupa resuelve este problema, ya que en una sola pasada, taladra e inutiliza todos los décimos de un billete, pudiendo aprovecharse para realizar el de varios al mismo tiempo.

Consta esecialmente de un bastidor en el que se articula,de forma excentrica con respecto a un eje longitudinal, un rodillo, previendose debajo de este el cuerpo portador de los perforadores. El cuerpo porta perforadores, en sus extremos articula y acomoda sendos rodamientos que quedan en permanente contacto o tangenciales con el rodillo excentrico.

Los elementos taladradores se acomodan por sus cabezas en casquillos, quedando guiados por sus bases por otros casquillos acoplados a una plataforma fija, contabdose entre ambos casquillos abrazando a los elementos perforadores muelles helicoidales de recuperación que obligan al contacto permanente del cuerpo portador de los taladradores con el rodillo superior, asi como a recuperar la posición inoperan-

BAD ORIGINAL



te de forma automatica despues de una acción de trabajo.

Desplazado el redillo con el esfuerzo manual del mando y habiendo colocado previamente los documentos a taladrar entre la plataforma y la base propiamente dicha de la máquina, los perforadores descenderan horadandolos, pudiendo la matriz o corte de estos presentar los mas variados motivos, en consonancia con el nucleo de la base tope, siendo los vástagos recambiables, asi como susceptibles de modificar su situación y aumentar o disminuir el numero de ellos.

Para la mejor comprensión del objeto descrito, adjunto a la presente solicitud se acompaña una hoja de dibujos, en la que a simple titulo de ejemplo, no limitativo, se representa una forma preferente de realización, susceptible de todas aquellas variaciones de detalle que no supongan alteración fundamental de sus caracteristicas esenciales.

En dichos dibujos, sus figuras representan como sigue:

FIGURA 1.- Diagrama o esquema en alzado frontal.

FIGURA 2.- Alzado lateral en situación de reposo.

FIGURA 3.- Igual vista a la anterior en situación operante.

Las figuras han sido dotadas de referencias, enumerandose a continuación los valores señalados, asi como la relación que guardan entre si y su conjunto.

BAD ORIGINAL



El chasis -1- acomoda en su parte superior un rodillo -3- excentrico con respecto a un eje -4- incluido en el casquillo -5- solidario interiormente del rodillo-3-, sobre el cual se prevé el mando -2- de accionamiento del conjunto.

Paralelamente a este rodillo, e inmediatamente debajo de él, no tangencial, se encuentra un bastidor -9- en el que se acomodan de forma recambiable, los elementos perforadores -7-, sujetos o entronqados en casquillos -8-. Este cuerpo -9- queda articulado al rodrillo -3- mediante rodamientos -6- extremos ademodados en el bastidor -9_.

En la parte inferior del chasis -1- paralelamente al cilindro -3- y bastidor -9- se acomoda de forma fija una plataforma -11- en que se instalan los casquillos guias -10- de los perforadores -7-, quedando la base -12- separada de esta plataforma -11-, provista de orificios en consonancia con las caracteristicas estructurales de los perforadores -7-, los cuales pasan atravesando dicha base -12- despues de haber efectuado la acción taladradora, arrastrando los recortes -15- del papel -14- ya manipulado hacia el depósito -16- donde se almacenan.

La recuperación del conjunto es totalmente automática, y se consigue por la acción de los muelles helicoidales -13- que rodean a los elementos perforadores -7-, y que quedan retenidos entre los casquillos superiores -8- e inferiores -10- .

La forma, los materiales y las dimensiones podran ser variables, y en general cuanto sea acceso-

BAD ORIGINAL



rio y secundario siempre que no altere, cambie o modifique la esencialidad del fin para el que ha sido creado.

Por último, se declaran de novedad en todo el Territorio Nacional las siguientes particularidades caracteristicas sobre las cuales ha de recaer la CONCESION del privilegio de MODELO DE UTILIDAD que se solicita, conforme y al amparo del vigente Estatuto que rige sobre la Propiedad Industrial.

- - - - - - - - - - - - - - - - - - - - - - - - - -

BAD ORIGINAL



# R E I V I N D E C A C I O N E S

PRIMERA.- Por " PERFORADOR ", caracterizado por constituirse a partir de un chasis en el que en su parte superior se articula, excentricamente, un rodillo mediante un eje que lo atraviesa longitudinalmente, el cual queda incluido en el interior de un casquillo solidario del propio rodillo.

SEGUNDA.- Por "Perforador", caracterizado ademas porque paralelamente a este rodillo, y en la parte inferior del chasis, se cuanta con una plataforma fija provista de casquillos quia en los que se introduciran los vastagos perforadores que por sus extremos superiores se acomodan en los casquillos de una regleta desplazable, quedando entre ambas partes, rodeando a los vastagos perforadores, muelles helicoidales de presión, limitados por los casquillos, que obligan a la regleta desplazable a mantenerse elevada, y obligatoriamente tangencial al rodillo en dos puntos extremos, justo donde se acondicionan y articulan sendos rodamientos solidarios a la regleta.

TERCERA.- Por " Perforador", segun reivindicaciones anteriores, caracterizado tambien porque paralelamente a la plataforma inferior fija, y separada de ella un espacio adecuado al uso, se prove una base fija dotada de orificios en consonancia con los extremos cortantes de las matrices o vástagos perforadores, los cuales pueden adoptar formas indefinidas e infinitas, contandose por último, sobre el rodillo,

BAD ORIGINAL



el mando de accionamiento del conjunto.

CUARTA.- Por " PERFORADOR "

= = = = = = = = = = = = = = = = = = = = = = = = = = =

Todo ello, tal y como se describe en el cuarpo de la Memoria precedente, que consta de siete hojas, mecanografiadas a dos espacios por una sola de sus caras, habiendose numerado sus espacios de cinco en cinco, y acompañandose hojas de dibujos para la mejor comprensión del objeto descrito.

Madrid, quince de septiembre de mil novecientos setenta y siete.

P.A. de D. Juam Jose Soriano Gómez

PALOMA RODRIGUEZ RIVAS Y VILLEGAS.

P.P.

CR/Jr.

D. JUAN JOSE SORIANO GOMEZ

Fig. 1

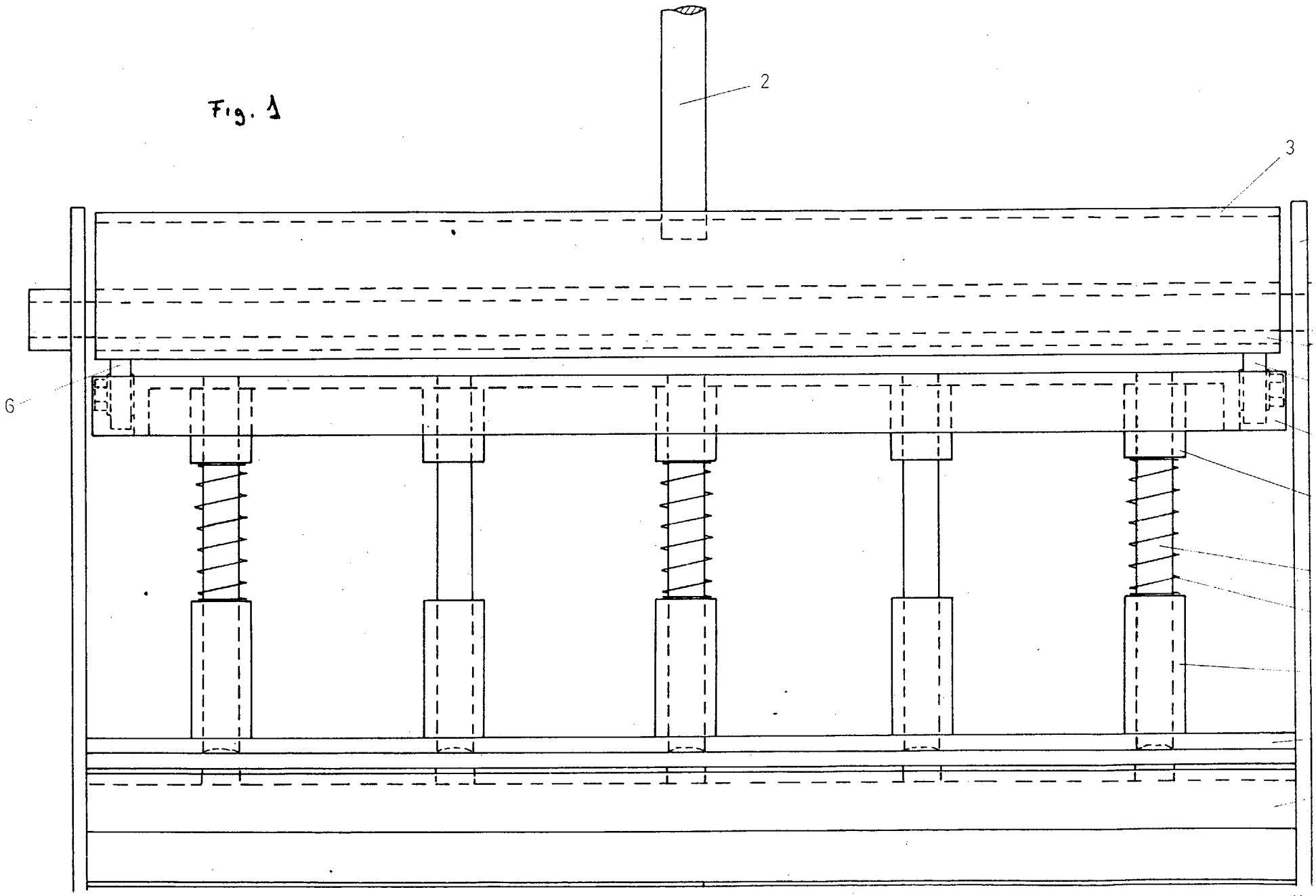

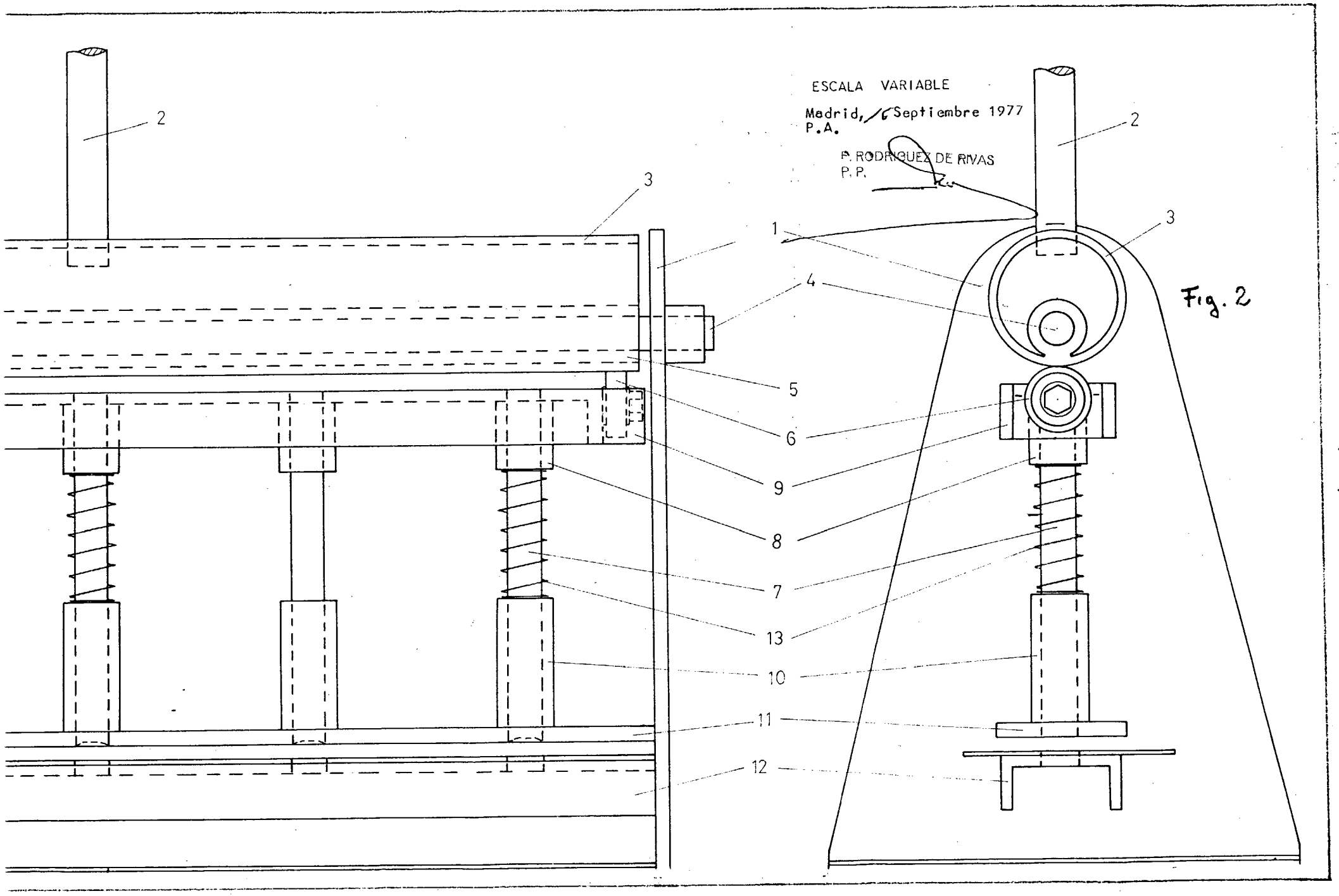
ESCALA VARIABLE
Madrid, 16 Septiembre 1977
P.A.
P. RODRIGUEZ DE RIVAS
P.P.
1
2
3
4
5
6
7
8
9
10
11
12
13
Fig. 2

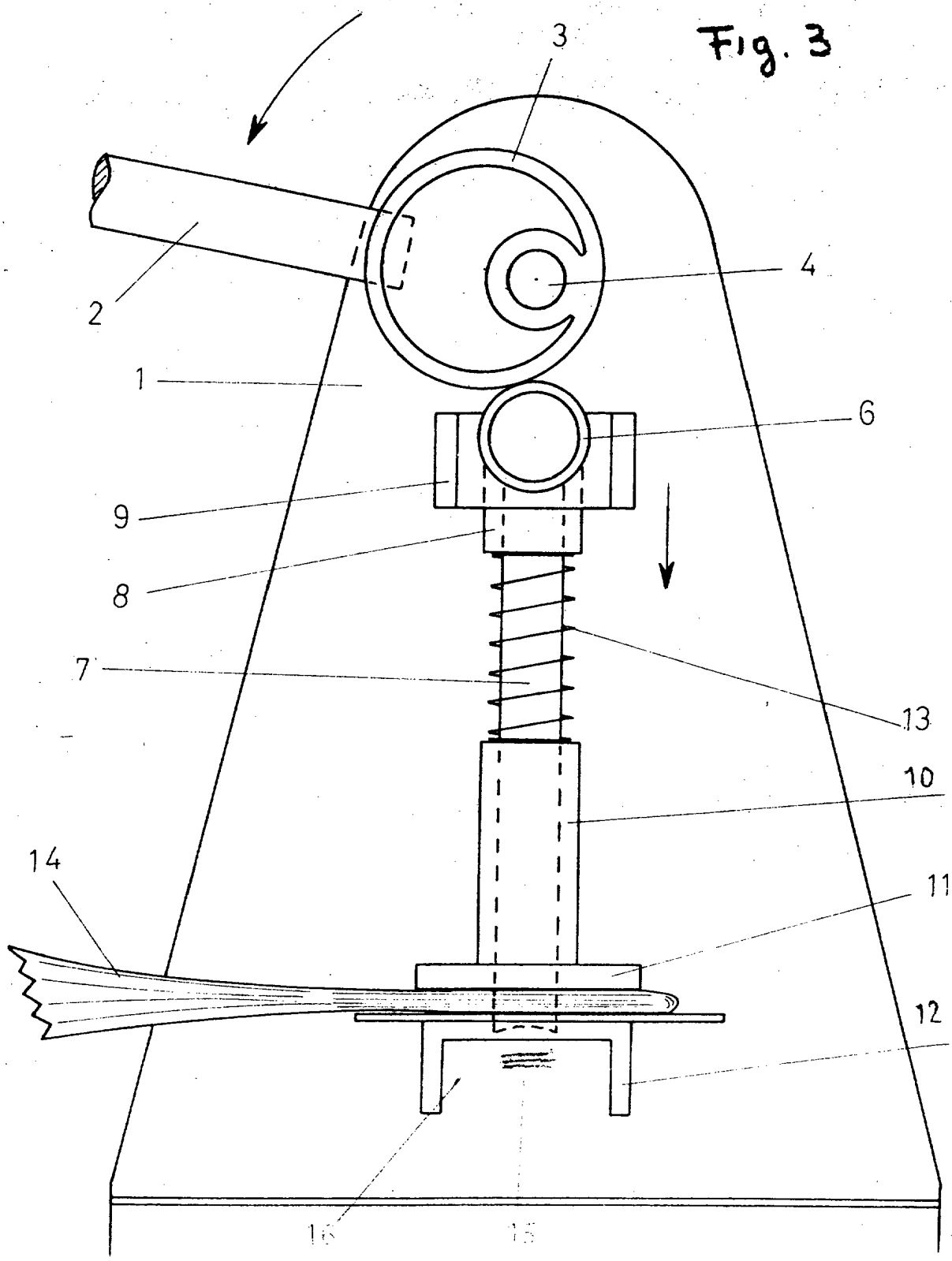


Madrid, 16 Septiembre 1977
P.A.

ESCALA VARIABLE

P. RODRIGUEZ DE RIVAS
P.P.