MINISTERIO DE INDUSTRIA
REGISTRO DE LA PROPIEDAD INDUSTRIAL

ESPAÑA

(19) ES (11) (21) NUMERO 227854 (10) Y

(22) FECHA DE PRESENTACION 15 de Abril de 1977

MODELO DE UTILIDAD 227854

(30) PRIORIDADES:
(31) NUMERO (32) FECHA (33) PAIS

(47) FECHA DE PUBLICIDAD

(51) CLASIFICACION INTERNACIONAL
B65D

(54) TITULO DE LA INVENCION

"TAPON VERTIDOR GIRATORIO PERFECCIONADO"

(71) SOLICITANTE (S)

CARBONELL Y CIA DE CORDOBA, S.A.

DOMICILIO DEL SOLICITANTE

CORDOBA.- C/. Angel de Saavedra, nº 15

(72) INVENTOR (ES)

(73) TITULAR (ES)

(74) REPRESENTANTE

D. JAIME ISERN CUYÁS, Abogado-Agente Oficial de la Propiedad Industrial.-

UNE A-4 MOD. 3204

UTILICESE COMO PRIMERA PAGINA DE LA MEMORIA

MEMORIA DESCRIPTIVA

El objeto de la presente solicitud de Modelo de Utilidad se refiere a un "TAPON VERTEDOR GIRATORIO PERFECCIONADO" que aporta fundamentales características de novedad constitutivas de notables ventajas en orden a la finalidad que se le asigna.

Como es sabido, existen multitud de medios de cierre de botellas o envases similares que los protegen convenientemente, tales como cápsulas o tapones que indudablemente garantizan la inmunidad del producto envasado, pero al propio tiempo presentan el incoveniente de que para extraer éste se hace preciso desmontar totalmente el elemento protector, con lo que la inmunidad en principio conseguida pierde su efecto si el producto de que se trate no puede ser consumido de una sola vez sino en pequeñas porciones como en el caso de salsas o condimentos, por lo que al ser destapado el envase se le expone a contaminaciones y al consiguiente deterioro y pérdida del mismo, cuando no a otras consecuencias más desagradables para el consumidor como posibles intoxicaciones.

Para subsanar o eliminar esta serie de incovenientes y peligros se ha concebido el Modelo de Utilidad objeto de la presente descripción, en el que además se ha tenido en cuenta su funcionalidad y utilidad.

En la presente realización se ha seleccionado un tapón de conformación general cilíndrica con su base superior cerrada y la inferior abierta para ajustar herméticamente a presión sobre el gollete del envase, a cuyo efecto cuenta en dicha base abierta con un reborde interno en todo su perímetro.

Este tapón vertedor posee como característica esencial un saliente a modo de pitorro que en su parte más elevada es continuación del plano horizontal de la base superior, en tanto que lateral e inferiormente ofrece estrechamientos curvados convergentes que terminan en el plano vertical en que se corta el comentado saliente. Interiormente se ha previsto el imprescindible hueco o espacio libre, preferentemente de sección rec-

tangular y suave inclinación ascendente, a través del que se extrae el producto del envase, para lo cual ha sido éste dotado previamente del correspondiente orificio en el gollete con proximidad al borde de la boca, al que se hace coincidir con el hueco del pitorro en el momento de la extracción del producto.

En el interior del tapón vertedor que comentamos, diametralmente opuesto al pitorro, existe un pequeño saliente centrado, de superficie curvada en línea con la pared cilíndrica del tapón, cuyo saliente contribuye al giro del mismo en sus dos posiciones, bien parala apertura en caso de la extracción o en el de cierre para asegurar su protección.

La descripción detallada que sigue la referimos a las figuras adjuntas en las que a título de ejemplo y sin carácter limitativo alguno, por tanto, ya que la práctica puede aconsejar alguna variación de detalle sin alterar su esencialidad, se ha representado la forma elegida y descrita en la presente memoria.

La figura 1 representa una sección al medio del tapón vertedor giratorio perfeccionado.

La figura 2, una vista en planta del mismo.

La figura 3, una vista del alzado lateral frontal.

Conforme a la figura 1 se observa la configuración cilíndrica general del tapón vertedor con su reborde inferior e interior -1- para el cierre hermético a presión del envase, el pitorro o saliente -2- y el espacio hueco -3- por el que sale el producto. Enfrentado al pitorro, en posición diametralmente opuesta, se observa el saliente interno -4- que constribuye a facilitar el giro del tapón vertedor para la apertura o cierre del mismo.

Con la figura 2 observamos la planta circular del referido tapón vertedor con su saliente en estrechamiento curvado, y en línea de puntos el espacio hueco -3- por el que sale al exterior el producto y el saliente interno -4- que contribuye al giro del tapón.

En la figura 3 se contempla el alzado lateral frontal del objeto que nos ocupa con los estrechamientos curvados del saliente o pitorro -2- y el orificio rectangular de salida -3-.

N O T A

Hecha la descripción del presente invento lo que se declara como no ejecutado ni practicado en España comprende las reivindicaciones siguientes:

1.- Tapón vertedor giratorio perfeccionado, caracterizado por estar formado de un cuerpo hueco de conformación general cilíndrica con su base superior cerrada y la inferior abierta para ajustar herméticamente a presión sobre el gollete de una botella, frasco o envase similar, a cuyo efecto cuenta en la citada base abierta con un reborde interno en todo su perímetro.

2.- Tapón vertedor, según la reivindicación 1, caracterizado esencialmente por contar con un saliente a modo de pitorro que en su parte más elevada es continuación del plano horizontal de la base superior, en tanto que lateral e inferiormente ofrece estrechamientos curvados convergentes que finalizan en el plano vertical en que se corta el comentado saliente, habiéndose previsto interiormente el imprescindible hueco o espacio libre, preferentemente de sección rectangular y suave inclinación ascendente, por el que sale al exterior el producto contenido en el envase, para lo cual ha sido éste dotado previamente del correspondiente orificio en el gollete con proximidad al borde de la boca y al que se hace coincidir con el hueco del pitorro en el momento de la extracción del producto.

3.- Tapón vertedor, según las reivindicaciones 1 y 2 que se ca-

racteriza porque diametralmente opuesto al pitorro comentado e interiormente existe un pequeño saliente centrado, de superficie curvada en línea con la pared cilíndrica del tapón, cuyo saliente constribuye al giro del mismo en sus dos posiciones, bien para la apertura en caso de la extracción o en el de cierre para asegurar su protección.

4.- Tapón vertedor giratorio perfeccionado.

Según se describe y reivindica en la presente memoria que consta de 5 hojas foliadas y mecanografiadas por una sola cara y de 1 lámina de dibujos.

Madrid, a 15 de Abril de 1977

CARBONELL Y CIA DE CORDOBA, S.A.

p.a. JAIME ISERN

P. P.

CARBONELL Y CIA.
DE CORDOBA, S.A.

HOJA UNICA

Fig. 1

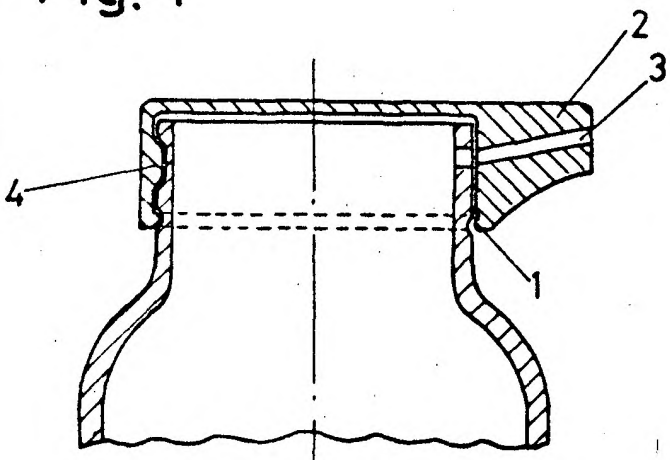

Fig. 3

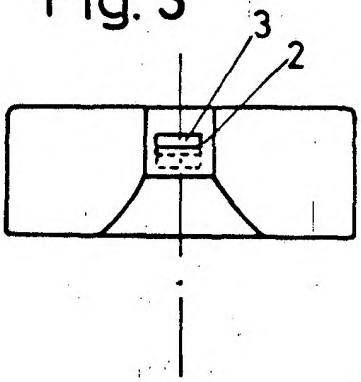

Fig. 2

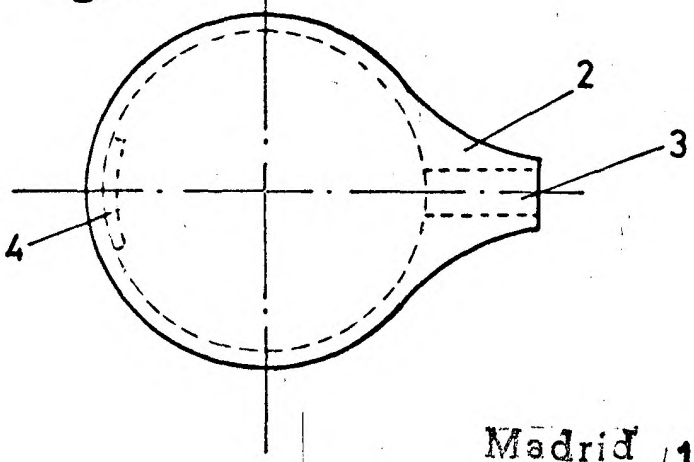

Madrid 15 ABR. 1977

JAIME ISERN

P. p.