MINISTERIO DE INDUSTRIA
REGISTRO DE LA PROPIEDAD INDUSTRIAL

ESPAÑA

(19) ES (11) (21) NUMERO 227333 (10) Y

(22) FECHA DE PRESENTACION 22 marzo 1977

MODELO DE UTILIDAD

(30) PRIORIDADES:
(31) NUMERO (32) FECHA (33) PAIS

(47) FECHA DE PUBLICIDAD

(51) CLASIFICACION INTERNACIONAL
E02D

(54) TITULO DE LA INVENCION

"DISPOSITIVO DE ACOPLAMIENTO ESTANCO ENTRE LA TAZA Y EL TANQUE EN INODOROS".

(71) SOLICITANTE (S)

COMPAÑIA ROCA RADIADORES, S. A.

DOMICILIO DEL SOLICITANTE

Gavá (Barcelona), Rambla Lluch, 2

(72) INVENTOR (ES)

(73) TITULAR (ES)

(74) REPRESENTANTE

Don Ignacio PONTI GRAU

UNE A-4 MOD. 3204

UTILICESE COMO PRIMERA PAGINA DE LA MEMORIA

La presente invención se refiere a un dispositivo de acoplamiento estanco entre la taza y el tanque de inodoros del tipo de tanque bajo.

En los acoplamientos conocidos hasta ahora se utiliza como medio de estanqueidad una junta cónica solidaria del tubo de desagüe, la cual asienta sobre una boca prevista en la parte superior de la taza. Debido a las amplias tolerancias de fabricación de las dos piezas a acoplar, el ajuste es delicado, obligando a situar los dos cuerpos en posición perfectamente alineada, todo lo cual hace que la operación de acoplamiento sea lenta y dificultosa.

Para salvar los inconvenientes expuestos se ha idaeado el dispositivo de acoplamiento entre la taza y el tanque en inodoros objeto de la invención, sencillo y eficaz.

El dispositivo en cuestión comprende una depresión en la taza del inodoro, dotada de una abertura que comunica con el interior de la taza, en cuya depresión queda situado holgadamente el tubo de desagüe procedente del fondo del tanque. Alrededor de la depresión descrita se ha previsto un asiento para una junta anular tórica que en posición de reposo sobrepasa en altura la superficie de asiento de la taza, cuya junta es comprimida por el fondo del tanque, al fijar éste sobre la taza, hasta que el fondo del tanque asienta sobre la superficie de la taza.

Para la mejor comprensión de cuanto queda des-

crito en la presente memoria, se acompaña un dibujo en el que, tan sólo a título de ejemplo, se representa un caso práctico de realización del objeto de la invención.

En dicho dibujo, la figura 1 es una vista en sección longitudinal parcial, del dispositivo colocado, antes de apretar a fondo los tornillos de anclaje entre el tanque y la taza; y la figura 2 es una vista similar, una vez fijados los dos componentes del inodoro.

El dispositivo de acoplamiento estanco entre taza y tanque de inodoros consta en el dibujo de una depresión -1- prevista en la cara superior -2- de la taza destinada a servir de asiento al tanque -3-. Esta depresión está dotada de una amplia abertura -4-.

Alrededor de la depresión -1- queda formada una plataforma -4a- sobre la cual se sitúa una junta anular tórica -5-, cuya altura sobrepasa la del asiento -2-.

El tanque -3- presenta el tubo de desagüe -6-, el cual queda situado en la depresión -1-, holgadamente.

El conjunto queda completado por espigas de anclaje -7-, que atraviesan orificios -8- y -9- de la taza y tanque, respectivamente, fijadas por palomillas -10-.

Como se desprende claramente de la descripción realizada y por la observación de los dibujos, el dispositivo actúa del modo siguiente: una vez colocada la junta tórica -5- en la plataforma -4a-, se dispone el tanque -3- sobre la taza, de forma que en principio se apoya sobre dicha junta, puesto que su diámetro sobrepasa el plano del asiento -2-. Al apretar las palomillas -10-

atornilladas a las espigas de fijación -7-, la tapa y tanque se aproximan, comprimiendo a la junta -5-, hasta que el fondo del tanque establece contacto con el asiento -2-.

La estanqueidad entre las dos piezas es absoluta con la ventaja de que este dispositivo permite una mayor tolerancia en el aspacio libre entre el tanque y la taza, así como en el posicionamiento de uno sobre la otra. Ello repercute en una mayor sencillez y rapidez en el montaje del inodoro.

Otra ventaja que representa el dispositivo descrito es de tipo económico, ya que la junta tórica puede fabricarse partiendo de macarrón de caucho macizo o esponjoso, uniendo sus extremos mediante un adhesivo para obtener las dimensiones precisas. No obstante, también puede fabricarse mediante cualquier sistema de moldeo convencional.

Serán indpendientes del objeto de la invención los materiales empleados en la construcción de la junta y de las piezas que componen el dispositivo, formas y dimensiones de todas ellas y cuantos detalles accesorios puedan presentarse, siempre y cuando no afecten a su esencialidad.

- . -

R E I V I N D I C A C I O N E S

1. Dispositivo de acoplamiento estanco entre la taza y el tanque de inodoros, caracterizado esencialmente por el hecho de que comprende una depresión en la parte superior de la taza, dotada de una abertura que comunica con el interior de la misma, en cuya depresión queda situado holgadamente el extremo del tubo de desagüe procedente del fondo del tanque, alrededor de cuya depresión y en un asiento apropiado, queda situada una junta anular que sobresale en altura respecto al plano del asiento de la taza, cuya junta es comprimida al fijar el tanque sobre la taza, hasta que ambos cuerpos entran en contacto.

2. Dispositivo de acoplamiento estanco entre la taza y el tanque en inodoros.

La presente memoria descriptiva consta de cinco hojas foliadas escritas a máquina por una sola cara.

Barcelona, 22 de marzo de 1977

COMPAÑIA ROCA RADIADORES, S. A.

p.a.

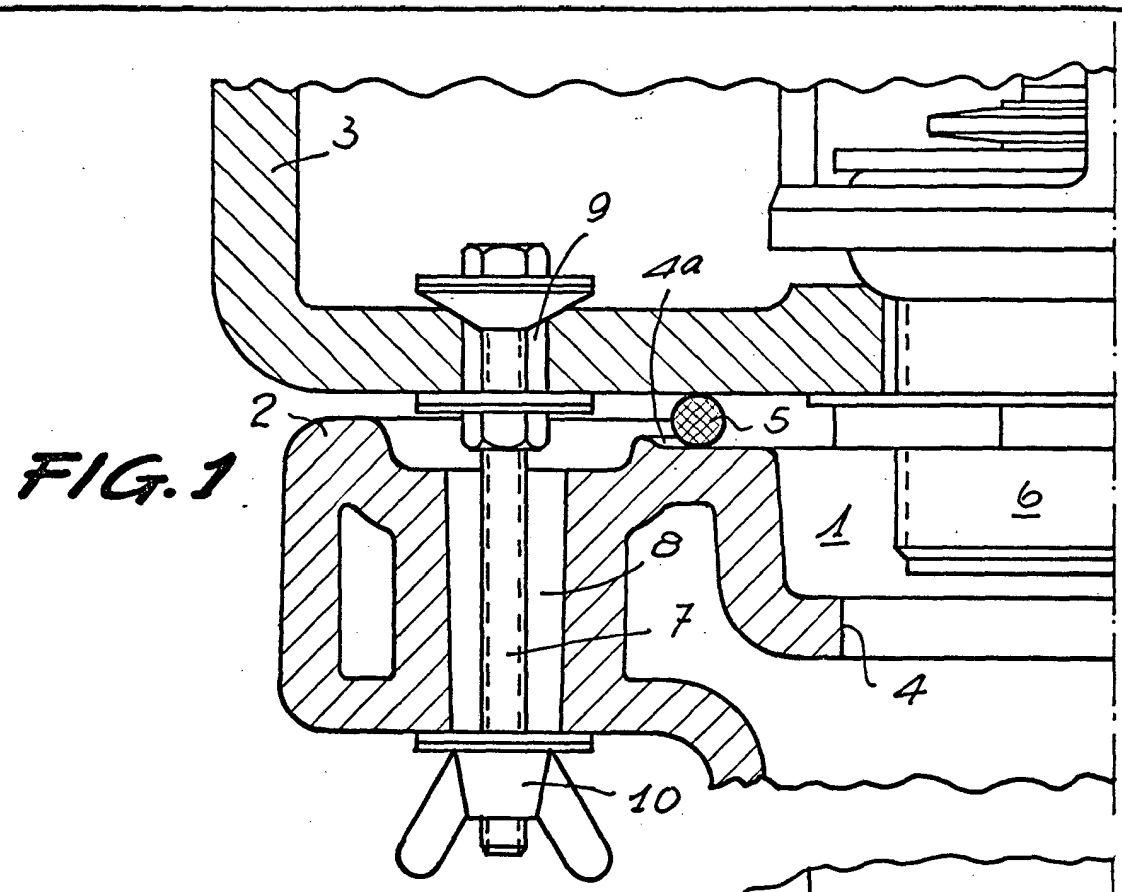

FIG. 1

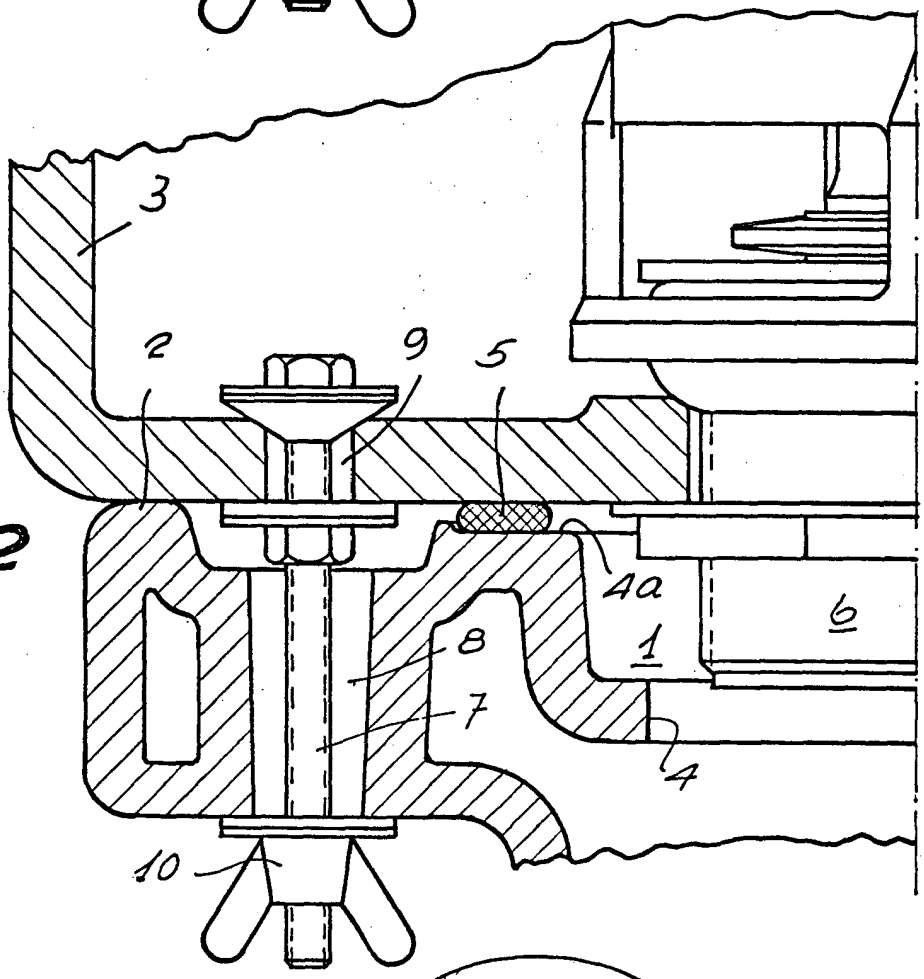

FIG 2

Barcelona, 22 de marzo de 1977
p.a.

1/009.72