MINISTERIO DE INDUSTRIA
REGISTRO DE LA PROPIEDAD INDUSTRIAL

ESPAÑA

(19) ES (11) (21) NUMERO 226635 (10) Y

(22) FECHA DE PRESENTACION 23 FEB. 1975

MODELO DE UTILIDAD

(30) PRIORIDADES:
(31) NUMERO (32) FECHA (33) PAIS

(47) FECHA DE PUBLICIDAD

(51) CLASIFICACION INTERNACIONAL
A63C

(54) TITULO DE LA INVENCION

PATINETE PERFECCIONADO.

(71) SOLICITANTE (S)

D. JOSE MIGUEL ORTIZ DE ECHEBARRIA GONZALEZ DE ARTAZA.

DOMICILIO DEL SOLICITANTE

C/ Gurutze Berri, 4 -IDIAZABAL- (Guipúzcoa).

(72) INVENTOR (ES)

(73) TITULAR (ES)

(74) REPRESENTANTE

D. MIGUEL FERNANDEZ-LOAYSA PINZON.

MV/am.- 6.230.

La presente memoria descriptiva tiene como fin la declaración del objeto sobre el que ha de recaer el privilegio de explotación industrial y comercial, exclusivo en el territorio nacional, de un Modelo de Utilidad, de acuerdo con la vigente Legislación, que, como el enunciado indica, se trata de "PATINETE PERFECCIONADO".

La presente invención tiene por objeto un patinete que ha sido ampliamente mejorado en sus características estructurales, aportando así unas sustanciales mejoras tanto constructivas como funcionales, ventajas estas que lo diferencian notoriamente respecto a todo lo hasta ahora conocido.

De acuerdo con la invención el patinete preconizado presenta un mastil delantero que superiormente incorpora el oportuno manillar, en tanto que inferiormente presenta una horquilla, entre la que queda dispuesta la correspondiente rueda.

Cada rama de la citada horquilla va coligada a la mencionada rueda, por el intermedio de un cuerpo base de material sintetico rigido y conformación general en "U", en el cual cuerpo va incorporado a modo de alma un taco cilindrico de una cierta elásticidad.

El mencionado cuerpo base así como el taco elástico, quedan atravesados por el eje de la rueda, a la vez que sobre dicho taco descansa directamente la respectiva rama de la horquilla, quedando esa atravesada por un eje de articulación que se extiende entre las alas del cuerpo base.

De esta forma, se logra ya simultaneamente tanto el correcto montaje de la rueda, como el del mástil, a la vez que aquella queda dispuesta con una perfecta amortiguación.

Es de ver que esta ingeniosa solución determina así mismo un montaje del mástil que permite un cierto juego basculante del mismo, delimitado dicho juego por el propio tope de las ramas de su horquilla, en contra del taco elastico.

Para comprender mejor la naturaleza del invento en el plano adjunto hacemos una representación esquemática de su utilización, no siendo en absoluto limitativa y susceptible por ello de las modificaciones accesorias que no alteren las características esenciales.

La figura 1 es una vista en alzado que muestra esquemáticamente a un patinete constituido de acuerdo con la presente invención y según un ejemplo no limitativo de realización práctica.

La figura 2 es una vista frontal que muestra en detalle el montaje de la rueda delantera 4.

La figura 3 corresponde a una vista ampliada de la sección indicada en la figura 2.

La presente invención comprende un patinete que ha sido representado esquemáticamente en la figura 1, en la que se aprecia como el mástil (2) del mismo, comporta superiormente la respectiva extructura de manillar (1), en tanto que inferiormente presenta un armazón (3) en relación con la rueda delantera

(4).

En la figura 2 se aprecia así mismo, como el armazón (3) define una conformación general ahorquillada, quedando comprendida entre sus ramas (6) la mencionada rueda delantera (4).

En orden a establecer el montaje, tanto del mástil (2), como de la rueda delantera (4), se disponen en relación con los extremos libres de las ramas (6) del armazón (3), sendos idénticos juegos de elementos, formado cada uno de ellos por un cuerpo base (5) y un taco interior (7). Ver figuras 2 y 3.

El cuerpo base (5), esta constituido en un material sintético rígido y presenta una conformación general en "U", alojando dentro de él al taco (7), cuya configuración general es cilíndrica aplastada y su constitución es a base de un material sintético de una cierta elasticidad. Ver figura 3.

En la figura 3 se aprecia así mismo, como cada cuerpo base (5) y su correspondiente taco (7) quedan atravesados por un eje (8) que se constituye en el eje de giro de la rueda delantera (4).

Así mismo sobre el citado taco (7) apoya directamente la correspondiente rama (6), quedando esta atravesada por un eje de articulación (7) que se extiende en su montaje entre las alas (9) del cuerpo base (5). Ver figura 3.

De esta forma quedan ya perfectamente ubicados en su montaje, tanto el mástil (2) como la rueda delantera

(4), a la vez que se la confiere a esta última una oportuna amortiguación y se permite la realización de un cierto juego basculante del mástil (2).

Descrita suficientemente la naturaleza del presente invento, así como su realización industrial, sólo cabe añadir que en su conjunto y partes constitutivas es posible introducir cambios de forma, materia y disposición en cuanto tales alteraciones no supongan variación sustancial del mismo.

El solicitante, al amparo de los Convenios Internacionales sobre Propiedad Industrial, se reserva el derecho de extender esta demanda a los países extranjeros, si fuera posible, reivindicando la misma prioridad de la presente solicitud.

N O T A

El Modelo de Utilidad que se solicita como nuevo en España, por veinte años, de acuerdo con la vigente Legislación, deberá recaer sobre "PATINETE PERFECCIONADO", en todo de acuerdo con las siguientes:

R E I V I N D I C A C I O N E S

1.- Patinete perfeccionado, caracterizado porque su mástil, comportador del respectivo manillar, presenta inferiormente un armazón ahorquillado entre cuyas ramas va dispuesta la rueda delantera, verificándose el acoplamiento entre esta y cada rama del armazón ahorquillado, por el intermedio de un cuerpo base monopieza de material sintetico rígido y conformación general en "U", en el que va encajado un taco cilíndrico,

constituido en un material sintetico de cierta elásticidad, quedando tanto este taco elástico, como dicho cuerpo base atravesados por el eje de giro de la propia rueda, mientras que la respectiva rama del armazón apoya directamente sobre el taco elástico, a la vez que queda atravesada por otro eje de articulación que se extiende en su montaje entre las alas del citado cuerpo base.

2.- "PATINETE PERFECCIONADO".

Según queda sustancialmente descrito en la presente memoria descriptiva que consta de seis hojas mecanografiadas por una sola cara acompañada de sus correspondientes dibujos.

Madrid, 23 FEB. 1977

El Agente Oficial.

MIGUEL FERNANDEZ-LOAYSA PINZON
P. P.

6230/6

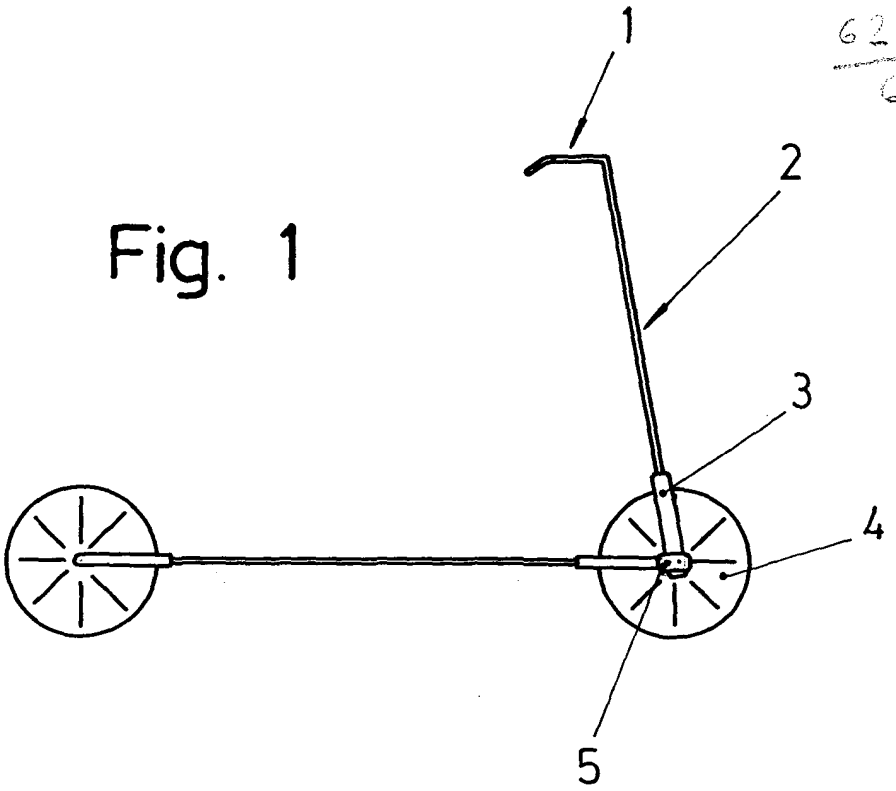

Fig. 1

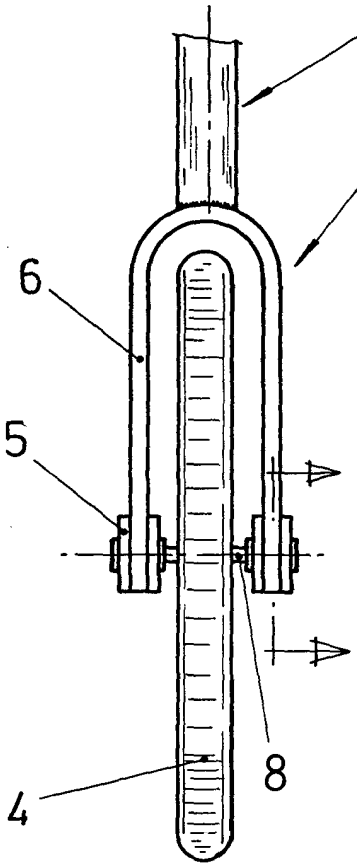

Fig. 2

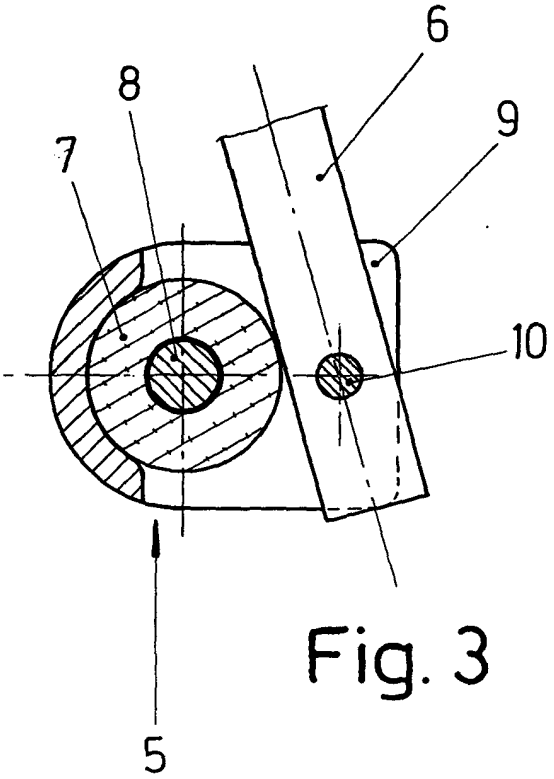

Fig. 3

Escala variable

Madrid 23 FEB. 1977

El Agente Oficial

MIGUEL FERNANDEZ-LOAYSA MAZON

P. P.