MINISTERIO DE INDUSTRIA
REGISTRO DE LA PROPIEDAD INDUSTRIAL

ESPAÑA

(19) ES (11) (21) NUMERO 223952 (10) Y

(22) FECHA DE PRESENTACION 10-1976

MODELO DE UTILIDAD

(30) PRIORIDADES:
(31) NUMERO (32) FECHA (33) PAIS

(47) FECHA DE PUBLICIDAD

(51) CLASIFICACION INTERNACIONAL F16 H

(54) TITULO DE LA INVENCION

"TRANSMISION PERFECCIONADA PARA MAQUINAS AGRICOLAS"

(71) SOLICITANTE (S)

D. JOSE Y D. TOMAS BELTRAN GOTERRIS

DOMICILIO DEL SOLICITANTE

Alcalde Tárrega, 47 - CASTELLON

(72) INVENTOR (ES)

D. JOSE Y D. TOMAS BELTRAN GOTERRIS

(73) TITULAR (ES)

D. JOSE Y D. TOMAS BELTRAN GOTERRIS

(74) REPRESENTANTE

D. JUAN LOPEZ SANCHEZ

EXPEDIENTE: MODELO DE UTILIDAD

Titular: D. JOSE Y D. TOMAS BELTRAN GUTCHRIS

Nacionalidad: Española

Domicilio: C/ Alcalde Tárrega, 47 - CASTELLON

Objeto: "TRANSMISION PERFECCIONADA PARA MAQUINAS AGRICOLAS"

Prioridad:

MEMORIA DESCRIPTIVA

La finalidad de la presente Memoria Descriptiva es la de dar a conocer las características distintivas de una transmisión perfeccionada para máquinas agrícolas, por cuyas evidentes cualidades prácticas y funcionales se solicita, a favor de los titulares del expediente, el privilegio de exclusividad reconocido y concedido por la vigente Ley de la Propiedad Industrial para su explotación en España.

La transmisión objeto del expediente tiene una amplia aplicación, puesto que es apta para cubrir las necesidades presentadas en motocavadoras, rotovatores y, en

general, todo tipo de maquinaria agrícola e, incluso de muy diferentes actividades. Su esencialidad se concreta en la disposición de un mecanismo que elimina el embrague y el cambio de marchas de este tipo de maquinaria, simplificando enormemente su trabajo y su manejo. El citado mecanismo consiste en la incorporación de dos bombas hidráulicas de tipo convencional, con un piñón final de ataque directamente engranado con la corona dentada del diferencial de la máquina, o en su caso, con la reducción o mecanismo que fuera interesante aplicar.

De esta manera, el giro del motor, acelerado o decelerado mediante pedal o palanca manual, se transmite directamente al diferencial o mecanismo intercalado y, por tanto, a las ruedas motrices de la máquina, utilizando para ello elementos estandarizados como son las bombas hidráulicas y sin necesidad de complicados y costosos mecanismos especiales. El rendimiento de la máquina queda notablemente mejorado y las condiciones de trabajo del operario resultan más cómodas, productivas y seguras para el mismo, destacando principalmente este último aspecto de la seguridad del usuario.

Para mostrar de forma clara y comprensible la naturaleza de la transmisión, se ha considerado conveniente la aportación del plano adjunto, en el que, de una forma esquemática y meramente informativa, se recogen sus principales aspectos. Es necesario advertir que las representaciones del plano, en virtud de su carácter informativo, deben ser consideradas en su más amplio sentido y no como límite del alcance del expediente.

La figura 1ª, del plano es una vista en alzado del mecanismo de la transmisión, representado, según una vista en planta, en la figura 2ª, habiendo prescindido en ambas de todo tipo de detalles constructivos, que no son necesarios para reivindicar la esencialidad del Modelo y que, por cenetra, dificultarian su mejor comprensión.

La descripción técnica que sigue está referida al contenido de las precitadas figuras, en las que se ha señalado con -1- la silueta del correspondiente motor, sin que dicha silueta corresponda a un tipo determinado, ya que ello estará en función de la máquina de que se trate. En un punto adecuado del motor se produce la íntima conexión de una bomba hidráulica -2- que, mediante los conductos apropiados -3-, queda relacionada con la bomba también hidráulica -4-, situada en las cercanías del diferencial de la máquina agrícola, o de la reducción o mecanismo que se estime conveniente aportar, en aquellos casos en que la conexión no se efectue sobre la corona del diferencial.

De esta última bomba surge el piñón de ataque -5- que engrana directamente con la corona dentada -6- del diferencial o de la reducción o mecanismo intercalado cuyo eje -7- es portador, de las ruedas motrices del vehículo o máquina de que se trate, y en su caso de las pertinentes herramientas de trabajo.

De lo expuesto se deduce que el movimiento generado por el motor -1- se transmite a la bomba hidráulica -2- de donde pasa, por medios convencionales, a la bomba

hidráulica -4-, dotada de los correspondientes mecanismos de regulación usuales en tales elementos. Finalmente el piñón de ataque -5- transmite el giro de la corona -6- al reductor o al mecanismo intercalado de forma que las aceleraciones o decelaraciones del motor se transmiten sin pérdida al diferencial de la máquina o citados elementos intercalados mejorando sensiblemente el rendimiento de la máquina y, según se ha mencionado anteriormente las condiciones de trabajo y seguridad del operario de la misma.

Suficientemente descrito la naturaleza y utilidad del Modelo presentado, sólo resta manifestar que serán variables las circunstancias de materiales, tamaños y formas de sus diferentes partes, siempre y cuando no se vea alterada su esencialidad, contenida en la siguiente

N O T A

Los puntos que se reivindican en el presente Modelo de Utilidad, son:

1º.- Transmisión perfeccionada para máquinas agrícolas, caracterizada porque el motor de la máquina de que se trate, accionado por pedal o palanca manual, queda conectado a una bomba hidráulica convencional que recibe sus aceleraciones o decelaraciones directamente y las transmite a otra bomba hidráulica, también convencional, de la que emerge un piñón de ataque, al que lógicamente llegan las aceleraciones o decelaraciones del motor, cuyo piñón de ataque engrana con la corona del diferencial del eje motriz de la máquina o vehículo de que se trate o, en su caso, con el reductor o mecanismo

que se estime oportuno intercalar. Y

100 2º.- "TRANSMISION PERFECCIONADA PARA MAQUINAS AGRICOLAS", de conformidad en un todo en lo esencial y fines industriales a lo descrito en la precedente Memoria Descriptiva y gráficamente representada en las figuras del plano adjunto para su mejor comprensión.

Esta Memoria consta de CINCO hojas, escritas o mecanográfiadas por una sola cara y a doble espacio en 104 líneas.

Valencia, 16 de Octubre de 1976

Por autorización de los interesados.

Juanlópez

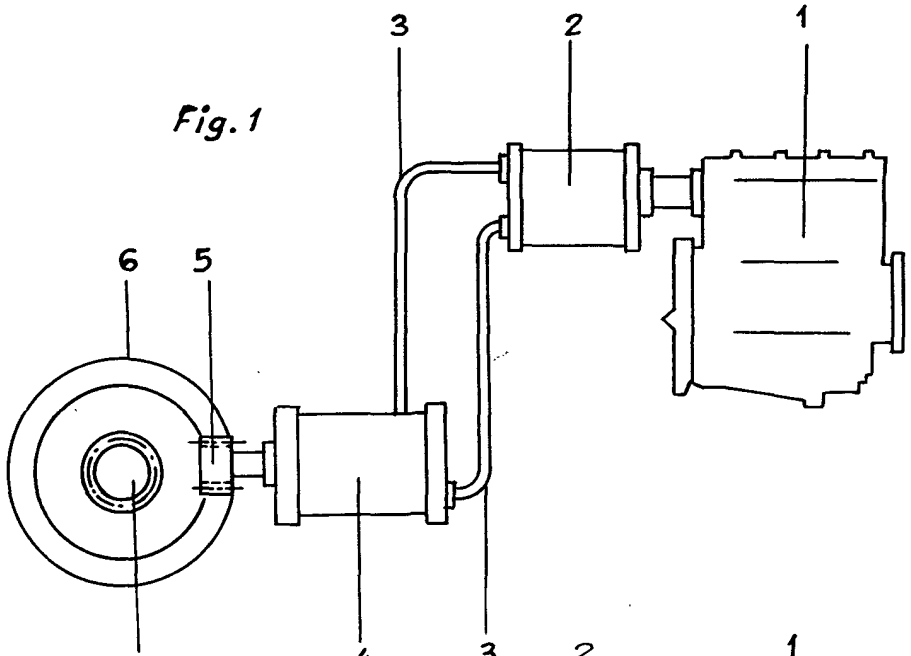

Fig. 1

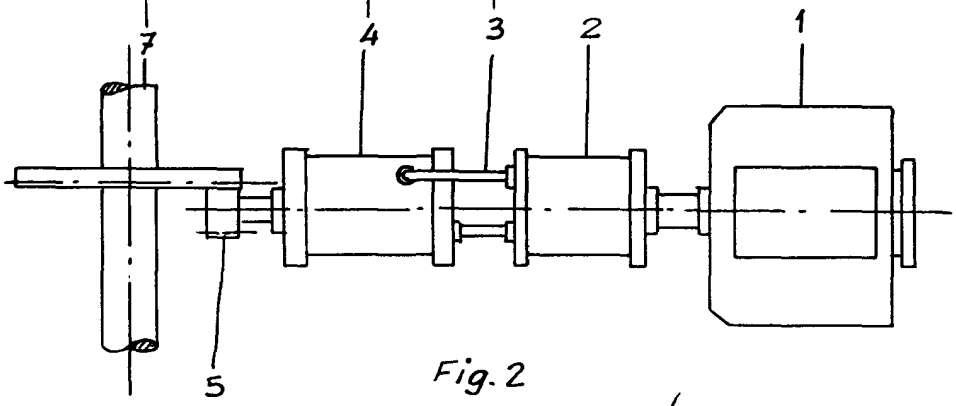

Fig. 2

Escala variable
Valencia, Octubre 1.976
p.a.