MINISTERIO DE INDUSTRIA
REGISTRO DE LA PROPIEDAD INDUSTRIAL

ESPAÑA

(19) ES (11) (21) NUMERO 223861 (10) Y

(22) FECHA DE PRESENTACION

MODELO DE UTILIDAD

(30) PRIORIDADES:
(31) NUMERO (32) FECHA (33) PAIS

(47) FECHA DE PUBLICIDAD

(51) CLASIFICACION INTERNACIONAL
B 42 F

(54) TITULO DE LA INVENCION

"DISPOSITIVO PORTA LETREROS PARA CARPETAS DE ARCHIVO"

(71) SOLICITANTE (S)

FABRICACION ARTICULOS DE ESCRITORIO S.A.

DOMICILIO DEL SOLICITANTE

C/. Avda. San Antonio Mª Claret, nº 510 - BARCELONA (13)

(72) INVENTOR (ES)

(73) TITULAR (ES)

FABRICACION ARTICULOS DE ESCRITORIO S.A.

(74) REPRESENTANTE

Dª Mª LUISA ISERN CUYAS, Agente Oficial de la Propiedad Industrial.

MEMORIA DESCRIPTIVA

El presente modelo de utilidad se refiere a un dispositivo porta letreros para carpetas de archivo.

Más concretamente, en la invención se ha ideado un dispositivo especialmente destinado para comportar letreros de referencia de tipo amovible, indicativos del contenido de la carpeta, presentando el citado dispositivo unos medios incorporados para facilitar su vinculación solidaria a la carpeta.

En líneas generales, el dispositivo objeto de la presente invención es del tipo constituido a partir de una pieza de material moldeado transparente, tal como plástico rígido, cuya pieza presenta una forma rectangular que conforma en su parte media superior una guía para alojar el rótulo de las referencias, mientras que su parte media inferior forma dos patillas extremas retrasadas con respecto al espacio comprendido entre las mismas, de manera que el conjunto de la pieza se dispone cabalgando sobre el canto de la carpeta. El dispositivo se caracteriza porque el espacio intermedio antedicho comprende en su cara de respaldo unas espigas operativamente dispuestas para su inserción en orificios al efecto propios de la varilla que guarnece el borde de la carpeta, quedando de esta manera la pieza inamovible en su posición de servicio.

Con el fin de facilitar la explicación, se acompaña a la presente memoria descriptiva de una lámina de dibujos en la que se ha representado un caso de realización

que se cita a título de ejemplo.

En los dibujos:

La figura 1, muestra una vista en alzado frontal de la pieza, según el modelo.

La figura 2, corresponde a una sección de la misma, vista por II-II.

La figura 3, es una vista lateral de dicha pieza.

Haciendo referencia a las figuras, se aprecia en su realización un dispositivo porta letreros para carpetas de archivo, constituido por una pieza -1-, de material moldeado rígido transparente, provista en su zona media superior de una guía-visor -2-, para letreros o rótulos amovibles.

A partir de la zona de guía -2-, se constituye un escalonado -3- que integra la base de dicha guía. Este escalonado presenta en sus extremos sendas patillas en ángulo -4-, mientras que del borde anterior del escalonado se proyecta una expansión -5-, sensiblemente paralela a las patillas, quedando entre ésta y la citada expansión -5-, un espacio para entrada del canto de la carpeta sobre el cual cabalga la pieza -1-.

La expansión -5-, presenta en su cara de respaldo, unas espigas -6-, obtenidas en la propia operación de la pieza -1-, cuyas espigas están destinadas para su alojamiento en orificios propios de la varilla que guarnece el borde de la carpeta, consiguiéndose de esta manera la fijación stable de la pieza -1-.

El modelo, dentro de su esencialidad, puede ser llevado a la práctica en otras formas de realización que

difieran en detalle de la indicada a título de ejemplo en la descripción y a las cuales alcanzará igualmente la protección que se recaba. Podrá, pues, construirse en cualquier forma y tamaño, con los materiales más adecuados, por quedar todo ello comprendido en el espíritu de las reivindicaciones.

= . =

N O T A

Descrito el objeto y utilidad de la presente invención, lo que se declara como no divulgado ni practicado en España, comprende las siguientes reivindicaciones.

1.- Dispositivo porta letreros para carpetas de archivo, del tipo constituido por una pieza de material moldeado rígida transparente, la cual integra una guía visor para rótulos amovibles, caracterizado esencialmente porque de la base de dicha guía parte una expansión central y dos expansiones extremas de menor superficie, quedando estas retrasadas con respecto a la central, resultando un espacio entre las expansiones extremas y la central apto para recibir al canto de la carpeta, y porque la expansión central presenta en su cara de respaldo unas espigas operativamente dispuestas para su inserción en taladros propios de la varilla que guarnece el borde correspondiente de la carpeta, con lo cual el conjunto de la pieza queda solidario de la carpeta a que se destina.

2.- Dispositivo porta letreros para carpetas de archivo.

Según se describe y reivindica en la presente memoria descriptiva que consta de 5 páginas foliadas y

escritas a máquina por una sola de sus caras, acompañadas de los dibujos reglamentarios.

Madrid, a 19. OCT. 1976

p.a.

M.ª LUISA IZERN CUYAS

D. D.

dv.

R/s Fabricación Artículos de Escritorio, S.A.- Hoja única

Fig. 1

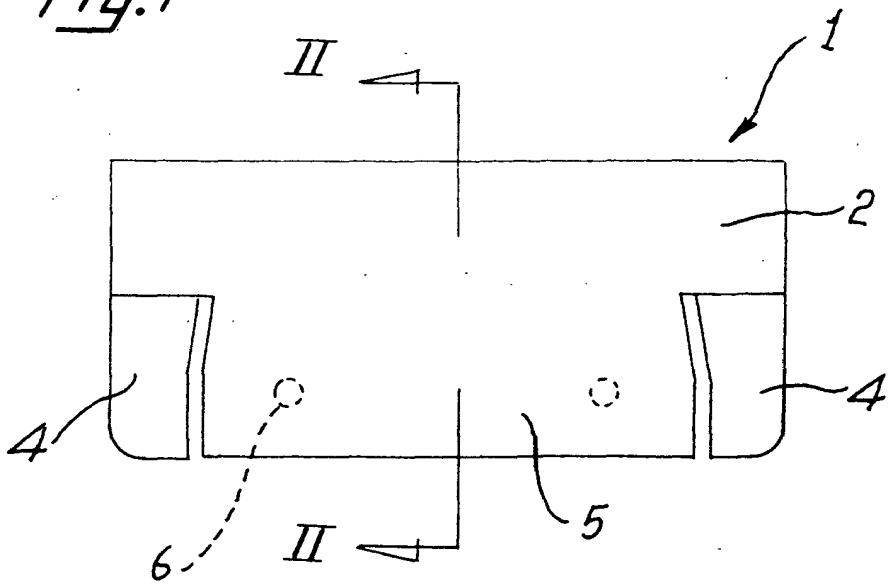

Fig. 2

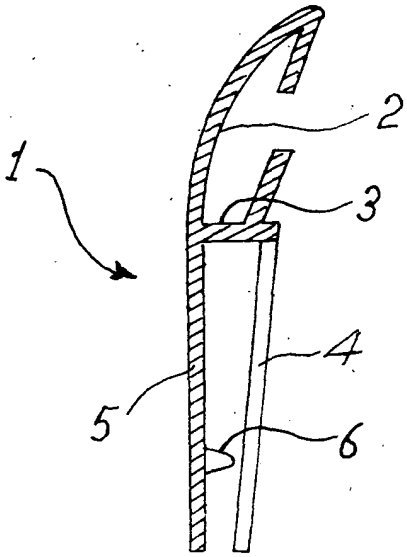

Fig. 3

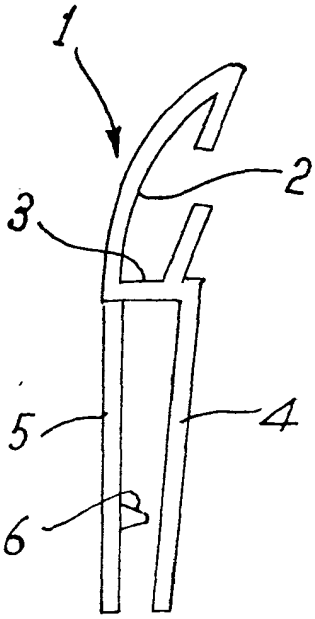

Madrid, a 19. OCT. 1976

p. a. [illegible] CUYAS