222820

PATENTE

DE

INVENCIÓN 222820

por "PERFECCIONAMIENTOS EN LOS MECANISMOS DE ACELERACIÓN Y FRENO DE VEHICULOS AUTOMOTORES Y SIMILARES, A BASE DE LA UNIÓN DE LOS RESPECTIVOS PEDALES DE ACCIONAMIENTO", a favor de Don Werner RÖHRIG, de nacionalidad alemana, domiciliado en SOLINGEN (Alemania), "Kasernenstr. 30".

- . -

MEMORIA DESCRIPTIVA

La presente invención se refiere a perfeccionamientos en los mecanismos de aceleración y freno de vehículos automotores y similares, a base de la unión de los respectivos pedales de accionamiento.

En la presente invención el pedal de gas está unido al pedal de freno, es decir, que a la placa de pié del freno, rígidamente unida con el pedal de freno, está articulada una placa de pié del gas, cuyo movimiento giratorio es transmitido a las varillas de gas.

Ahora bién, según la invención, se propone disponer la placa de pié del gas al lado de la placa de pié del freno. Esta realización ofrece esenciales ventajas; ante todo porque el conductor está en condiciones de pisar a fondo el pedal de freno, sin dificultad,

222820

con cualquier posición del pedal de gas. Al efecto, el conductor puede colocar el pié, del modo usual, con el tacón en el piso del vehículo automotor, de manera que no hace falta mantenerlo en vilo.

En la realización práctica se puede disponer entre el pedal de freno y el pedal de gas un resorte antagonista para el pedal de gas. De este modo se logra que el pedal de gas, con cualquier posición del pedal de freno, es siempre cinemáticamente conducido de retorno a la posición de marcha en vacío.

El pedal de gas puede estar provisto en su costado posterior de una pieza angular la cual, lo mismo que el pedal de freno, lleva un pivote de guía para el resorte. Resulta de ello una estructura sencillísima de ambos pedales, permitiendo una sencilla y cómoda colocación y separación del resorte. Pero se puede disponer, asimismo, en el perno que soporta el pedal de gas, un muelle de brazos, por el cual es solicitado el pedal de gas.

Para la completa comprensión del presente invento, vamos a describir una realización de un pedal de freno con pedal de gas, según la invención, dada a título de ejemplo no limitativo, valiéndonos de las figuras de adjunta lámina de dibujos.

En los dibujos:

La fig. 1ª muestra la vista lateral del conjunto.

La fig. 2ª es la vista frontal, y

La fig. 3ª es la vista desde arriba.

En el árbol 1 está fijada la palanca de freno 2 que lleva la placa de pié del freno 3. La palanca 2 está rígidamente unida con esta placa de pié del freno, por e-

222820

jemplo mediante soldadura.

Al costado inferior de la placa de pié del freno 3 va soldado un perno 4, en el cual se encuentra, en suspensión giratoria mediante un ojo 5, el pedal de gas 6 que está desarrollado en forma de curva al lado del pedal de freno 3.

El pedal de gas recibe en su costado posterior una pieza angular 7 que lleva un pivote de guía 8 para el resorte de retroceso 9. También la placa de pié del freno 3 resibe en su costado posterior un pivote de guía 10 que, lo mismo que el pivote de guía 8, penetra en el resorte 9, reteniendo este resorte de presión de esta manera. Sobre el pivote de guía 10 se puede correr aun una placa de presión 11 para sostener el citado resorte 9.

En lugar de este resorte 9 se puede disponer, asimismo, entre los pedales de freno y de gas, alrededor del perno 4, un muelle de torsión (muelle de brazos) que se apoya con un brazo en el pedal de freno 3 en tanto que el otro brazo surte efecto sobre el pedal de gas 6 de modo que éste es llevado a la posición de marcha en vacío.

El pedal de gas 6 resibe en su costado inferior un botón esférico 12 para una barra 13 que está conectada con una palanca angular 14. Esta palanca angular 14 está alojada, por ejemplo, en un perno 15 que se encuentra al final de un brazo de soporte 16 que está unido con el piso 17 del vehículo automotor. La palanca angular 14 está además conectada con una palanca 18, que conduce de modo apropiado al carburador o al regulador de mariposa.

En la barra 13 se encuentra un muelle 19 que se adap-

222822

ta a una piedra 20 que está comunicada con la palanca angular 14.

El modo de funcionar el dispositivo es el siguiente: El conductor acciona del modo usual el pedal de gas 6 (acelerador), a cuyo efecto puede apoyar el pié, mediante el tacón, en el piso 17 del vehículo automotor. El pié del conductor puede descansar simultáneamente en el pedal de freno. Al accionar el pedal de gas, es tirada hacia la izquierda la barra 13, por lo cual es girada la palanca angular 14.

Si el vehículo automotor ha de ser frenado, es accionado con el pié el pedal de freno 3. Al efecto, se puede pisar a fondo y sin dificultad con la punta del pié el pedal de freno, partiendo de la posición de dar gases, ya que el pedal de gas, lateralmente, sólo medio cruza el pedal de freno. Al frenar se desplaza igualmente la barra 13, si bién, es desplazada hacia la derecha en virtud de este movimiento de frenado. Como sea que la piedra 20 puede deslizarse sobre la barra 13, es comprimido el muelle 19 y la barra 13 puede moverse a través de la piedra 20, sin que sea afectada la palanca angular 14. Al contrario, el muelle 19 surte tal efecto en esta palanca angular que ésta es cinemáticamente llevada por el muelle a la posición de marcha en vacío.

Por consiguiente, con una construcción de esta naturaleza, resulta posible el que al accionar la palanca de freno no haya influencia alguna en el pedal de gas de tal modo que el vehículo fuera acelerado.

Caben modificaciones de detalle dentro del espíritu y alcance de las reivindicaciones.

6 CENTIMOS 5 CTS ESPECIAL MOVIL

222220

N O T A

Hecha la descripción del presente invento se hace constar, que esta solicitud se acoge a los beneficios de prioridad de la patente alemana Nº R 15 108 11/63c, depositada en 12 de Agosto de 1954, y que se declaran como nuevas y de propia invención las reivindicaciones siguientes:

1ª.- Perfeccionamientos en los mecanismos de aceleración y freno de vehículos automotores y similares, a base de la unión de los respectivos pedales de accionamiento, en los cuales a la placa de pié del freno, rígidamente unida con el pedal de freno, está articulada una placa de pié del gas, cuyo movimiento giratorio es transmitido a las varillas de gas, c a r a c t e r i z a d o s porque la placa de pié del gas está dispuesta al lado de la placa de pié del freno.

2ª.- Perfeccionamientos, según la reivindicación 1ª, caracterizados porque entre el pedal de freno y el pedal de gas está dispuesto un resorte de retroceso para el pedal de gas.

3ª.- Perfeccionamientos, según las reivindicaciones 1ª y 2ª, caracterizados porque el pedal de gas está provisto en su costado posterior de una pieza angular que lleva, lo mismo que el pedal de freno, un pivote de guía para el resorte.

4ª.- Perfeccionamientos en los mecanismos de aceleración y freno de vehículos automotores y similares, a base de la unión de los respectivos pedales de accionamiento.

222820

Según se describe y reivindica en la presente memoria que consta de seis hojas foliadas y mecanografiadas por una sola cara y de una lámina de dibujos.

Madrid, a 6 de Julio de 1955.

Werner R Ü H R I G.

p. a.

JAIME ISERN MIRALLES
P. P.

D. Werner Röhrig

hoja unica

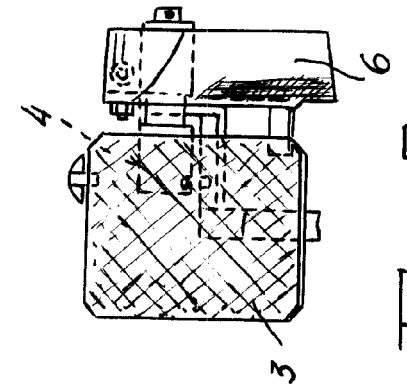

Fig. 2

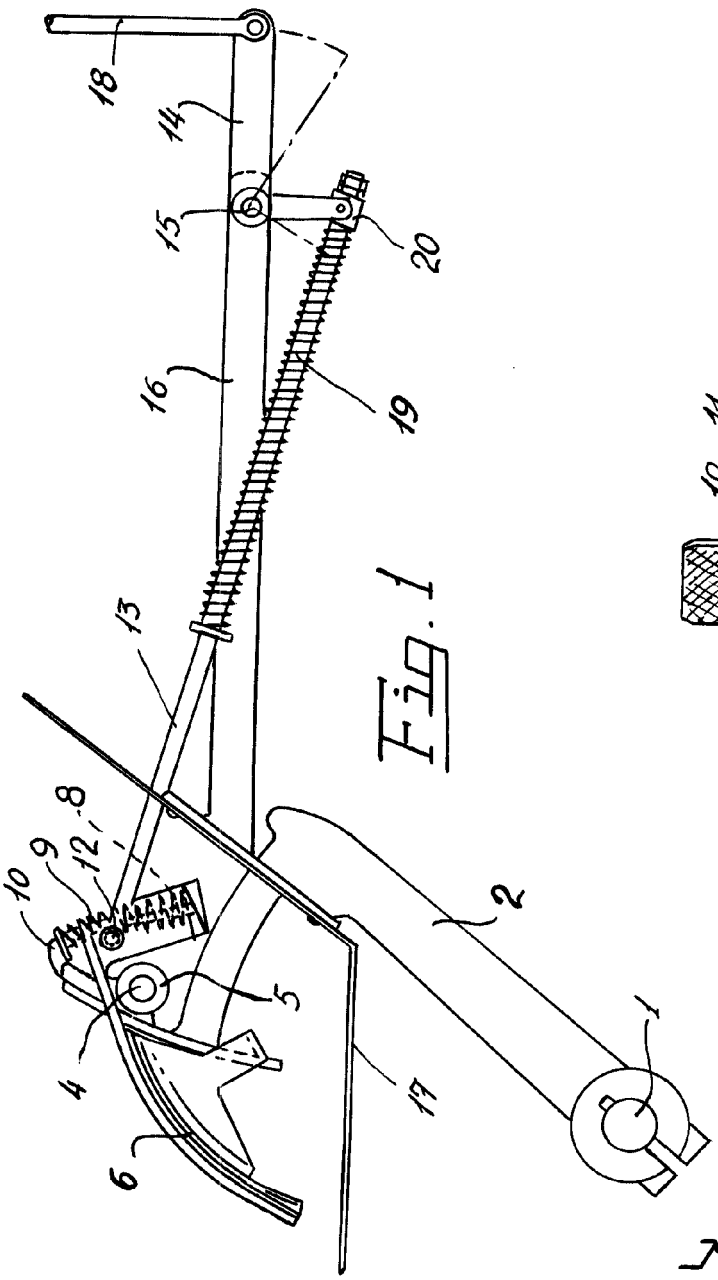

Fig. 1

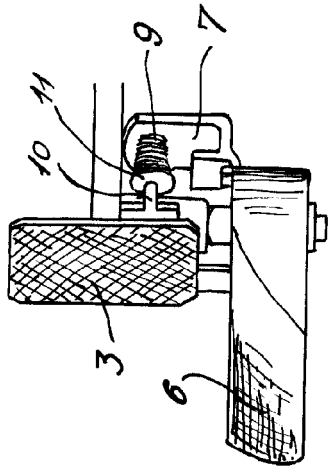

Fig. 3

Madrid 10 Julio 1955

Escala Variable