MINISTERIO DE INDUSTRIA
REGISTRO DE LA PROPIEDAD INDUSTRIAL

ESPAÑA

(19) ES (11) (21) NUMERO 222809 (10) Y

(22) FECHA DE PRESENTACION
7 agosto 1976

MODELO DE UTILIDAD

(30) PRIORIDADES:
(31) NUMERO (32) FECHA (33) PAIS

(47) FECHA DE PUBLICIDAD

(51) CLASIFICACION INTERNACIONAL
A61 G

(54) TITULO DE LA INVENCION

"MESA PARA INSTRUMENTAL QUIRÚRGICO".

(71) SOLICITANTE (S)

Don Eduardo MARROIG FONTSERÉ

DOMICILIO DEL SOLICITANTE

Barcelona, calle San Elías, 10, 2º 1ª

(72) INVENTOR (ES)

(73) TITULAR (ES)

(74) REPRESENTANTE

Don Ignacio PONTI GRAU

UNE A-4 MOD. 3204 UTILICESE COMO PRIMERA PAGINA DE LA MEMORIA

La presente invención se refiere a una mesa para instrumental quirúrgico que ha sido realizada de una manera que resulta sumamente ventajosa respecto de las mesas conocidas.

En este sentido, ya es sabido que con las bandejas usuales el material quirúrgico que se dispone sobre ellas después de esterilizado en el autoclave puede llegar a contaminarse por vía aerógena durante intervenciones de larga duración, como las cardiovasculares, las de trasplante de órganos, prótesis de cadera, etc., con lo que existe el riesgo de infección de las heridas.

Dicho riesgo queda eliminado por completo con la mesa para instrumental quirúrgico objeto de este modelo de utilidad, que mantiene todo el tiempo necesario la esterilidad del mismo incluso en intervenciones muy largas, lo que representa gran ventaja para el paciente y para el cirujano permitiendo a este último realizar su labor en las máximas condiciones de asepsia.

A tenor de todo ello, la mesa en cuestión se caracteriza esencialmente por el hecho de comprender una lámpara de radiación ultravioleta germicida dispuesta en una pantalla orientable encima del tablero donde se dispone el instrumental que, al recibir dichas radiaciones permanece constantemente esterilizado.

Para facilitar la explicación más detallada y la comprensión de lo expuesto, se acompaña una hoja con un dibujo en el que se ha representado un caso práctico de realización de una mesa para instrumental quirúrgico de las ca-

racterísticas indicadas, que se cita sólo a título de ejemplo no limitativo del alcance de la presente invención.

En dicho dibujo, la única figura ilustra la mesa en perspectiva. De acuerdo con tal figura, dicha mesa consta de una base -1- de la que parte una columna tubular -2- sobre la que está acoplado en disposición telescópica y giratoria un vástago -3- que sostiene una bandeja -4- destinada a la colocación del instrumental quirúrgico y cuya altura y posición angular es variable con arreglo a las necesidades gracias a la citada disposición telescópica y giratoria, pudiendo ser estabilizada la altura elegida con ayuda de un tornillo de apriete -5- que se enrisca en el extremo de la columna tubular -2- y se aplica contra el vástago -3- deslizante por ella.

La mesa comprende un soporte tubular -6- que sobresale verticalmente de un extremo de la bandeja -4-, en cuyo soporte encaja un brazo -7- en ángulo recto a cuyo extremo está unida una pantalla -8- en la que se aloja una lámpara de rayos ultravioleta germicidas. El brazo -7- está acoplado telescópicamente al soporte -6-, lo que permite variar la altura de la pantalla con su lámpara con respecto a la bandeja -4-. Además, dicho brazo -7- puede girar en el soporte -6- para situar la pantalla sobre la bandeja como convenga, estabilizándose las posiciones con un tornillo de apriete -9-. La vinculación entre la pantalla -8- y el brazo tiene lugar con una articulación de rótula -10- lo quehace posible orientar la lámpara germicida como sea preciso con arreglo a la situación y características del instrumental

quirúrgico dispuesto en la bandeja -4-.

El conjunto comprende un cable de conexión -11- empalmado a un cable que pasa por el interior de la columna tubular -2- y del vástago -3-, al efecto asimismo tubular y es pasante, además, por el soporte -6-, como también por el interior del brazo -7- que es igualmente tubular hasta su conexión con la lámpara. En la base -1- se ha previsto un interruptor -12- que es accionable con el pie. Se comprende sin embargo, que este interruptor puede ser substituído por cualquier otro medio de accionamiento manual, automático, etcétera.

Sobre el instrumental quirúrgico colocado en la bandeja -4- actúan directamente las radiaciones ultravioletas emitidas por la lámpara, cuyas radiaciones impiden por completo que dicho instrumental, previamente esterilizado en el autoclave, llegue a contaminarse en su contacto con el aire durante intervenciones quirúrgicas largas.

La actuación de la lámpara sobre el instrumental queda asegurada siempre gracias a la posibilidad de orientación que proporciona el acoplamiento telescópico y giratorio del brazo -7- en el soporte -6- y en virtud de la orientación de la pantalla que permite la rótula -10- citada.

Es interesante destacar que la mesa para instrumental quirúrgico objeto de la invención es de construcción muy simple lo cual permite su obtención industrial en buenas condiciones económicas. Por otra parte, el manejo de la mesa en orden de ajustar la posición de la bandeja y de la pantalla portadora de la lámpara es muy sencillo.

Por lo demás, debe hacerse constar que son variables los materiales formas y tamaños de las piezas componentes de la mesa en cuestión que es susceptible de modificaciones, siempre que con ellas no se altere la esencialidad de la invención que queda resumida en las reivindicaciones siguientes.

- . -

R E I V I N D I C A C I O N E S

1. Mesa para instrumental quirúrgico, caracterizada esencialmente por el hecho de presentar unido a su bandeja un soporte vertical al que está acoplado regulable en altura y giratorio un brazo en cuyo extremo se articula una pantalla portadora de una lámpara de radiaciones ultravioleta germicida que actúa sobre el instrumental y mantiene su esterilidad.

2. Mesa para instrumental quirúrgico.

La presente memoria descriptiva consta de seis hojas foliadas escritas a máquina por una sola cara.

Barcelona, 7 de agosto de 1976

Eduardo MARROIG FONTSERÉ

p.a.

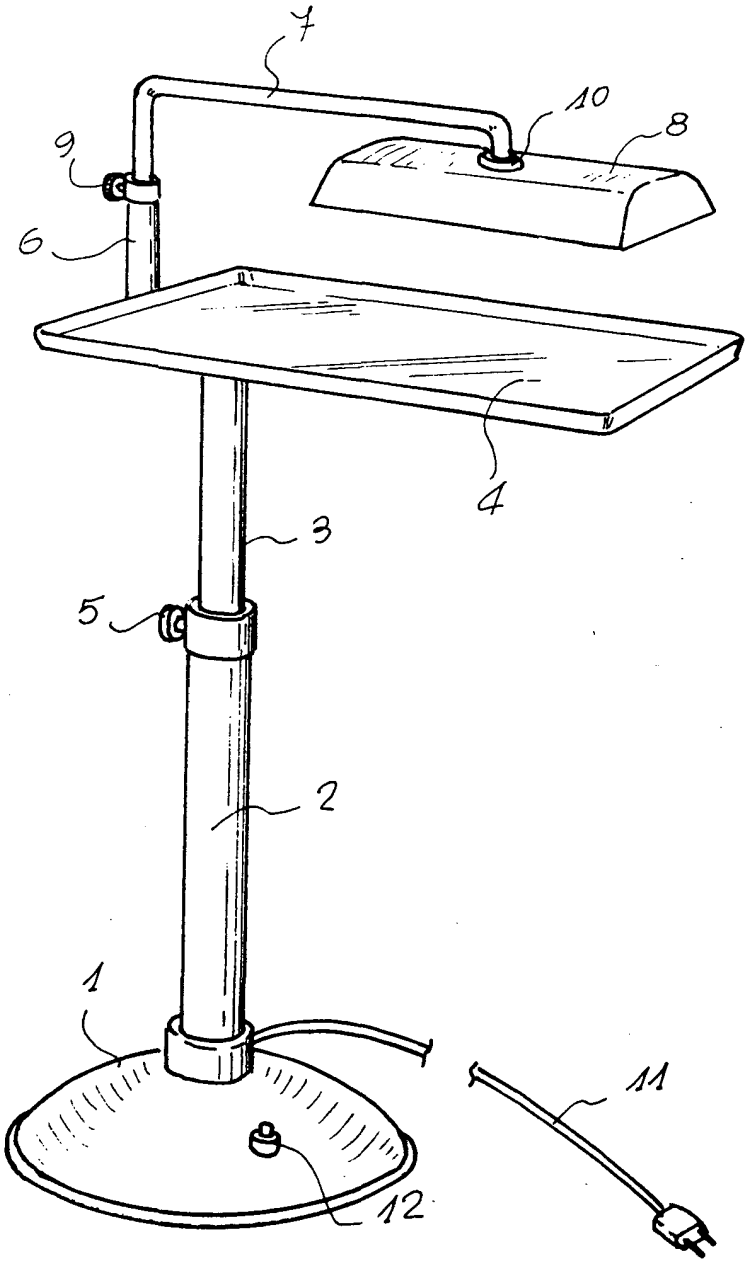

Barcelona, 7 de agosto de 1976

p.a.