MINISTERIO DE INDUSTRIA
REGISTRO DE LA PROPIEDAD INDUSTRIAL

ESPAÑA

(19) ES (11) (21) NUMERO 221.351 (10) Y

(22) FECHA DE PRESENTACION 14 - 5 - 76

MODELO DE UTILIDAD 221351

(30) PRIORIDADES:
(31) NUMERO (32) FECHA (33) PAIS

(47) FECHA DE PUBLICIDAD

(51) CLASIFICACION INTERNACIONAL B 60 R

(54) TITULO DE LA INVENCION

"PERFIL FLEXIBLE PROTECTOR APLICABLE A LOS PARACHOQUES METALICOS DE VEHICULOS AUTOMOVILES".

(71) SOLICITANTE (S)

Dª. Maria CAPELLA TORRES

DOMICILIO DEL SOLICITANTE

Pº Bonanova, 42 BARCELONA

(72) INVENTOR (ES)

LA SOLICITANTE

(73) TITULAR (ES)

(74) REPRESENTANTE

Dª. Matilde LLORT Geronés

UNE A - 4 MOD. 3204

UTILICESE COMO PRIMERA PAGINA DE LA MEMORIA

El presente Modelo de Utilidad se refiere a un perfil flexible protector aplicable a los parachoques metálicos de vehículos automóviles, que presenta la ventaja de constituir un elemento protector elástico facilmente adaptable a los parachoques metálicos, a los que basta hacer unos taladros uniformemente distribuidos para efectuar su montaje mediante vástagos y tuercas.

El perfil está constituido por un cuerpo de material extrusionable flexible, provisto de una o varias cámaras longitudinales para amortiguación de los pequeños golpes del perfil. Exteriormente al núcleo del perfil y de su borde inferior, parten unas ramas elásticas laterales del mismo perfil que se adaptan sobre la superficie del parachoques.

Los extremos de mayor curvatura que siguen los extremos curvos de los parachoques metálicos, se injertan por moldeo en el cuerpo del perfil. La pared superior del hueco longitudinal más próxima a la cara interna del perfil que se adapta al parachoques metálico, lleva unos orificios alargados uniformemente distribuidos en los que se alojan a presión, aprovechando la elasticidad del hueco del perfil, las cabezas de los tornillos de montaje del perfil al parachoques metálico.

Las cabezas de los tornillos tienen forma de prisma rectangular, cuya máxima dimensión es la perpendicular al vástago. La coincidencia de las dimensiones transversales de esta cabeza con la sección del hueco del perfil, evitan la rota-

ción del tornillo cuando se adapta la tuerca en el extremo del vástago roscado sobresaliente por la cara interior del parachoques metálico. Al apretar la tuerca, se consigue la adaptación a presión de la zona central interna del perfil y de las ramas laterales que son las prolongaciones de la sección del perfil sobre la cara convexa del parachoques.

En la hoja gráfica adjunta y a título de ejemplo, se representa un caso de realización práctica del perfil flexible protector aplicable a los parachoques metálicos de vehículos automóviles.

La figura 1 muestra una vista en perspectiva del perfil elástico, mientras que la figura 2 representa la vista en corte medio del perfil con los tornillos de montaje. La figura 3 es el detalle en despiece de los tornillos de montaje, mientras que la figura 4 es un corte vertical longitudinal del perfil con sus correspondientes tornillos efectuado por el plano vertical lateral del hueco.

Siguiendo los dibujos se advierte el perfil de material extrusionable flexible, que presenta en su núcleo central -1- la cámara longitudinal -2-.

De la parte inferior del núcleo central sobresalen dos aletas laterales en prolongación -3- como las ramas de una U, quedando entre las mismas y el núcleo central unos espacios intermedios -4- que permiten el ajuste y adaptación del perfil flexible protector sobre el parachoques metálico.

La pared superior del hueco longitudinal -2- que es la más próxima a la cara ligeramente cóncava -5- interna del

perfil, lleva unos orificios rectangulares -6- uniformemente distribuidos que comunican el exterior con el hueco. En estos orificios practicados en el perfil elástico, se alojan las cabezas prismáticas rectangulares de los tornillos de montaje. La sección transversal de caras -7- de cada una de estas cabezas se corresponde con la del hueco interior del perfil de paso, mientras que su cara longitudinal -8- tiene la altura del hueco interior -2- y la longitud algo mayor que el lado mayor de la abertura rectangular -6- ya que puede introducirse dada la elasticidad del perfil. Do la cara superior sobresale el vástago roscado -9- que atraviesa el orificio -10- del parachoques metálico -11-, al que se adapta sujetándose posteriormente al parachoques mediante la tuerca -12-.

Con la serie de tornillos uniformemente distribuidos y alojados en las aberturas -6-, se consigue sujetar el perfil elástico al parachoques metálico.

El alojamiento de la cabeza -8- en el perfil hueco elástico supone un enclave perfecto, con lo que se corta la rotación do la cabeza del tornillo cuando se actue en la tuerca -12- por la cara posterior al parachoques metálico -11-.

Se fabricará el perfil flexible protector aplicable a los parachoques metálicos de los vehículos automóviles, con los materiales apropiados a sus elementos componentes, pudiendo variar su forma, acabado y dimensiones y cuantos detalles no alteren, cambien o modifiquen su esencialidad.

- REIVINDICACIONES -

1ª.- Perfil flexible protector aplicable a los parachoques metálicos de vehículos automóviles, constituido por un cuerpo de material extrusionable flexible, provisto de una o varias cámaras longitudinales para amortiguación de los pequeños golpes del perfil. Exteriormente al núcleo del perfil y de su borde inferior, parten unas ramas elásticas laterales del mismo perfil que se adaptan sobre la superficie convexa del parachoques. Los extremos de mayor curvatura del perfil se injertan por moldeo en el cuerpo del perfil.

2ª.- Perfil flexible protector aplicable a los parachoques metálicos de vehículos automóviles, según reivindicación primera, caracterizado porque la pared superior del hueco longitudinal más próxima a la cara interna del perfil que se adapta al parachoques metálico, lleva unos orificos alargados uniformemente distribuidos en los que se alojan a presión, aprovechando la elasticidad del hueco del perfil, las cabezas de los tornillos de montaje del perfil al parachoques metálico.

3ª.- Perfil flexible protector aplicable a los parachoques metálicos de vehículos automóviles, según reivindicaciones anteriores, caracterizado porque las cabezas de los tornillos tienen forma de prisma rectangular, cuya máxima dimensión es la perpendicular al vástago. La coincidencia de las

dimensiones transversales de esta cabeza con la sección del hueco del perfil, evitan la rotación del tornillo cuando se
105 adapta la tuerca en el extremo del vástago roscado sobresaliente por la cara interior del parachoques metálico. Al apretar la tuerca, se consigue la adaptación a presión de la zona central interna del perfil y de las ramas laterales, prolongación de la sección del mismo, sobre la cara convexa
110 del parachoques.

4ª.- Perfil flexible protector aplicable a los parachoques
112 metálicos de vehículos automóviles.

Consta la presente memoria descriptiva de seis hojas foliadas y escritas por una sóla cara.

Barcelona, 14 de Mayo de 1.976

P. A.

M. LLORT

Doña. MARIA CAPELLA TORRES. HOJA UNICA.

FIG. 1

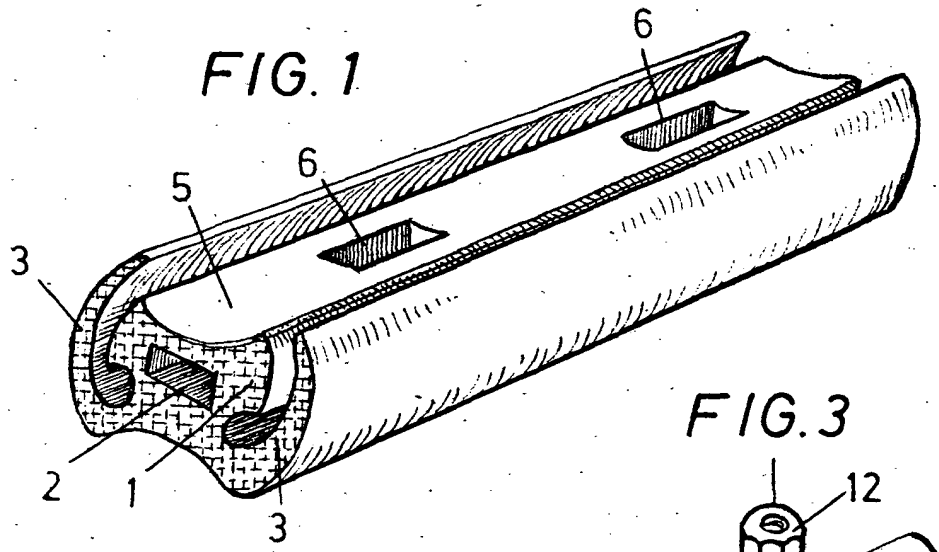

FIG. 3

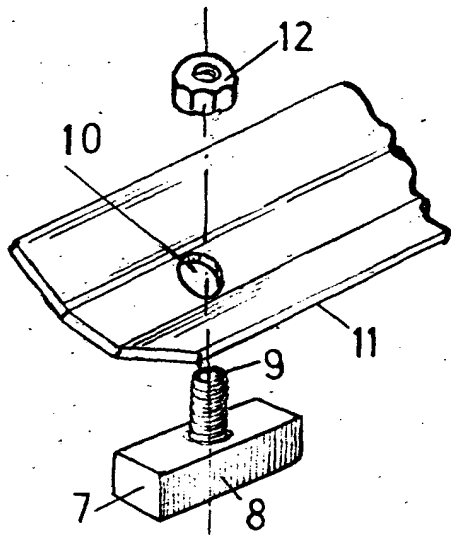

FIG. 2

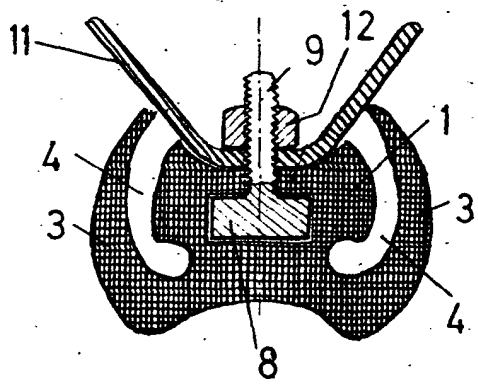

FIG. 4

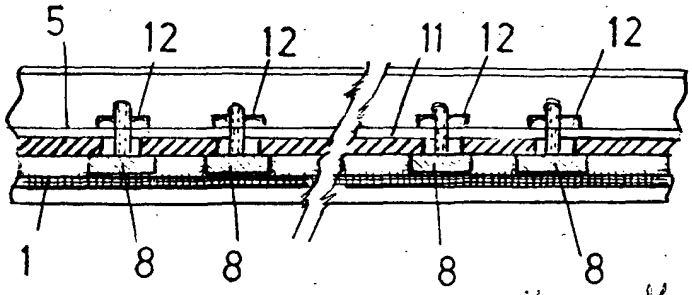

BARCELONA 14 DE Mayo DE 1976

P. L.

M. LLORT

ESCALA VARIABLE.